R-1
パーツリスト

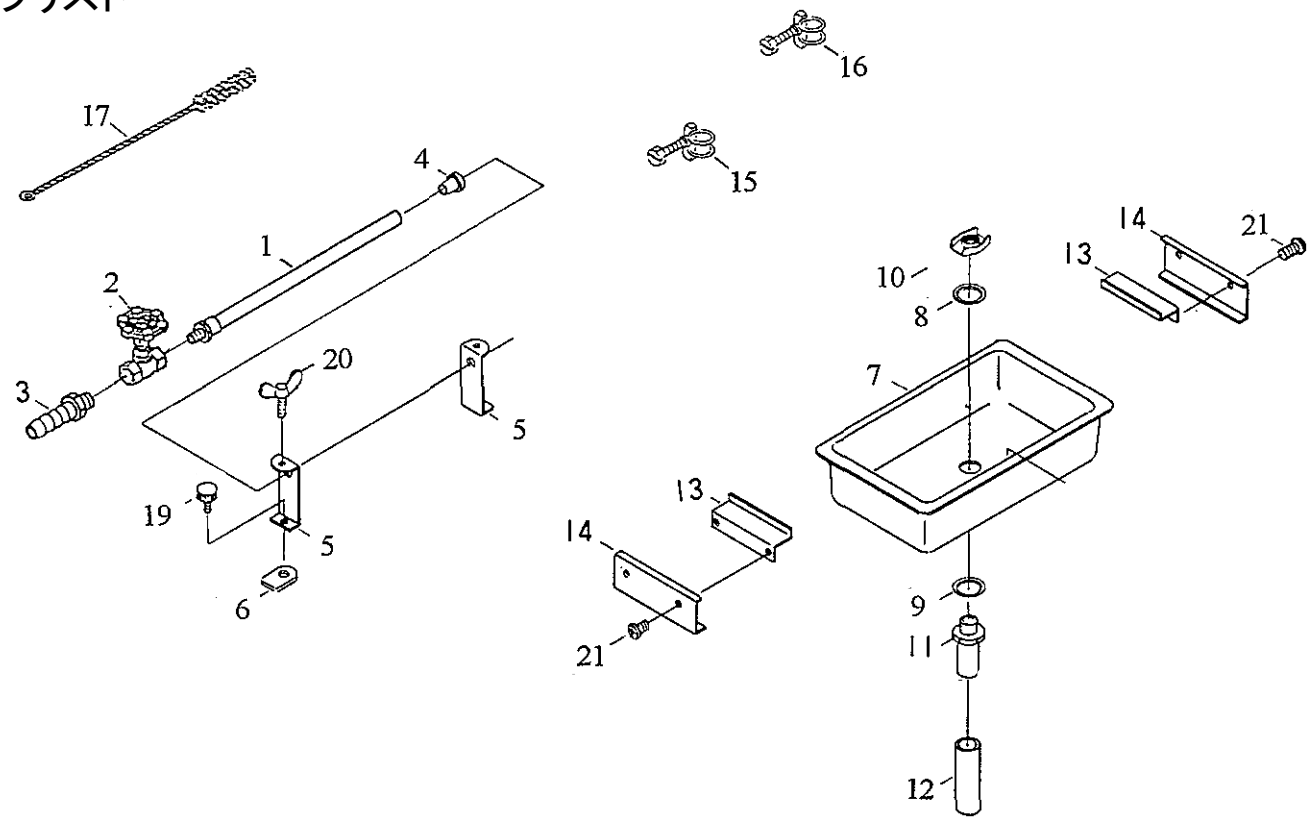

No.	コード	名称	個数	備考
1	20061-41100	潅水ﾉｽﾞﾙ	1	φ0.8,P6
2	20041-41250	ｸﾞﾛｰﾌﾞﾊﾞﾙﾌﾞ	1	
3	20000-41850	段付ホースノズル	1	
4	20280-45316	ｺﾞﾑ栓	1	
5	20108-36114	ﾉｽﾞﾙｽﾀﾝﾄﾞ	2	
6	20033-41020	ﾏﾜﾘ止ﾒﾅｯﾄ	2	M6
7	20030-27116	水受	1	
8	20030-47119	ﾜｯｼｬ	1	
9	20030-47120	ﾊﾟｯｷﾝ	1	
10	20033-41050	ﾅｯﾄ	1	
11	06252-52034	ﾊﾞﾙﾌﾞｿｹｯﾄ	1	
12	20030-47125	排水ﾎｰｽ	1	L=5m
13	20120-41340	ﾂﾘ金具(A)	2	
14	20120-41350	ﾂﾘ金具(B)	2	
15	06710-12000	ﾎｰｽﾊﾞﾝﾄﾞ	1	φ20
16	06710-12500	ﾎｰｽﾊﾞﾝﾄﾞ	1	φ25
17	20000-31070	ﾉｽﾞﾙﾌﾞﾗｼ	1	
18	20120-41520	取扱説明書	1	
19	01000-00610	六角ﾎﾞﾙﾄ	2	M6×10
20	01020-90620	ﾁｮｳﾎﾞﾙﾄ	2	M6×20
21	01110-00610	十字穴付ﾅﾍﾞ小ﾈｼﾞ	4	M6×10