# SNT607K

## パーツリスト

本体部

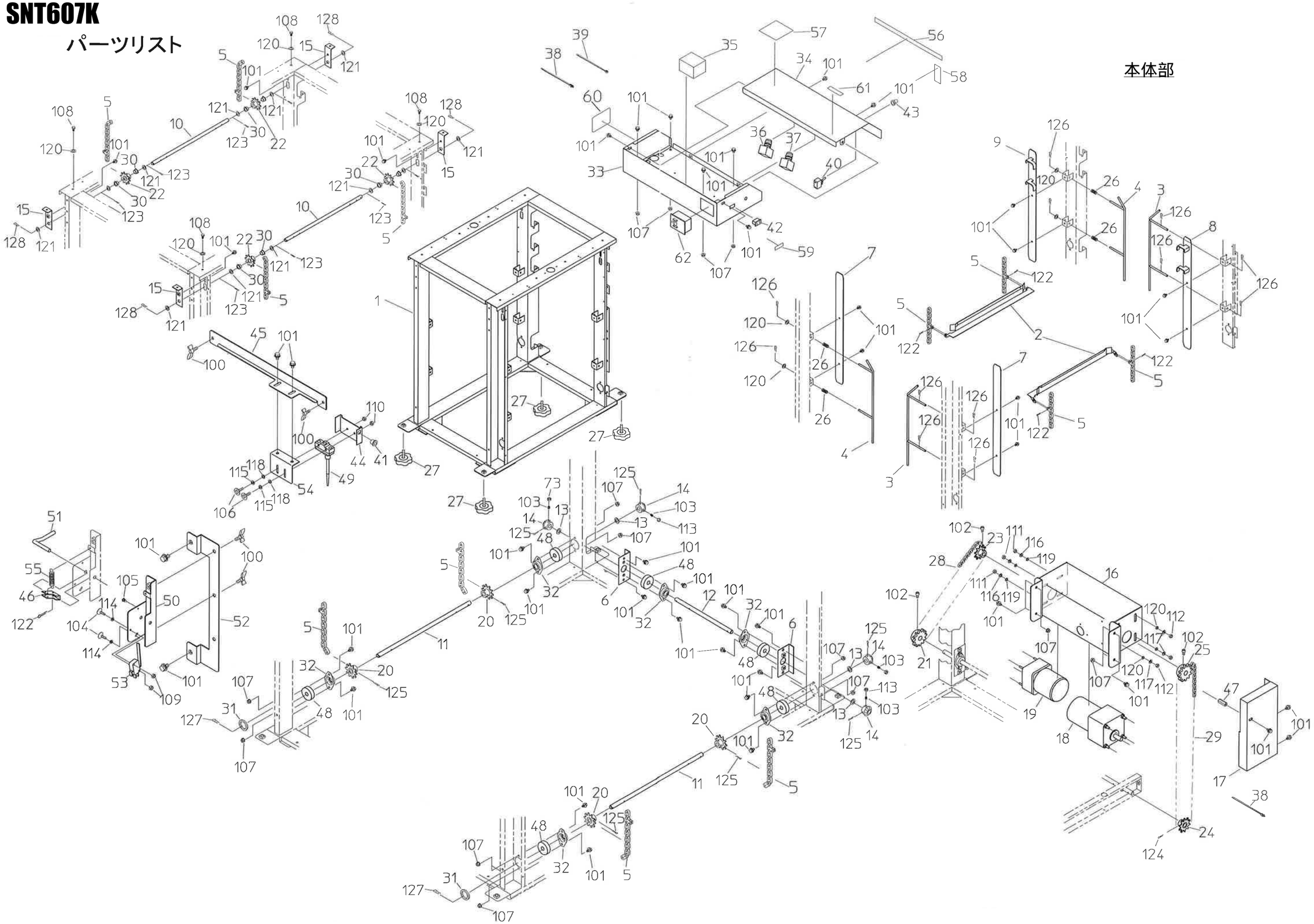

| 図No. | コ　ー　ド | 名　　称 | 個　数 | 備　　考 |
|---|---|---|---|---|
| 1 | 20324-11010 | 本体フレーム | 1 | |
| 2 | 20324-21030 | 箱受 | 6 | |
| 3 | 20324-31040 | 箱ガイド(L) | 2 | |
| 4 | 20324-31050 | 箱ガイド(R) | 2 | |
| 5 | 20324-31130 | アタッチ付チェーン | 4 | 99L　(継手含) |
| 6 | 20324-41210 | シャフト取付板 | 2 | |
| 7 | 20324-41010 | チェーンガイド(A) | 2 | |
| 8 | 20324-41260 | チェーンガイド(前)(L) | 1 | |
| 9 | 20324-41270 | チェーンガイド(前)(R) | 1 | |
| 10 | 20317-42170 | エレベーターシャフト(上) | 2 | |
| 11 | 20317-42480 | エレベーターシャフト(下) | 2 | |
| 12 | 20316-31120 | エレベータードライブシャフト | 1 | |
| 13 | 20307-42290 | スペーサー | 4 | T2 |
| 14 | 20307-41400 | カサ歯車 | 4 | |
| 15 | 20317-42050 | テンションプレート | 4 | |
| 16 | 20324-21060 | モーターベース | 1 | |
| 17 | 20324-31110 | カバー(C) | 1 | |
| 18 | 20324-31030 | ギヤードモートル(送り出し) | 1 | 40W 1/25 オリエンタルモーター |
| 19 | 20324-31210 | レバーシブルモーター | 1 | 25W 1/18 オリエンタルモーター |
| 20 | 20307-41680 | スプロケット9丁 | 4 | Φ12　#410　9T　焼結 |
| 21 | 20307-41780 | スプロケット(9丁) | 1 | #410　9T |
| 22 | 20307-42190 | スプロケット9丁 | 4 | Φ15　#410　9T　焼結 |
| 23 | 20212-44232 | スプロケット | 1 | #410　13T |
| 24 | 20000-41220 | スプロケット(12丁) | 1 | 12T　Φ12P |
| 25 | 20000-41660 | スプロケット(14丁) | 1 | #410　14T |
| 26 | 00931-40030 | 圧縮バネ | 4 | |
| 27 | 20041-31200 | 高さ調節ボルト | 4 | |
| 28 | 03003-41032 | ローラーチェーン | 1 | #410　32L |
| 29 | 03003-41034 | ローラーチェーン | 1 | #410　34L |
| 30 | 20021-41117 | オイレス軸受 | 8 | 15×12 |
| 31 | 20134-41360 | カラー(B) | 2 | |
| 32 | 20134-41120 | ベアリングケース(B) | 6 | |
| 33 | 20324-21100 | 制御ボックス | 1 | |
| 34 | 20324-31390 | 制御ボックスカバー | 1 | |
| 35 | | 制御ボックス内配線 | 1 | P30,31参照 |
| 36 | 00980-42700 | 押しボタンスイッチ | A1 | 色:黒 |
| 37 | 00980-42700 | 押しボタンスイッチ | C1 | 色:赤 |
| 38 | 00980-41200 | プッシュマウントタイ | 14 | SKB-130PR |
| 39 | 00980-41540 | インシュロックタイ | 11 | |
| 40 | 00980-43460 | スナップスイッチ | 1 | 3点 |
| 41 | 20208-48411 | コードブッシュ | 1 | |
| 42 | 00980-31010 | コンセント | 1 | |
| 43 | 20030-46120 | ゴムキャップ | 1 | |
| 44 | 20136-41020 | センサーカバー | 1 | |
| 45 | 20324-41050 | スタートセンサー取付板 | 1 | |

| 図No. | コ　ー　ド | 名　　称 | 個　数 | 備　　考 |
|---|---|---|---|---|
| 46 | 20307-41631 | U板 | 1 | |
| 47 | 20035-41160 | 支柱 | 1 | L=30 |
| 48 | 02202-06001 | ボールベアリング | 6 | #6001UU |
| 49 | 00980-42450 | マイクロスイッチ(F1) | 1 | Z-01HNJ55-B　オムロン製 |
| 50 | 20324-31080 | Bセンサーブラケット | 1 | |
| 51 | 20324-41040 | センサー棒(B) | 1 | |
| 52 | 20324-41030 | センサーベース | 1 | |
| 53 | 00980-42370 | マイクロスイッチ(L-1) | 1 | VX-013-1A3　オムロン製 |
| 54 | 20316-41010 | センサーブラケット | 1 | |
| 55 | 00930-40033 | 引張バネ | 1 | |
| 56 | 20324-31400 | スイッチラベル | 1 | |
| 57 | 20324-31410 | 取扱説明ラベル | 1 | |
| 58 | 20324-41410 | 箱数ラベル | 1 | |
| 59 | 20324-41250 | コンセントラベル | 1 | |
| 60 | 20050-41610 | 注意マーク | 1 | 水をかけてはダメ |
| 61 | 20525-41780 | ブレーカラベル | 1 | |
| 62 | 00980-43250 | 漏電ブレーカ | 1 | BAME2153C　パナソニック製 |

| 図No. | コ　ー　ド | 名　　称 | 個　数 | 備　　考 |
|---|---|---|---|---|
| 100 | 01020-90610 | チョウボルト | 4 | M6×10 |
| 101 | 20000-41780 | バネ平座金組込六角ボルト | 47 | M6×12 |
| 102 | 01010-10612 | 六角穴付ボルト | 3 | M6×12 |
| 103 | 01360-00610 | 六角穴付止ネジ | 4 | M6×10 |
| 104 | 01110-00316 | 十字穴付ナベ小ネジ | 2 | M3×16 |
| 105 | 01113-00308 | 十字穴付タッピンネジ(ナベ) | 1 | M3×8 |
| 106 | 01110-00425 | 十字穴付ナベ小ネジ | 2 | M4×25 |
| 107 | 01250-00606 | 座金付ナット | 16 | M6 |
| 108 | 01000-00630 | 六角ボルト | 4 | M6×30 |
| 109 | 01200-00303 | 六角ナット | 2 | M3 |
| 110 | 01200-00403 | 六角ナット | 2 | M4 |
| 111 | 01200-00504 | 六角ナット | 4 | M5 |
| 112 | 01200-00605 | 六角ナット | 4 | M6 |
| 113 | 01220-00604 | 六角ナット(3種) | 4 | M6 |
| 114 | 01400-00307 | バネザガネ | 2 | M3 |
| 115 | 01400-00410 | バネザガネ | 2 | M4 |
| 116 | 01400-00513 | バネザガネ | 4 | M5 |
| 117 | 01400-00615 | バネザガネ | 4 | M6 |
| 118 | 01421-00408 | ヒラザガネ | 2 | M4 |
| 119 | 01421-00508 | ヒラザガネ | 4 | M5 |
| 120 | 01421-00610 | ヒラザガネ | 12 | M6 |
| 121 | 01420-01223 | ヒラザガネ | 12 | M12 |
| 122 | 01500-03015 | 割ピン | 13 | Φ3×15 |
| 123 | 01500-03020 | 割ピン | 8 | Φ3×20 |
| 124 | 01500-00325 | 割ピン | 1 | Φ3×25 |
| 125 | 01500-03030 | 割ピン | 8 | Φ3×30 |
| 126 | 01501-00510 | Rピン | 12 | Φ5 |
| 127 | 01501-00818 | Rピン | 2 | Φ8 |
| 128 | 01501-01223 | Rピン | 4 | Φ12 |

| 図No. | コ　ー　ド | 名　　称 | 個　数 | 備　　考 |
|---|---|---|---|---|

# 早送りレール部

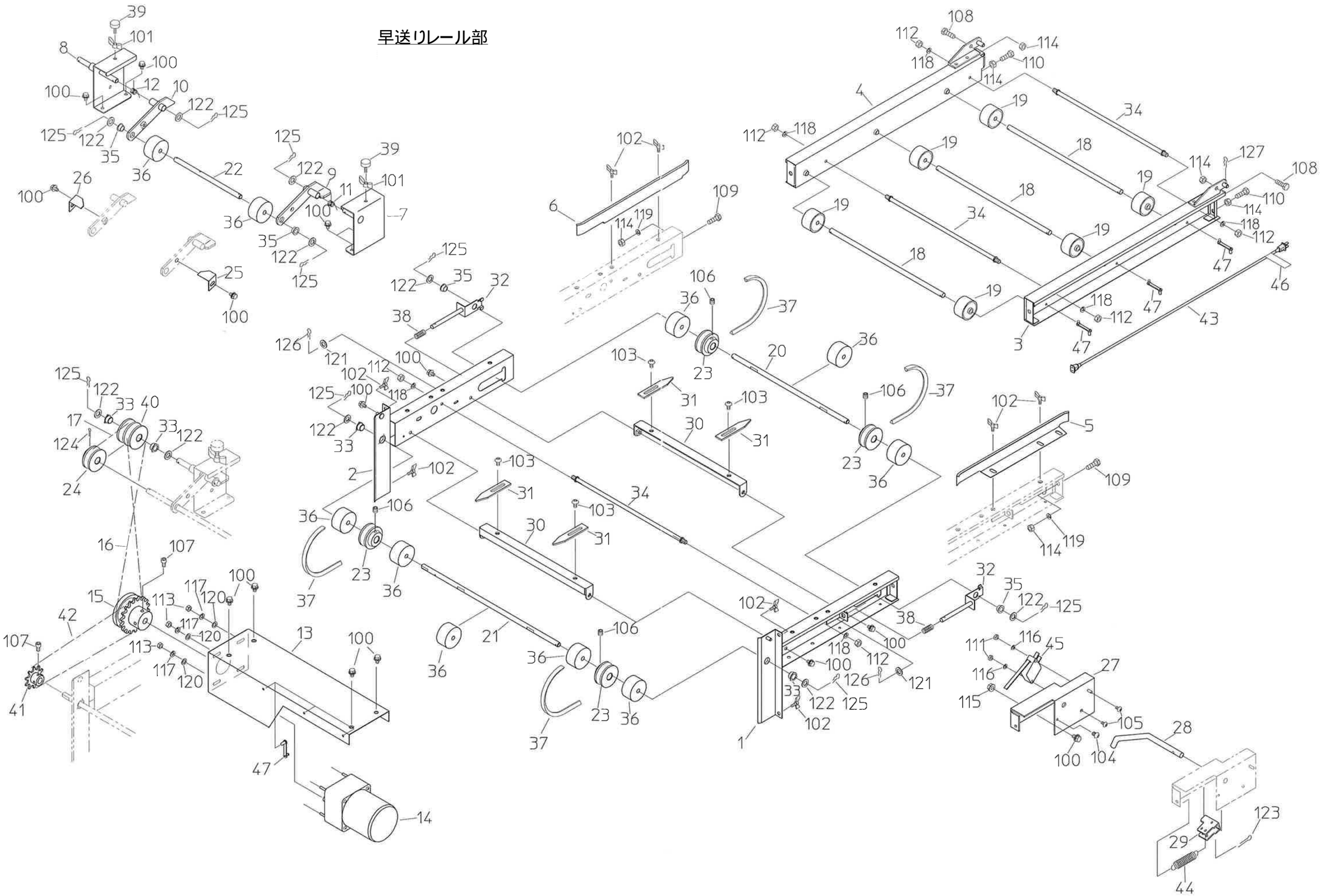
39
101
8
100
12
10
122
125
35
36
22
26
9
11
7
25
6
102
109
114
119
32
38
126
121
112
118
2
23
20
37
31
30
34
16
107
15
42
41
13
47
14
21
1
5
4
18
19
3
43
46
27
28
29
44
45
105
104
111
116
115
123

| 図No. | コ　ー　ド | 名　　称 | 個　数 | 備　　考 |
|---|---|---|---|---|
| 1 | 20324-21010 | 早送りレール(L) | 1 | |
| 2 | 20324-21020 | 早送りレール(R) | 1 | |
| 3 | 20324-31220 | 補助レール(L) | 1 | |
| 4 | 20324-31230 | 補助レール(R) | 1 | |
| 5 | 20324-31310 | 箱ガイド(L) | 1 | |
| 6 | 20324-31320 | 箱ガイド(R) | 1 | |
| 7 | 20324-31010 | 天輪取付側板(L) | 1 | |
| 8 | 20324-31020 | 天輪取付側板(R) | 1 | |
| 9 | 20324-31270 | 天輪アーム(L) | 1 | |
| 10 | 20324-31280 | 天輪アーム(R) | 1 | |
| 11 | 20324-41280 | ネジリバネ(L) | 1 | |
| 12 | 20324-41290 | ネジリバネ(R) | 1 | |
| 13 | 20324-31090 | モーターベース(B) | 1 | |
| 14 | 20324-31190 | ギヤードモーター(早送り) | 1 | 25W 1/25 オリエンタルモーター |
| 15 | 20324-41060 | プーリー付スプロケット | 1 | #410　18T |
| 16 | 20324-41220 | 丸ベルト(A) | 1 | |
| 17 | 20324-41230 | 丸ベルト(B) | 1 | |
| 18 | 20013-41111 | 遊動ローラーシャフト | 3 | |
| 19 | 20013-41112 | 遊動ローラー | 6 | |
| 20 | 20307-41470 | 従動シャフト | 1 | |
| 21 | 20307-41740 | 早送りシャフト | 1 | |
| 22 | 20307-42080 | 天輪シャフト | 1 | |
| 23 | 20307-41880 | Vプーリー(Φ44) | 4 | |
| 24 | 20307-42220 | Vプーリー(Φ40) | 1 | |
| 25 | 20307-41790 | スクレッパー | L1 | |
| 26 | 20307-41790 | スクレッパー | R1 | |
| 27 | 20307-31270 | センサーブラケット(A) | 1 | |
| 28 | 20325-41050 | センサー棒(A) | 1 | |
| 29 | 20307-41631 | U板 | 1 | |
| 30 | 20307-42260 | スクレッパー取付金具 | 2 | |
| 31 | 20115-41160 | スクレッパー | 4 | |
| 32 | 20041-41150 | ベルト張り金具 | 2 | |
| 33 | 20208-41303 | オイルレス軸受 | 4 | 15×10 |
| 34 | 20000-42590 | レールストッパーボルト | 3 | |
| 35 | 20005-　411 | オイルレスベアリング | 4 | 13×10 |
| 36 | 20034-41010 | ゴムローラー | 10 | Φ48 |
| 37 | 03510-00031 | Vベルト | 2 | M31 |
| 38 | 00931-40019 | 圧縮バネ | 2 | |
| 39 | 20050-41320 | 調節ネジ | 2 | M6×60 |
| 40 | 20317-42440 | プーリー(ダブル) | 1 | |
| 41 | 20000-41100 | モータースプロケット | 1 | 9T　Φ10M |
| 42 | 03003-41032 | ローラーチェーン | 1 | #410　32L |
| 43 | 00980-42690 | 中間コード | 1 | 2.0㎟ L=800 |
| 44 | 00930-40033 | 引張バネ | 1 | |
| 45 | 00980-42370 | マイクロスイッチ(L－1) | 1 | VX-013-1A3　オムロン製 |

| 図No. | コ　ー　ド | 名　　称 | 個　数 | 備　　考 |
|---|---|---|---|---|
| 46 | 20041-41420 | コード接続マーク | 1 | |
| 47 | 20033-41400 | コードクランプ | 6 | |

| 図No. | コ　ー　ド | 名　　称 | 個　数 | 備　　考 |
|---|---|---|---|---|
| 100 | 20000-41780 | バネ平座金組込六角ボルト | 15 | M6×12 |
| 101 | 01290-90600 | チョウナット | 2 | M6 |
| 102 | 01020-90610 | チョウボルト | 8 | M6×10 |
| 103 | 01114-00612 | 十字穴付トラス小ネジ | 4 | M6×12 |
| 104 | 01113-00308 | 十字穴付タッピンネジ(ナベ) | 1 | M3×8 |
| 105 | 01110-00316 | 十字穴付ナベ小ネジ | 2 | M3×16 |
| 106 | 01360-20612 | 六角穴付止ネジ | 4 | M6×12 |
| 107 | 01010-10612 | 六角穴付ボルト | 2 | M6×12 |
| 108 | 01000-00812 | 六角ボルト | 2 | M8×12 |
| 109 | 01000-00816 | 六角ボルト | 2 | M8×16 |
| 110 | 01000-00825 | 六角ボルト | 2 | M8×25 |
| 111 | 01200-00303 | 六角ナット | 2 | M3 |
| 112 | 01200-00605 | 六角ナット | 6 | M6 |
| 113 | 01200-00504 | 六角ナット | 4 | M5 |
| 114 | 01200-00807 | 六角ナット | 6 | M8 |
| 115 | 01250-00606 | 座金付ナット | 1 | M6 |
| 116 | 01400-00307 | バネザガネ | 2 | M3 |
| 117 | 01400-00513 | バネザガネ | 4 | M5 |
| 118 | 01400-00615 | バネザガネ | 6 | M6 |
| 119 | 01400-00820 | バネザガネ | 2 | M8 |
| 120 | 01421-00508 | ヒラザガネ | 4 | M5 |
| 121 | 01421-00816 | ヒラザガネ | 2 | M8 |
| 122 | 01420-01016 | ヒラザガネ | 10 | M10 |
| 123 | 01500-03015 | 割ピン | 1 | Φ3×15 |
| 124 | 01500-03030 | 割ピン | 1 | Φ3×30 |
| 125 | 01501-00918 | Rピン | 9 | Φ9 |
| 126 | 01501-00818 | Rピン | 2 | Φ8 |
| 127 | 01511-00918 | Rピン(B) | 1 | Φ9 |

| 図No. | コ　ー　ド | 名　　称 | 個　数 | 備　　考 |
|---|---|---|---|---|

# 送り出し・延長レール部

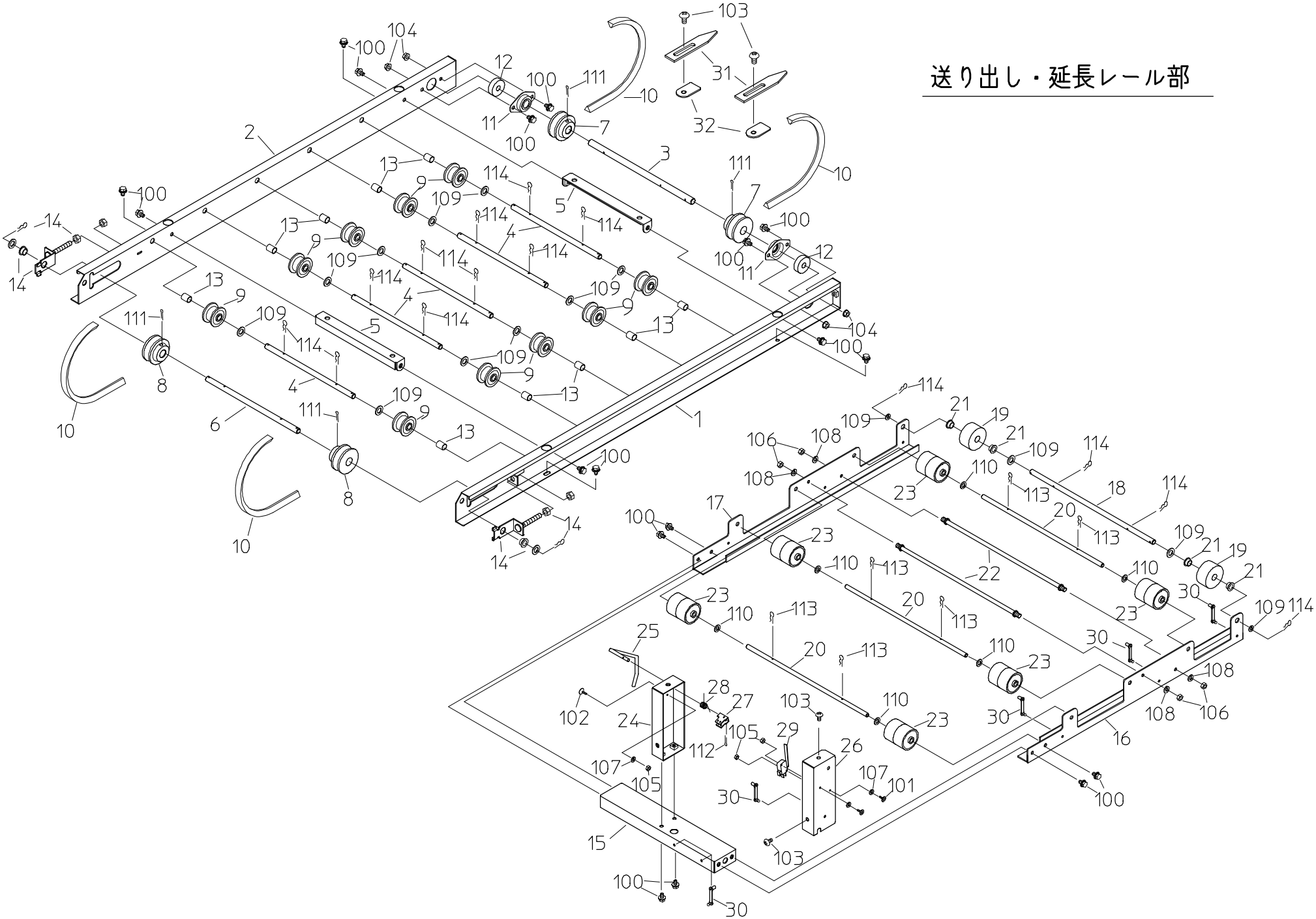
100
104
12
111
10
103
31
32
11
7
2
3
13
9
114
109
5
4
14
8
6
1
17
18
19
20
21
22
23
24
25
26
27
28
29
30
15
16
101
102
105
106
107
108
110
112
113

| 図No. | コ　ー　ド | 名　　称 | 個　数 | 備　　考 |
|---|---|---|---|---|
| 1 | 20324-21080 | 送り出しレール（L） | 1 | |
| 2 | 20324-21090 | 送り出しレール（R） | 1 | |
| 3 | 20324-41070 | 送り出し駆動シャフト | 1 | |
| 4 | 20307-41080 | ローラーシャフト | 5 | |
| 5 | 20307-41110 | スクレッパー取付金具 | 2 | |
| 6 | 20307-41640 | 送り出しシャフト（B） | 1 | |
| 7 | 20307-41940 | Vプーリー（Φ６３） | A2 | |
| 8 | 20307-41940 | Vプーリー（Φ６３） | B2 | |
| 9 | 20117-32290 | 遊動プーリー | 10 | |
| 10 | 03511-00073 | Vベルト | 2 | A-73 |
| 11 | 20134-41120 | ベアリングケース（B） | 2 | |
| 12 | 02204-06001 | ベアリング | 2 | ＃6001 |
| 13 | 20229-41031 | フォークカラー | 10 | L=6.5 |
| 14 | 20000-49050 | 軸受（C）ASSY | 2 | |
| 15 | 20324-31070 | 延長レール補助枠 | 1 | |
| 16 | 20324-31290 | 延長レール（L） | 1 | |
| 17 | 20324-31300 | 延長レール（R） | 1 | |
| 18 | 20324-41080 | ジョイントロッド | 1 | |
| 19 | 20324-41200 | フリーローラー | 2 | 塩ビ　　Φ48 |
| 20 | 20313-41120 | ローラーシャフト（B） | 3 | |
| 21 | 20005-　411 | オイルレスベアリング | 4 | |
| 22 | 20000-42590 | レールストッパーボルト | 2 | |
| 23 | 20013-41112 | 遊動ローラー | 12 | |
| 24 | 20307-31280 | コンベアセンサー箱 | 1 | |
| 25 | 20307-41660 | コンベアセンサー棒 | 1 | |
| 26 | 20307-41671 | センサー箱カバー | 1 | |
| 27 | 20033-41590 | U板 | 1 | |
| 28 | 20041-41360 | ネジリバネ（左） | 1 | |
| 29 | 00980-42370 | マイクロスイッチ（L－１） | 1 | VX-013-1A3　オムロン製 |
| 30 | 20033-41400 | コードクランプ | 6 | |
| 31 | 20115-41160 | スクレッパー | 2 | |
| 32 | 20033-41020 | マワリ止メナット | 2 | M6 |

| 図No. | コ　ー　ド | 名　　称 | 個　数 | 備　　考 |
|---|---|---|---|---|
| 100 | 20000-41780 | バネ平座金組込六角ボルト | 18 | M6×12 |
| 101 | 01110-00316 | 十字穴付ナベ小ネジ | 2 | M3×16 |
| 102 | 01110-00325 | 十字穴付ナベ小ネジ | 1 | M3×25 |
| 103 | 01114-00612 | 十字穴付トラス小ネジ | 4 | M6×12 |
| 104 | 01250-00606 | 座金付ナット | 4 | M6 |
| 105 | 01200-00303 | 六角ナット | 3 | M3 |
| 106 | 01200-00605 | 六角ナット | 4 | M6 |
| 107 | 01400-00307 | バネザガネ | 3 | M3 |
| 108 | 01400-00615 | バネザガネ | 4 | M6 |
| 109 | 01420-01016 | ヒラザガネ | 14 | M10 |
| 110 | 01421-00816 | ヒラザガネ | 6 | M8 |
| 111 | 01500-03040 | 割ピン | 4 | Φ3×40 |
| 112 | 01500-02515 | 割ピン | 1 | Φ2.5×15 |
| 113 | 01501-00818 | Rピン | 6 | Φ8 |
| 114 | 01501-00918 | Rピン | 14 | Φ9 |

# カバー・キャスター

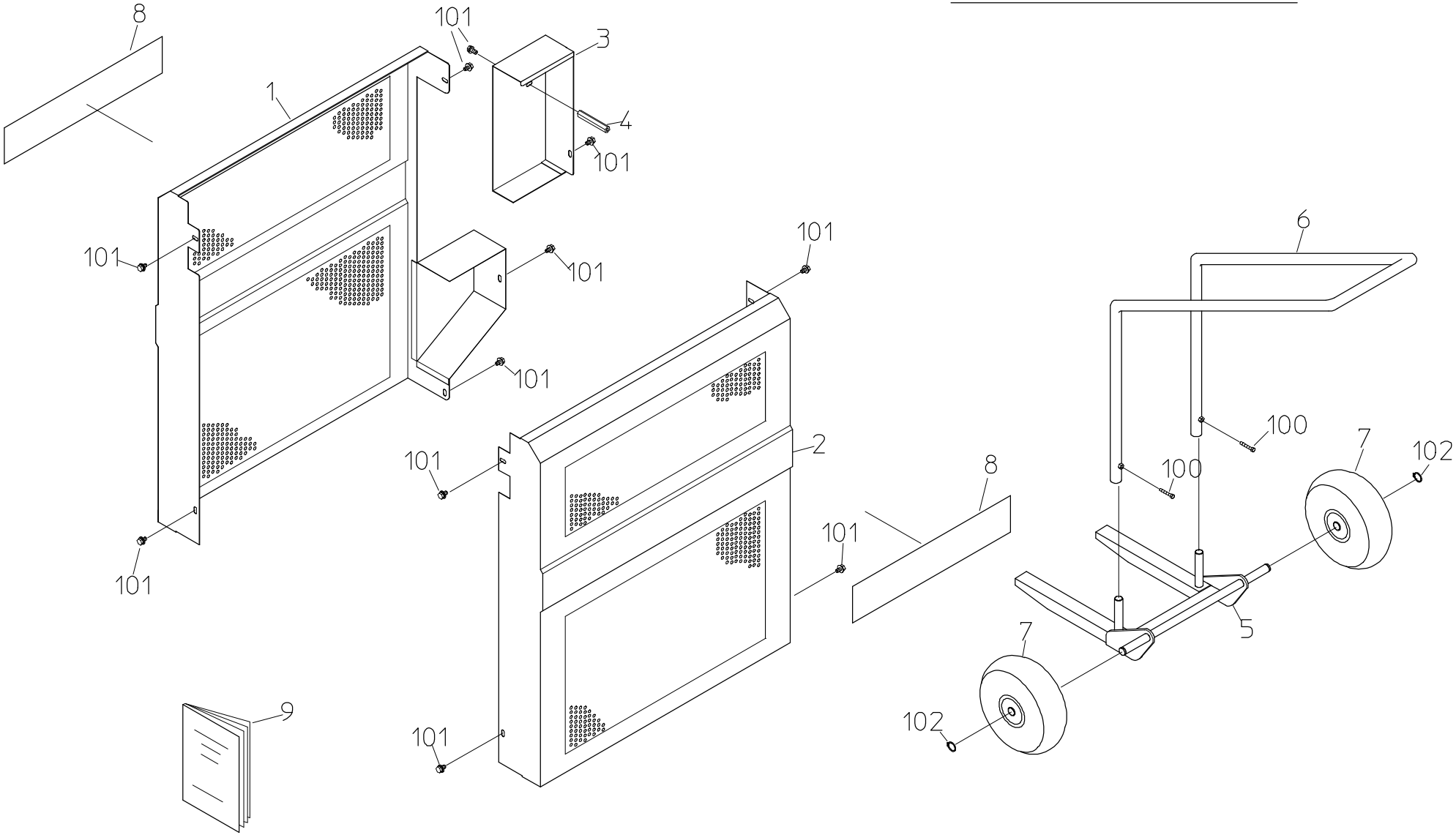
8
101
3
1
4
101
101
101
101
101
101
2
101
8
101
6
100
7
102
100
5
7
102
9
101

| 図No. | コ　ー　ド | 名　　称 | 個　数 | 備　　考 |
|---|---|---|---|---|
| 1 | 20324-21040 | 本体カバー(R) | 1 | |
| 2 | 20324-21050 | 本体カバー(L) | 1 | |
| 3 | 20324-31120 | カバー(B) | 1 | |
| 4 | 20117-41110 | 支柱(70) | 1 | L=70 |
| 5 | 20324-31100 | キャスターフレーム | 1 | |
| 6 | 20307-41410 | キャスターハンドル | 1 | |
| 7 | 20313-31020 | シャリン | 2 | |
| 8 | 20324-31420 | 型式ラベル | 2 | |
| 9 | 20324-41430 | 取扱説明書 | 1 | |

| 図No. | コ　ー　ド | 名　　称 | 個　数 | 備　　考 |
|---|---|---|---|---|
| 100 | 01000-00616 | 六角ボルト | 2 | M6×16 |
| 101 | 20000-41780 | バネ平座金組込六角ボルト | 11 | M6×12 |
| 102 | 02100-02012 | C型止め輪 | 2 | 軸用Φ20 |

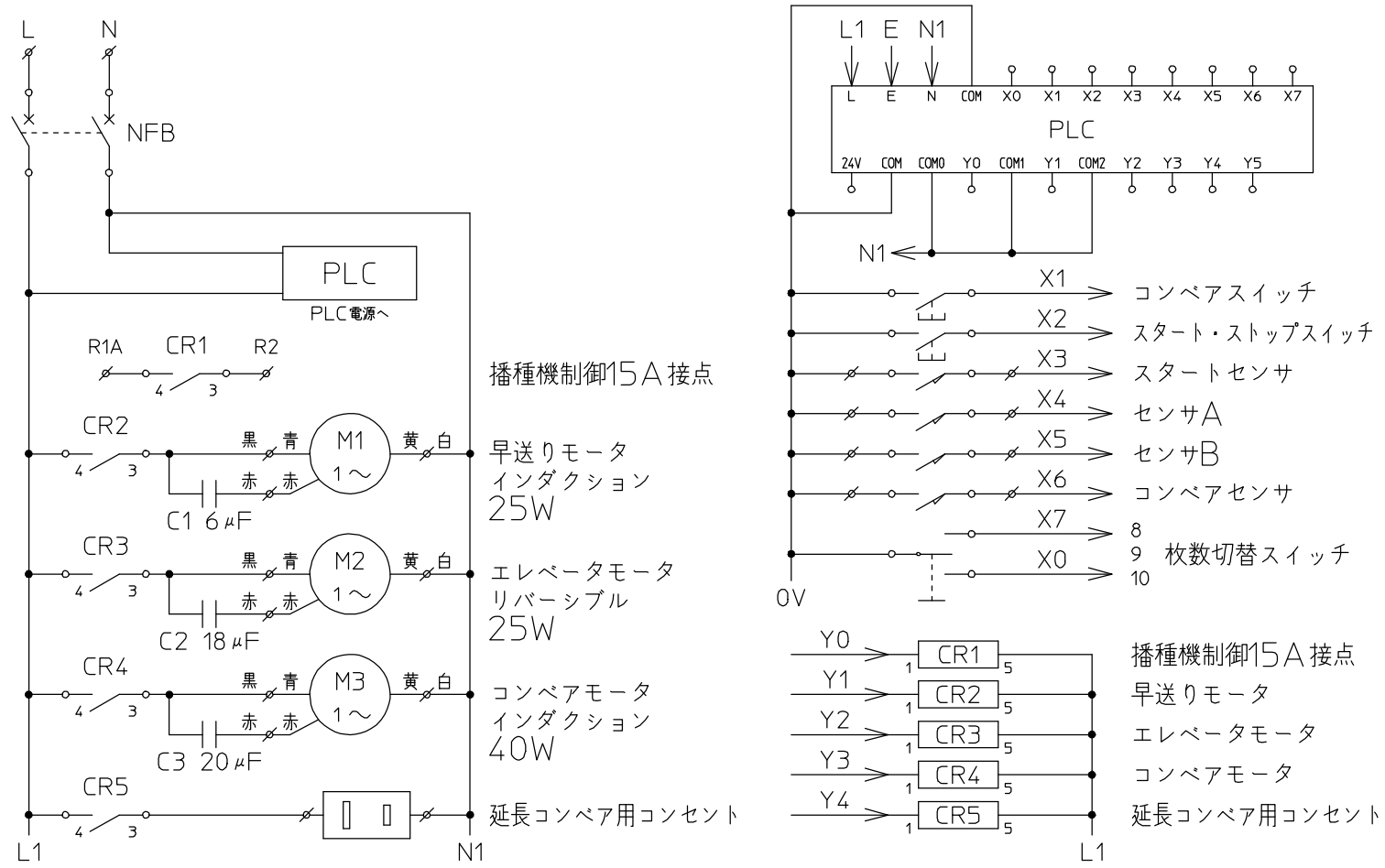
L
N
NFB
PLC
PLC電源へ
R1A
CR1
R2
播種機制御15A接点
CR2
M1
1～
黒
青
赤
赤
黄
白
早送りモータ
インダクション
25W
C1 6μF
CR3
M2
1～
エレベータモータ
リバーシブル
25W
C2 18μF
CR4
M3
1～
コンベアモータ
インダクション
40W
C3 20μF
CR5
延長コンベア用コンセント
L1
N1
L1 E N1
L E N COM X0 X1 X2 X3 X4 X5 X6 X7
PLC
24V COM COM0 Y0 COM1 Y1 COM2 Y2 Y3 Y4 Y5
N1
X1 コンベアスイッチ
X2 スタート・ストップスイッチ
X3 スタートセンサ
X4 センサA
X5 センサB
X6 コンベアセンサ
X7 8
X0 9 枚数切替スイッチ
10
0V
Y0 CR1
Y1 CR2
Y2 CR3
Y3 CR4
Y4 CR5
播種機制御15A接点
早送りモータ
エレベータモータ
コンベアモータ
延長コンベア用コンセント
L1

## 配線図

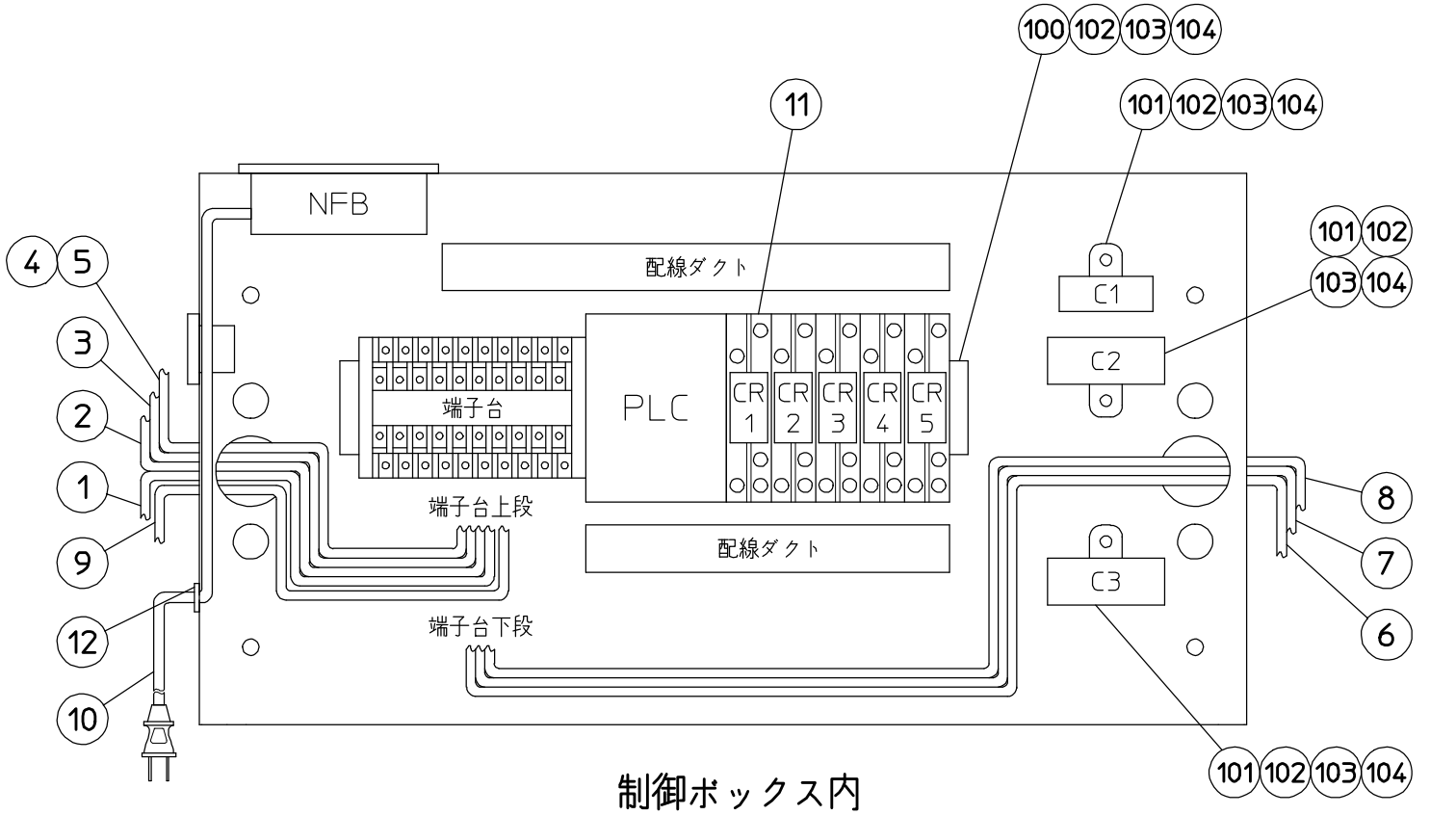
NFB
配線ダクト
端子台
PLC
CR 1
CR 2
CR 3
CR 4
CR 5
C1
C2
C3
端子台上段
端子台下段
配線ダクト
100 102 103 104
11
101 102 103 104
101 102
103 104
4 5
3
2
1
9
12
10
8
7
6
101 102 103 104

## 制御ボックス内

| 図No. | コ　ー　ド | 名　　称 | 個　数 | 備　　考 |
|---|---|---|---|---|
| 1 | 00980-43470 | センサコード(センサA) | 1 | |
| 2 | 00980-43480 | センサコード(スタート) | 1 | |
| 3 | 00980-43490 | センサコード(センサB) | 1 | |
| 4 | 00980-43500 | センサコード(コンベア) | 1 | |
| 5 | 00980-43510 | センサコード(延長) | 1 | |
| 6 | 00980-43520 | モータコード(早送り) | 1 | |
| 7 | 00980-43530 | モータコード(エレ_コン) | 1 | |
| 8 | 00980-43530 | モータコード(エレ_コン) | 1 | |
| 9 | 00980-43540 | センサコード(播種) | 1 | |
| 10 | 00980-43580 | 電源コード | 1 | |
| 11 | 00980-43450 | リレーソケット | 5 | |
| 12 | 20208-48411 | コードブッシュ | 1 | |
| PLC | 00980-43430 | シーケンサ | 1 | FX1s-14MR　三菱製 |
| NFB | 00980-43250 | 漏電ブレーカ | 1 | BAME2153C　パナソニック製 |
| CR1 | 00980-43440 | リレー | 1 | 播種機制御15A接点 |
| CR2 | 00980-43440 | リレー | 1 | 早送りモータ |
| CR3 | 00980-43440 | リレー | 1 | エレベータモータ |
| CR4 | 00980-43440 | リレー | 1 | コンベアモータ |
| CR5 | 00980-43440 | リレー | 1 | 延長コンベア用コンセント |
| M1 | 20324-31190 | ギヤードモーター(早送り) | 1 | 25W 1/25 オリエンタルモーター |
| M2 | 20324-31210 | レバーシブルモーター | 1 | 25W 1/18 オリエンタルモーター |
| M3 | 20324-31030 | ギヤードモートル(送り出し) | 1 | 40W 1/25 オリエンタルモーター |
| C1 | | コンデンサ | 1 | 6μF |
| C2 | | コンデンサ | 1 | 18μF |
| C3 | | コンデンサ | 1 | 20μF |

| 図No. | コ　ー　ド | 名　　称 | 個　数 | 備　　考 |
|---|---|---|---|---|
| 100 | 01110-00410 | 十字穴付ナベ小ネジ | 2 | M4×10 |
| 101 | 01110-00416 | 十字穴付ナベ小ネジ | 3 | M4×16 |
| 102 | 01200-00403 | 六角ナット | 5 | M4 |
| 103 | 01400-00410 | バネザガネ | 5 | M4 |
| 104 | 01421-00408 | ヒラザガネ | 5 | M4 |