回収装置

B-17

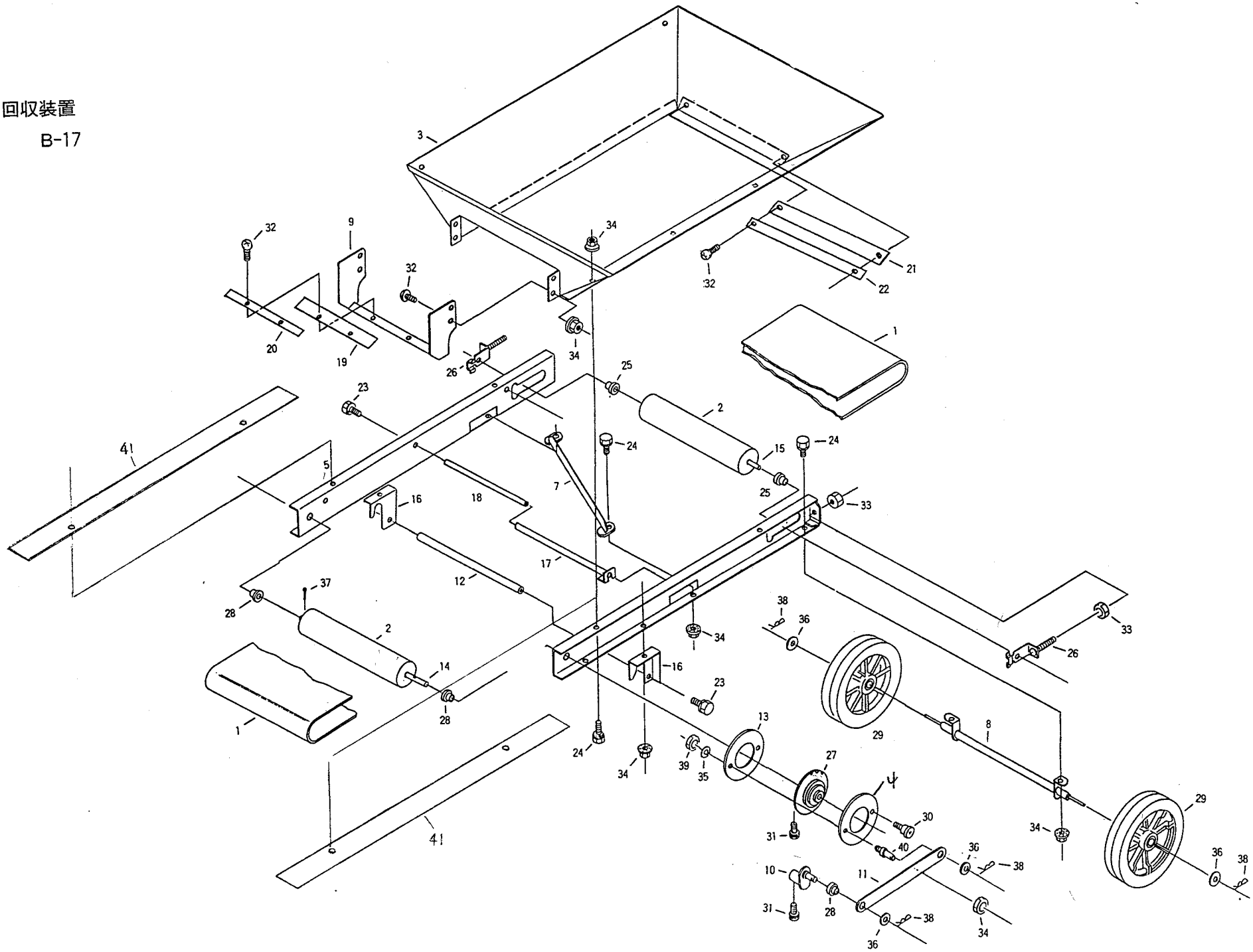
3
32
9
32
34
32
21
22
20
19
34
1
26
25
23
2
41
5
24
15
24
7
25
16
18
33
17
12
37
28
2
34
38
36
33
26
14
16
23
1
28
13
29
8
24
34
39
35
27
29
30
31
40
34
36
38
36
38
10
11
31
28
38
34
36

回収装置　B－17

図No.	コード	名称	個数	備考
1	20304－21240	コンベアベルト	1	
2	20304－21260	ベルトローラー	2	
3	20304－21270	土受ホッパー	1	
4	20304－41840	ホイール支持板	B1	
5	20304－31810	フレーム（右）	1	
6	20304－31820	フレーム（左）	1	
7	20304－31830	スクレッパー	1	
8	20304－31840	車輪取付金具	1	
9	20304－31850	ゴムカバー取付金具	1	
10	20304－41340	アーム	1	
11	20304－41350	リンクアーム	1	
12	20304－41460	間隔パイプ	1	
13	20304－41840	ホイール支持板	A 1	
14	20304－41740	シャフト（駆動）	1	
15	20304－41750	シャフト（従動）	1	
16	20304－41760	脚（前）	L1・R1	
17	20304－41770	連結パイプ	4	
18	20304－41780	ローラー	4	
19	20304－41790	カバーゴム	1	
20	20304－41800	カバー押エ	1	
21	20304－41810	ベルトカバー（後）	1	
22	20304－41820	ゴム押エ（後）	1	
23	20000－41760	バネ座金組込六角ボルト	10	M 8 ×14
24	20000－42010	バネ・平座金組込六角ボルト	10	M 6 ×16
25	20005－411	オイルレスベアリング	2	
26	20013－41109	ベルト張り金具	2	
27	20037－41080	ラチェットホイル完結	1	
28	20208－41303	オイルレス軸受	4	
29	29222－31070	シャリン	2	

図No.	コード	名称	個数	備考
30	20041－41700	段付ネジ	2	M 6 ×16
31	01010－10612	六角穴付ボルト	2	M 6 ×12
32	01110－00612	十字穴付トラスネジ	8	M 6 ×12
33	01200－00807	六角ナット	4	M 8
34	01250－00606	座付ナット	16	M 6
35	01400－00615	バネ座金	2	M 6
36	01420－01016	平座金	4	M10
37	01500－03025	割ピン	4	φ 3 ×25
38	01501－01023	R ピン	4	φ10
39	01200－00605	六角ナット	2	M 6
40	20304－41830	ピン	1	
41	20304－41860	ベルトカバー	2	