BM-90K

パーツリスト

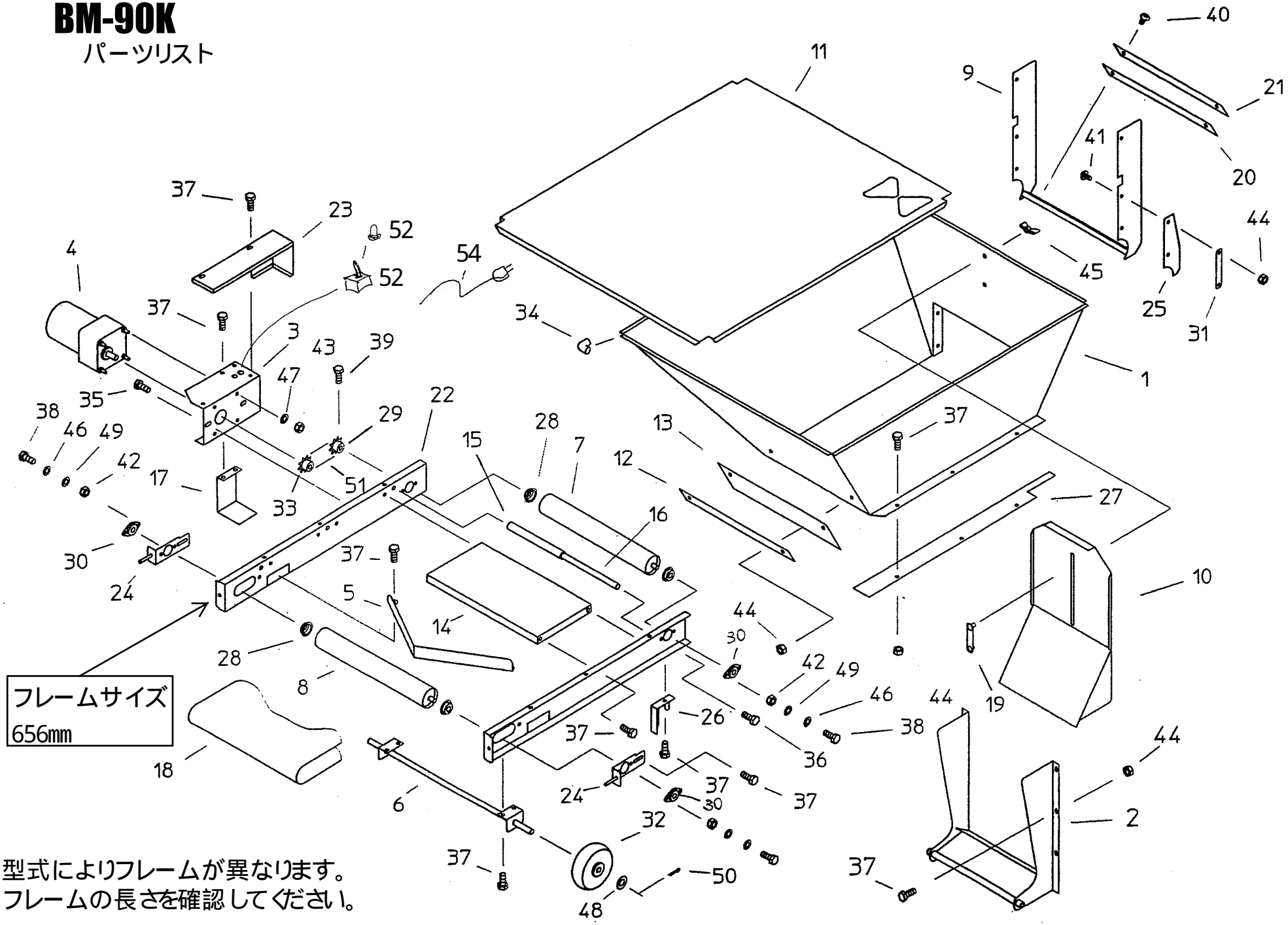

フレームサイズ
656mm

※ 型式によりフレームが異なります。
フレームの長さを確認してください。

符号	コード	名称	個数	寸法
1	２０３０４－２１３１０	ホッパー供給	1	
2	２０３０４－２１３２０	供給受口	1	
3	２０３０４－３１６４０	モーターベース	1	
4	２０３０４－３１６８０	ギャードモートル	1	40W 1/180
5	２０３０４－３１９１０	スクレッパー	1	
6	２０３０４－３２１１０	車輪取付金具	1	
7	２０３０４－３２１２０	駆動ローラー	1	
8	２０３０４－３２１３０	従動ローラー	1	
9	２０３０４－３２１４０	ゴムカバー取付金具	1	
１０	２０３０４－３２１５０	シャッター	1	
１１	２０３０４－３２２００	安全ワク	1	
１２	２０３０４－４１３９０	ゴム押エ（後）	1	
１３	２０３０４－４１４１０	ベルトカバー（後）	1	
１４	２０３０４－４１５２０	ベルト受板	2	
１５	２０３０４－４１５３０	ローラー	3	
１６	２０３０４－４１５４０	間隔パイプ	3	
１７	２０３０４－４１５７０	コードカバー	1	
１８	２０３０４－４１６７０	ベルト	1	
１９	２０３０４－４２０５０	固定版	1	
２０	２０３０４－４２１７０	ゴムカバー	1	
２１	２０３０４－４１８００	カバー押エ	1	
２２	２０３２０－２１０７０	フレーム	Ｌ１，Ｒ１	
２３	２０３２０－３１０８０	モーターカバー	1	
２４	２０３２０－３１２５０	ベルト張り金具	Ｌ１，Ｒ１	
２５	２０３２０－４１０９０	ゴムカバー（側）	2	
２６	２０３２０－４１１２０	脚（前）	Ｌ１，Ｒ１	
２７	２０３２０－４１２００	ベルトカバー（側）	Ｌ１，Ｒ１	
２８	２０３２０－４１２１０	メタル受ケ	4	
２９	２０３２０－４１２７０	スプロケット（１２Ｔ）	1	

符号	コード	名称	個数	寸法
３０	２００４１－４１０８０	ピロー型軸受	4	
３１	２０１４５－４１９００	押エ板	2	
３２	２０１４５－４１９５０	車輪 φ１００	2	
３３	２０２０８－４３２１１	モータースプロケット１２Ｔ	1	
３４	２００００－４１６９０	コーナーゴム	4	
３５	２００００－４１７５０	バネ平座金組込六角ボルト	2	Ｍ８×１６
３６	２００００－４１７６０	バネ座金組込六角ボルト	6	Ｍ８×１４
３７	２００００－４１７８０	バネ平座金組込六角ボルト	２６	Ｍ６×１２
３８	０１０００－００５１２	六角ボルト	8	Ｍ５×１２
３９	０１０１０－１０６１２	六角穴付ボルト	2	Ｍ６×１２
４０	０１１１４－００６１２	十字穴付トラスネジ	6	Ｍ６×１２
４１	０１１１４－００６１５	十字穴付トラスネジ	4	Ｍ６×１５
４２	０１２００－００５０４	六角ナット	8	Ｍ５
４３	０１２００－００６０５	六角ナット	8	Ｍ６
４４	０１２５０－００６０５	座付ナット	２５	Ｍ６
４５	０１２９０－００８００	チョウナット	1	Ｍ８
４６	０１４００－００５１３	バネ座金	8	Ｍ５
４７	０１４００－００６１５	バネ座金	4	Ｍ６
４８	０１４２０－０１２２３	平座金	2	Ｍ１２
４９	０１４２１－００５０８	平座金	8	Ｍ５
５０	０１５００－０３０２０	割ピン	2	φ３×２０
５１	０３００３－４１０３４	ローラーチェーン	1	#410 34L
52	20030 - 46119	スナップスイッチ	1	
53	20030 - 46120	ゴムキャップ	1	
54	00980 - 41090	電源コード (H)	1	