取扱説明書

うすまきオート播種機

HK-307

当製品を安全に、また正しくお使いいただくために必ず本取扱説明書をお読みください。誤った使いかたをすると、事故を引き起こすおそれがあります。
お読みになった後も必ず製品に近接して保存してください。

うすまきオート播種機HK-307を
お買い上げいただき、ありがとうございます。

はじめに

- この取扱説明書は**うすまきオート播種機HK－307**の取扱方法と使用上の注意事項について記載してあります。**ご使用前には必ず、この取扱説明書を熟知するまで**お読みのうえ、正しくお取扱いいただき、最良の状態でご使用ください。
- お読みになったあとも**必ず製品に近接して保存**してください。
- 製品を貸与または譲渡される場合は、この取扱説明書を製品に添付してお渡しください。
- この取扱説明書を紛失または損傷された場合、速やかに当社にご注文ください。
- なお、品質・性能向上あるいは安全上、使用部品の変更を行うことがあります。
  その際には、本書の内容および写真・イラストなどの一部が、本製品と一致しない場合がありますので、ご了承ください。
- ご不明なことやお気付のことがございましたら、お買上げいただきましたお店、またはお近くの特約店・販売店・JAにご相談ください。
- ⚠ 印付きの下記マークは、安全上、特に重要な項目ですので、必ずお守りください。

⚠ **警告**　その警告文に従わなかった場合、死亡または重傷を負う危険性があるものを示します。

⚠ **注意**　その警告文に従わなかった場合、ケガを負うおそれのあるものを示します。

- この取扱説明書には安全に作業していただくために、安全上のポイント**「安全に作業をするために」**を記載してあります。使用前に必ずお読みください。

目　　次

１．安全に作業をするために……３～６
２．安全銘板の貼り付け位置……７
３．本製品の使用目的について……７
４．各部の名称……８
５．仕　様……８
６．組立要領……９～13
７．運転及び操作……14～20
８．土入れ作業……21～22
９．点検・整備及び保管上の注意……23
１０．故障の診断と処置……24～25
１１．パーツリスト……27～39

1. 安全に作業をするために

ここに記載されている注意項目を守らないと、
死亡を含む傷害や事故、機械の破損が生じるおそれがあります。

⚠警告　**子供を近づけない**

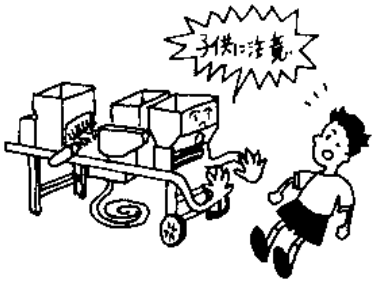

子供には充分注意し、近づけないようにしてください。

【守らないと】
傷害事故を引きおこすおそれがあります。

⚠警告　**電気部品・コードを必ず点検**

配線コードが他の部品に接触していないか、被覆のはがれや
接触部のゆるみがないかを毎日作業前に点検してください。

【守らないと】
ショートして、火災事故をおこすおそれがあります。

⚠警告　**２人以上で作業するときは、**
お互いに合図しながら機械を始動する

【守らないと】
思わぬ事故になることがあります。

⚠警告　**点検・整備時には必ず電源スイッチを**
「OFF」にし、差込みプラグを抜く

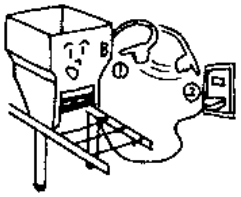

点検・整備は、必ず電源スイッチを「OFF」にし、
差込みプラグを抜いてから行ってください。

【守らないと】
思わぬ事故をおこします。

⚠注意　使用前に取扱説明書を必ず読む

使用前に取扱説明書をよく読んで安全で正しい作業をしてください。

【守らないと】
傷害事故や機械の破損をひきおこします。

⚠注意　こんなときは作業しない

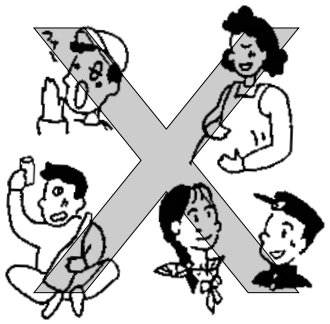

- 過労・病気・薬物の影響、その他の理由により作業に集中できないとき。
- 酒を飲んだとき。
- 妊娠しているとき。
- 18才未満の人。

⚠注意　作業に適した服装をする

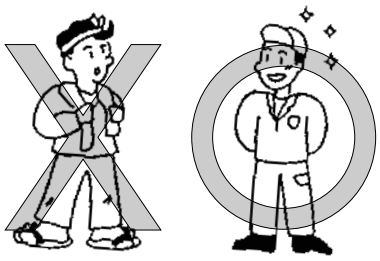

はち巻き・首巻き・腰タオルは禁止です。
作業に適した、だぶつきの無い服装をしてください。

【守らないと】
機械に巻き込まれたりするおそれがあります。

⚠注意　点検・整備をおこなう

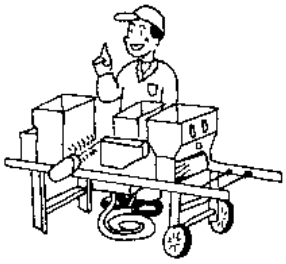

機械を使う前と後には必ず点検・整備をしてください。

【守らないと】
事故・ケガ、機械の故障をまねくおそれがあります。

⚠注意　電源は単相100V専用コンセントに接続する

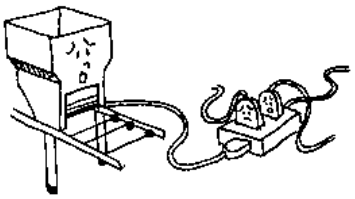

また、タコ足配線はおやめください。

【守らないと】
火災事故の原因となります。

⚠注意

作業中、停電した場合は、必ず電源スイッチを切る

【守らないと】
通電時、急にまわりだし、思わぬ傷害事故を起こします。

⚠注意

作業を中断・終了した場合は、必ず電源スイッチを切る

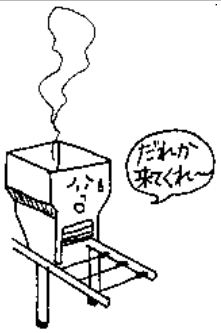

【守らないと】
ショートして、火災の原因になることがあります。

⚠注意

カバー類は必ず取り付ける

点検・整備などで取り外したカバー類は、必ず取り付けてください。

【守らないと】
機械に巻き込まれて、傷害事故を引きおこすおそれがあります。

⚠注意

機械を他人に貸すときは取扱方法を説明する

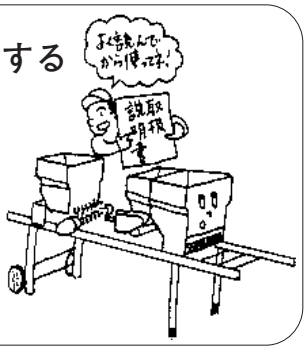

取扱方法をよく説明し、使用前に「取扱説明書」を必ず読むように指導してください。

【守らないと】
傷害事故や，機械の破損をまねくおそれがあります。

⚠注意

機械の改造禁止

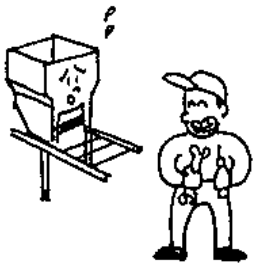

純正部品や指定以外のアタッチメントを取り付けないでください。
改造をしないでください。

【守らないと】
事故・ケガ、機械の故障をまねくおそれがあります。

⚠注意　**後始末を忘れずにする**

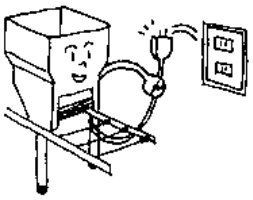

長時間使用しないときは、差込みプラグをコンセントから抜いてください。

【守らないと】
火災事故や感電事故のおそれがあります。

2. 安全銘板の貼り付け位置

安全に作業していただくために安全銘板の貼り付け位置を示したものです。
安全銘板は常に汚れや破損のないように保ち，もし破損・紛失した場合は，新しいものに貼り直してください。

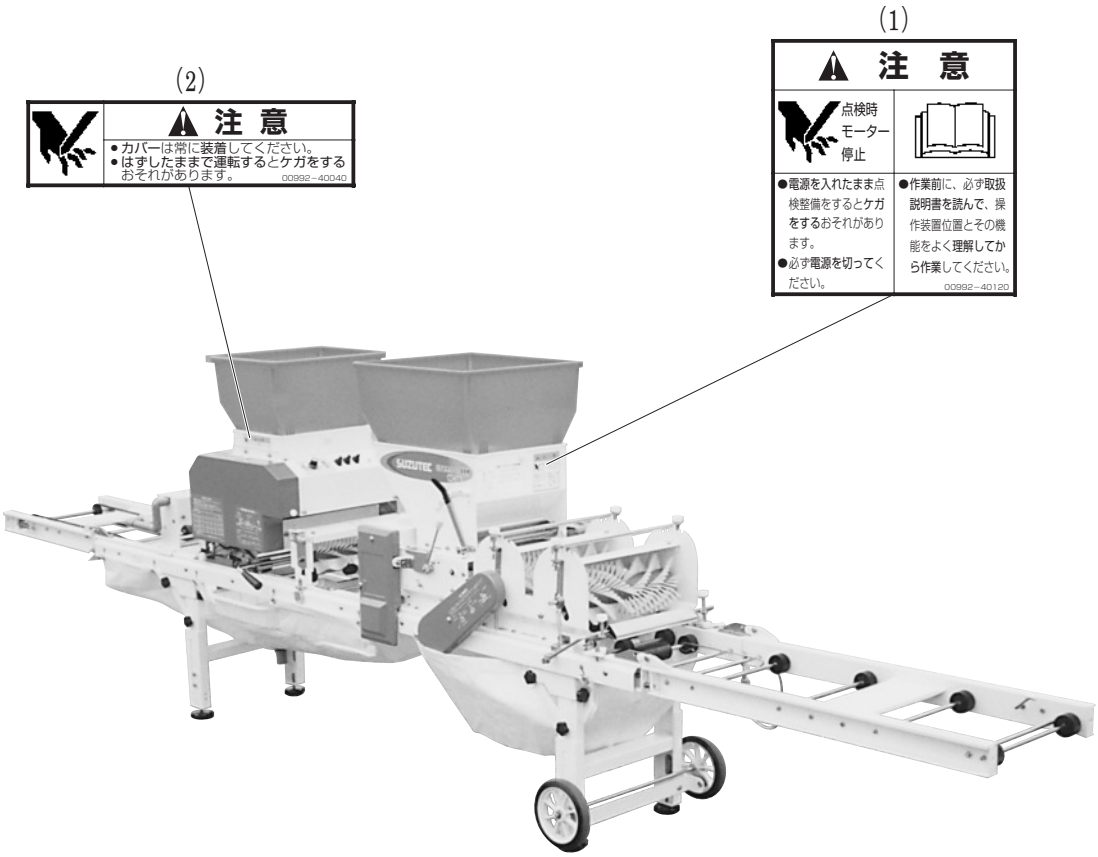

紛失または破損された場合には、当社に下記の表を参考にご注文ください。

No	部品番号	部品名称
(1)	００９９２―４０１２０	注意ラベル　ＣＬ―９
(2)	００９９２―４００４０	注意ラベル　ＣＬ―３

3. 本製品の使用目的について

本製品は、育苗箱への土入れ・播種・覆土の作業機としてご使用ください。
使用目的以外の作業や改造などは、決してしないでください。

4.各部の名称

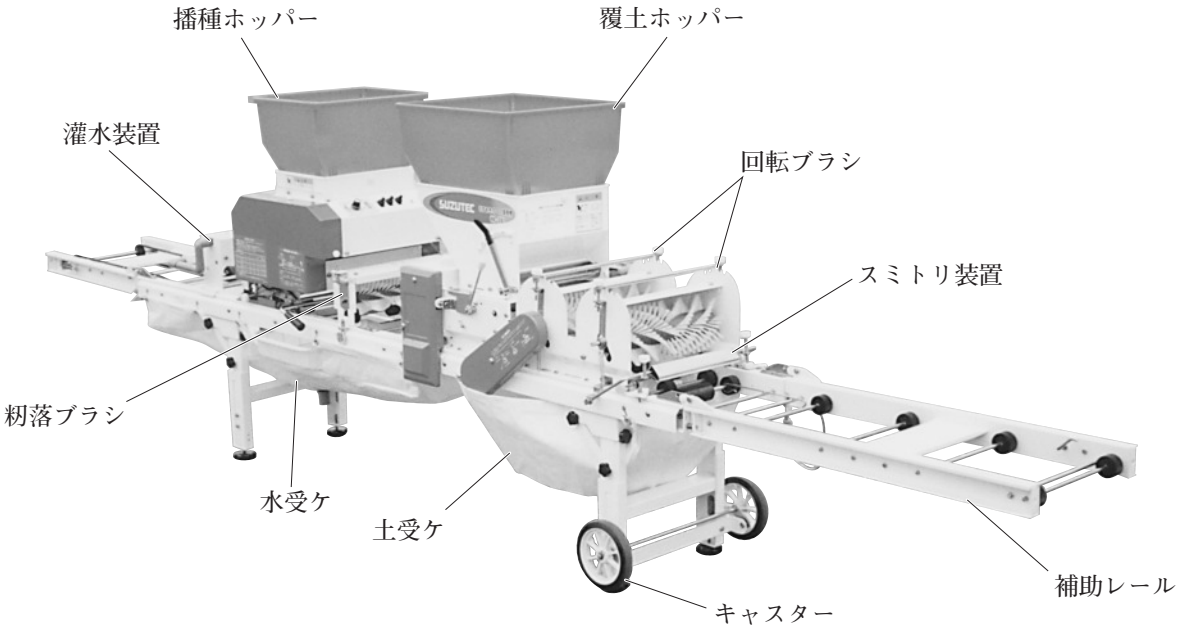

5.仕　　様

型　　式		ＨＫ－307
全　　長		3685㎜（格納時2395㎜）
全　　幅		595㎜
全　　高		1080,1180㎜
重　　量		92㎏
動　　力	搬　送	40W／100Ｖ（減速比１／36）
	播　種	40W／100Ｖ（減速比１／36…可変速付）
ホッパー容量	播　種	27ℓ
	覆　土	47ℓ
灌　水　量		0.6～1.6ℓ／箱
播種量の調節		可変速モータにより播種ローラーの回転数を可変する。
播種量（催芽）	低　速	100㎖～170㎖（ 65ｇ～112ｇ）
	中　速	145㎖～250㎖（ 95ｇ～165ｇ）
	高　速	230㎖～390㎖（150ｇ～257ｇ）
覆　土　量		0.5～1.5ℓ／箱（３㎜～９㎜厚）
土　入　量		2.4～4.0ℓ／箱（15㎜～25㎜厚）
土落し方式		ダブル回転ブラシ
能　　力		300箱／時（50Hz,60Hz）

※本製品は，50Hz地区に組付てあります。60Hz地区の場合は，駆動部のスプロケットを同梱の物と交換して下さい。

6.組立要領

6．1　脚の組立

⑴　本機に折りたたまれている脚を立てて，ノブボルト（M６×10）にて，しっかりと固定して下さい。

⑵　脚の高さを２段階に伸ばすことができます。六角ボルトをゆるめて写真のように伸ばして下さい。

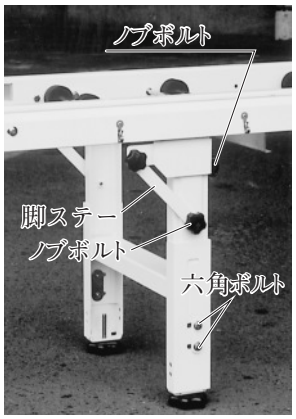

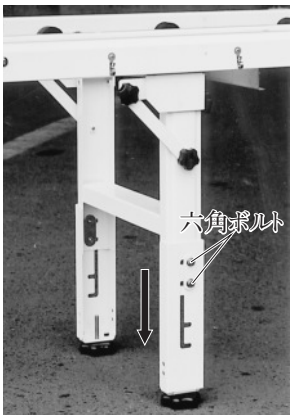

6．2　補助レールの組立

補助レールを連結し，Ｒピンで抜けないように固定して下さい。

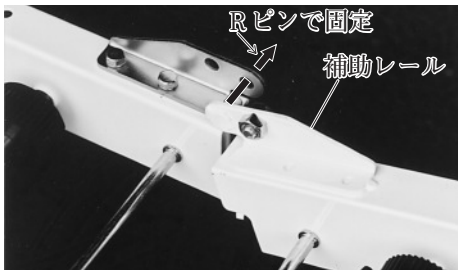

6．3　駆動補助レールの組立

⑴　補助レールを折りたたんだ時に、六角ナット（M８）の六角面が折りタタミ金具に平らに接触するように、六角ボルト（M８×12）と六角ナット（M８）を固定して下さい。。

⑵　調節ネジにて駆動補助レールの水平を調節して下さい。

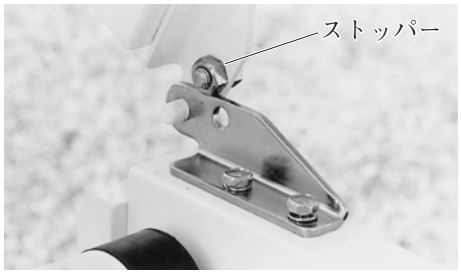

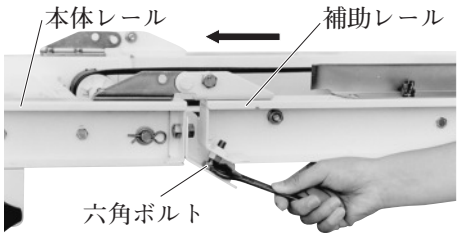

6．4　センサコードの接続

補助レール先端にあるセンサから出ているコードプラグを，駆動部コンセントより出ている，中間コードと接続して下さい。

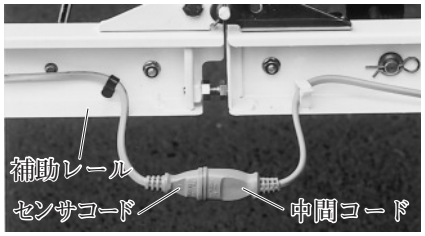

6．5　土受ケシートの組立

土受ケシートに付いている穴をフックに引掛けて下さい。

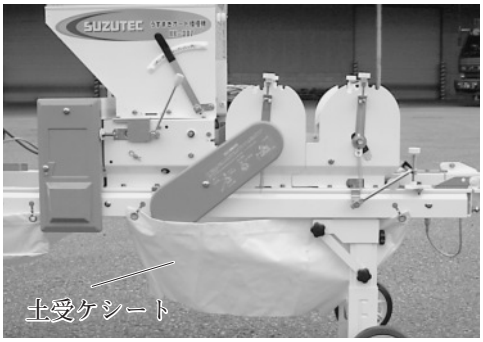

6．6　水受ケシートの組立

水受ケシートに付いている穴をフックに引掛けて下さい。

又，排水ホースを取り付けて下さい。

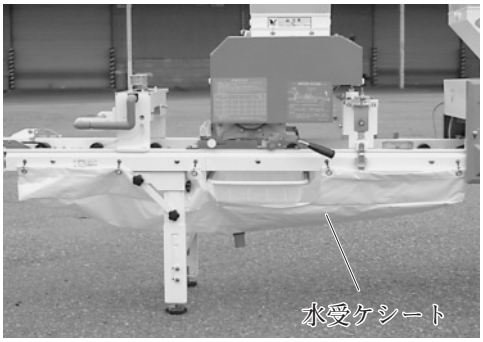

6．7　モミウケカゴの組立

播種ホッパーの下側にモミウケカゴをサイドから差し込んで下さい。

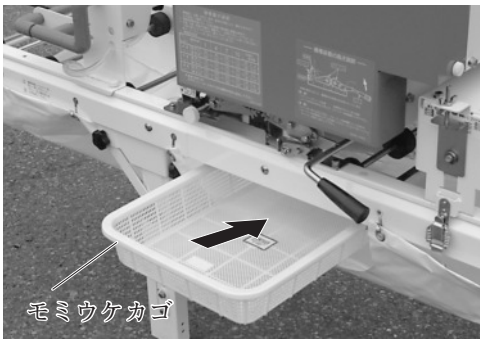

6．8　播種ホッパーの組立

※本機は，出荷時に組付けてあります。

(イ)　写真①のスタンドガイド(L)(R)の上に，写真②の播種部を乗せて下さい。

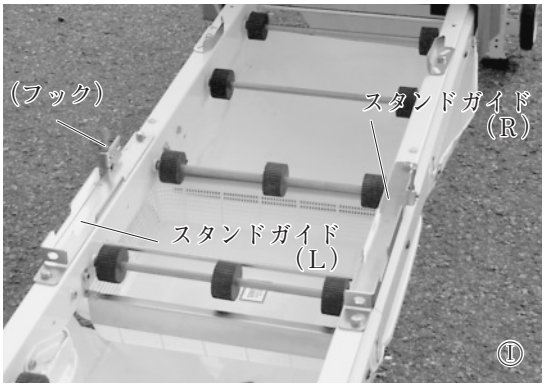

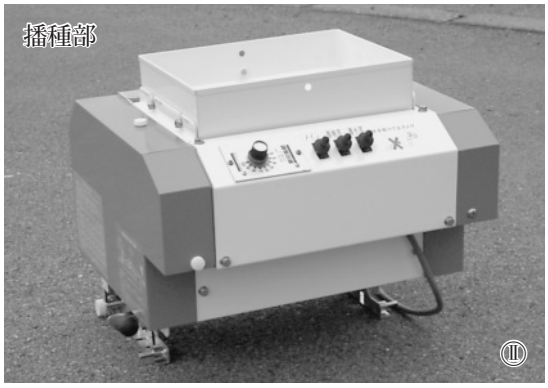

(ロ) 写真Ⅲの様にセット後，矢印の方向に播種部を押して写真Ⅳの様にセットして下さい。

この時，ピンがⒶの状態に，フックがⒷの状態になる様確実にセットして下さい。

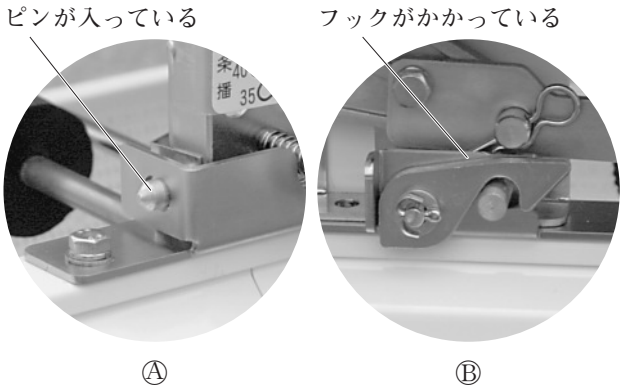

以上で播種部のセットは完了です。

(ハ) 播種部を外す場合は，写真の様にフックを解除し，セット時と反対方向⇨に引っ張ってからレール部から取り外して下さい。

6．9　モミウケの組立

モミウケを写真の様にセットして下さい。

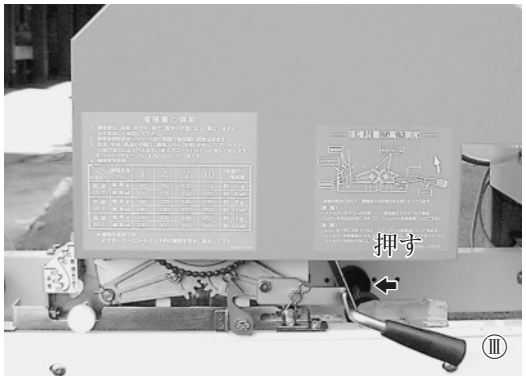

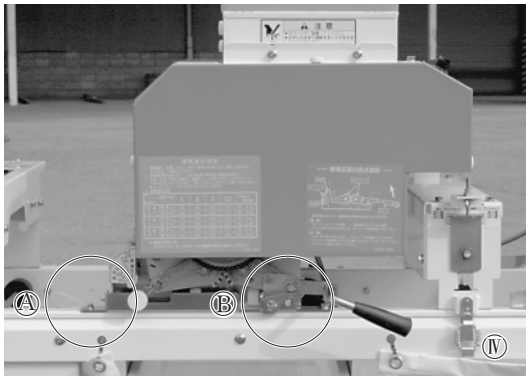

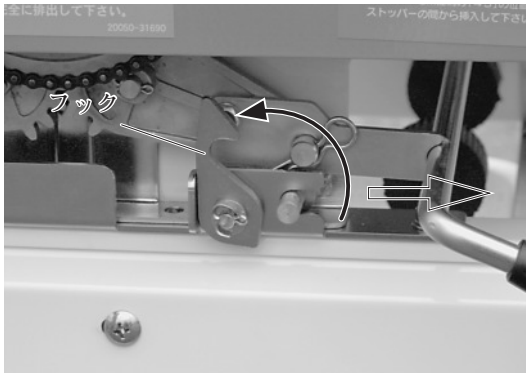

6．10　籾落ブラシの組立

⑴　播種部後方のあいている場所に、進行方向左側にモーターを配置し、播種機レールに対し直角になる様位置決めして下さい。

⑵　位置決めしましたら，両サイドに付いているクランプをレールに引掛けて，固定して下さい。

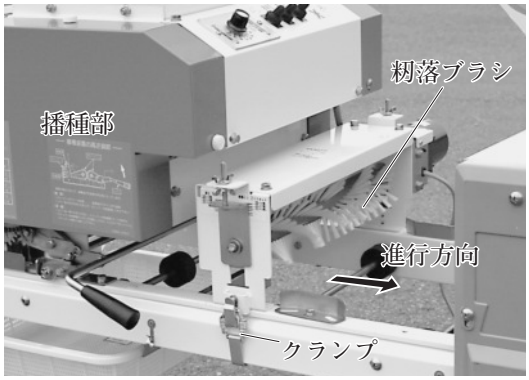

6．11　給水ホースの接続

⑴　減圧弁から出ている左側ホースノズルに水道からのビニールホースを接続して下さい。

⑵　オーバーフローした水は，右側のホースノズルより出てきますのでビニールホースを接続し水受けの中へ入れて下さい。

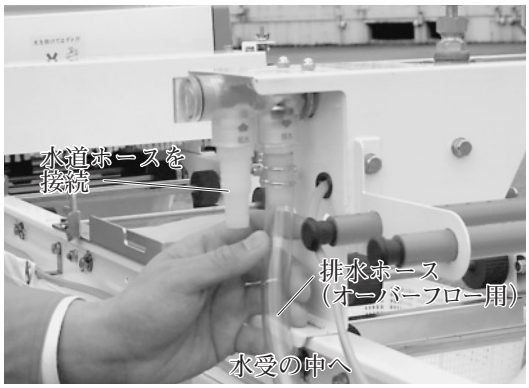

6．12　薬液灌水を行う時

⑴　ホースノズルにかぶっているキャップを外して下さい。

⑵　ホースノズルに透明ビニールホース（φ９）を取り付けて下さい。

（注意）**薬液灌水を行わない時は，必ずキャップをして下さい。**

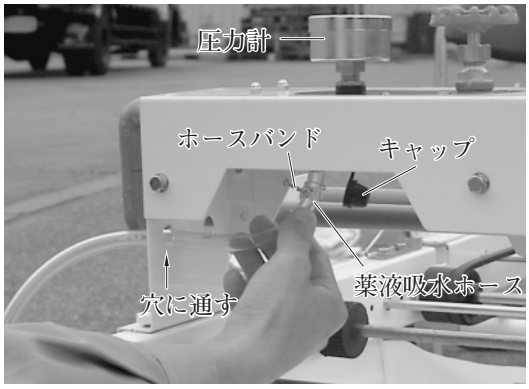

6．13　後灌水方式への組換え

後灌水方式へ組換える場合は，写真を参考にしながら，次の順序にて行って下さい。

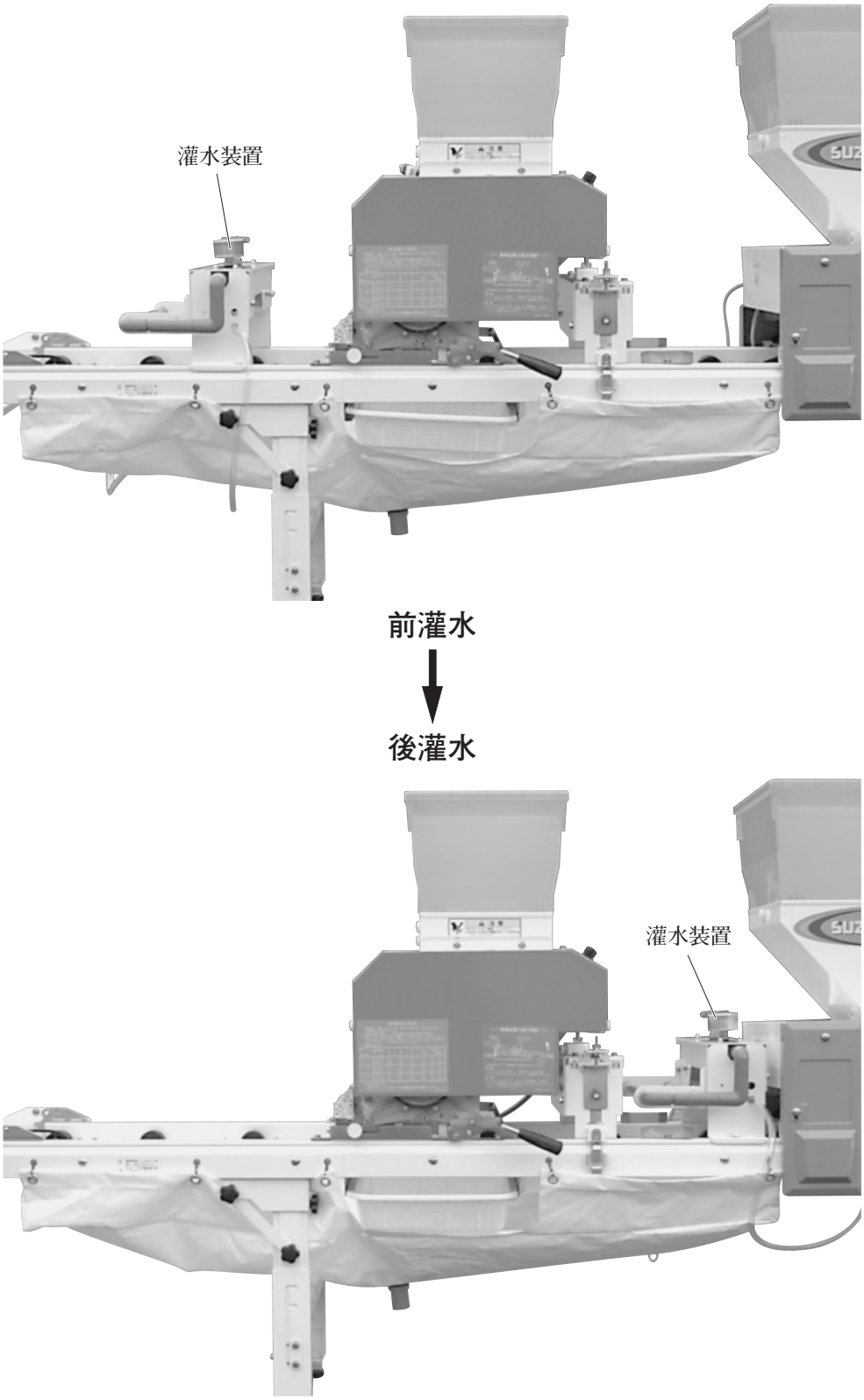

⑴　播種ホッパーはそのままで，**灌水装置のみを移動します**。

⑵　六角ボルトを外し，その位置に灌水装置を組付けて下さい。

7．運転及び操作

7．1　運転前の準備

(1)　種もみの処理

- 種もみは，ゴミや，芒（ボウ），枝梗（シコウ）を取り除き，育苗方法に従って，塩水選，消毒，浸種，芽出し，を行って下さい。尚，**芒，枝梗は，播種ムラの原因になりますので特に注意して取り除いて下さい。**
- 種もみは**「はとむね」**位に芽出しをし，芽が伸びすぎないよう注意して下さい。又，手につかない程度に陰干しをして，種もみの水分を十分切ってから播種して下さい。**種もみの水切りが完全でなかったり芽が伸びすぎていますと「播種ムラ」の原因**になりますので特に注意して下さい。

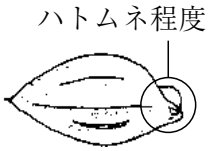

良い種もみ

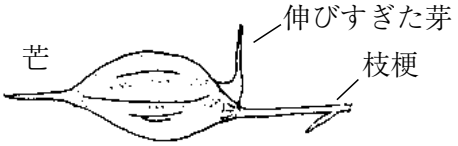

悪い種もみ

(2)　土の処理

- 覆土に使用する土は，よく乾燥し，4㎜目のフルイを通した物を使用して下さい。
- 床土に使用する土は５㎜目のフルイを通した物を使用し，床土の水分は，片手でかるく握って開いた時にかたまり，指でさわるとすぐ崩れる程度の物です。
- 水分の多い土は，ブリッジ（土がホッパーから出てこない事）の原因となりますので特に注意して下さい。

(3)　本機の設置

平らな場所を選び，全体が水平になるよう，スタンドの高さ調節ボルトにて，高さを調節して下さい。

(注意)設置が悪いと箱の片寄り，播種ムラ，灌水ムラ等の原因になる場合もありますので，特に注意して下さい。

(4)　育苗箱

- 育苗箱はできるだけ同じ種類の物で，「ソリ」「ネジレ」のない箱を使用して下さい。
- 育苗箱の種類が同じ物でない場合は，箱の高さを基準に寄り分けておいて下さい。

（箱の高さが異ると本機の再調整が必要です）

7．2　運　　転

各スイッチの操作（写真参照）

⑴　播種ホッパーから出ているコントロールケーブルが，駆動部内のコネクターに差し込んである事を確認して下さい。

⑵　籾落ブラシから出ているコードプラグを駆動部コンセントの「籾落ブラシ」に差し込んで下さい。

⑶　モータベースから出ているコードプラグを，単相100Ｖの電源に差し込んで下さい。

以上で準備は終りです。

それでは，各スイッチの操作をしてみましょう。

⑷「メインスイッチ」を「ON」にして下さい。搬送ローラー・籾落ブラシが回ります。

⑸「灌水部」のスイッチを「ON」にして下さい。電磁弁が作動し水が流れます。

⑹「播種部」のスイッチを「ON」にして下さい。播種ローラーが回ります。

⑺「メインスイッチ」を「OFF」にすると，全てが止まります。

⑻　ミニコンをセットして使用する場合は,「駆動部」コンセントの「予備」にコードプラグを差し込んで下さい。「メインスイッチ」の「ON」「OFF」により作動します。その時，ミニコン本体のスイッチは「ON」にして下さい。「OFF」では動きません。

⑼　**箱供給機は本機に接続しないで直接ACコンセントに接続して下さい。**

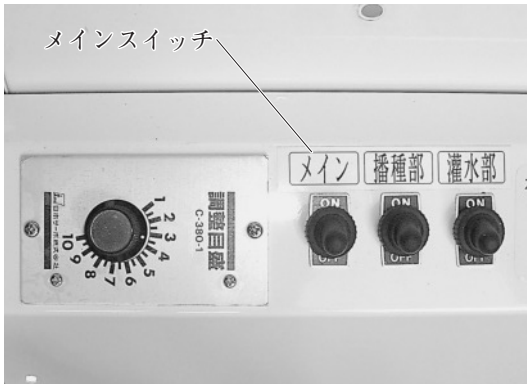

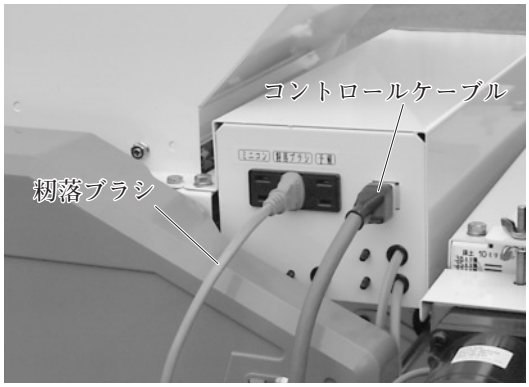

7．3　箱ガイドの調節

播種ホッパーの下部に付いている箱ガイドは，調節ネジにて，育苗箱が中心にくるよう調節して下さい。

（注意）育苗箱が引っ掛らない様，余裕（３～５ミリ）をもって調節して下さい。

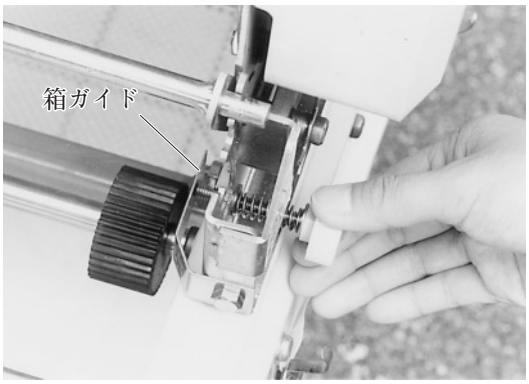

7．4　播種ホッパーの調節

育苗箱の高さに応じてホッパーの高さを35，40，45ミリの３段階に調節できる様になっております。

⑴　レバーを矢印の方向に動かし，播種ホッパーが上下に動くことを確認して下さい。

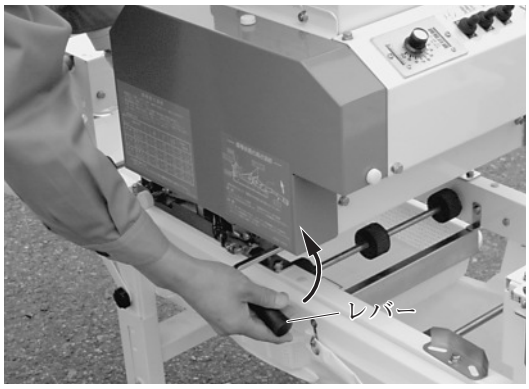

⑵　ストッパーがフリーの状態で35ミリの位置になっております。
さらに高い育苗箱をご使用になる場合は，散播溝の40，45にストッパーをセットして下さい。

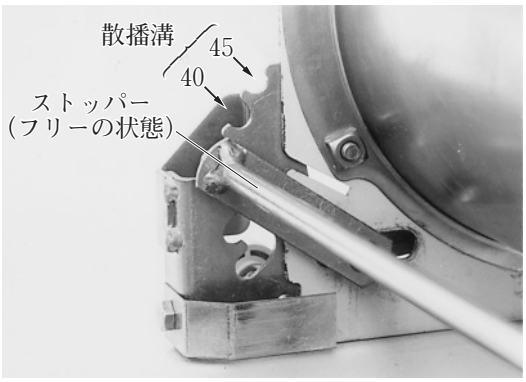

7．5　播種量の調節

(1)　播種量調整目盛りは１～10迄の範囲で無段階に調節できます。

(2)　「低速」「中速」「高速」の切換えは，ハシュカバー（右側）を外しスプロケットの掛け換えより行います。（テンションプーリーをつまんでテンションを解除してから交換して下さい。）

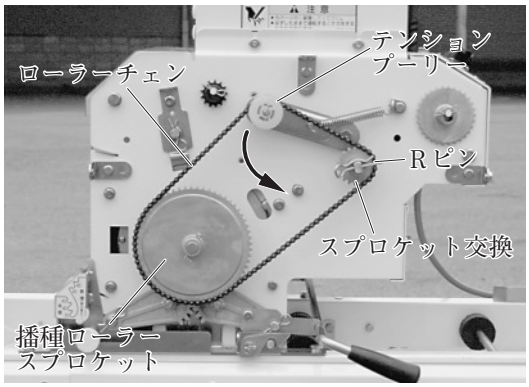

	掛け替えスプロケット	ハシュローラースプロケット	ローラーチェン
低速	13T	60T	110リンク
中速	19T		
高速	30T		

(3)　播種量の目安を下表に示しますが**種もみの品種，催芽，水切りの状態により異なりますので実測してから御使用下さい。**

変速比	調整目盛り	1	4	7	10	1目盛りの増減量
低速 13T	催芽g	65	82	100	112	約5g
	催芽mℓ	100	125	150	170	約8mℓ
中速 19T	催芽g	95	120	145	165	約8g
	催芽mℓ	145	180	220	250	約12mℓ
高速 30T	催芽g	150	200	230	257	約12g
	催芽mℓ	230	300	350	390	約18mℓ

(4)　播種量を決定し，スプロケット，チェンを掛けましたら，余ったスプロケットは写真の様に収納して，紛失しない様にして下さい。

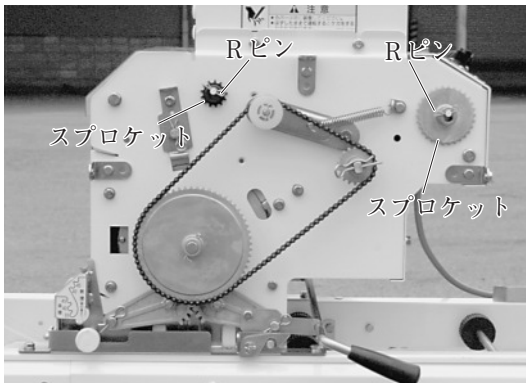

7．6　播種作業

下図のように種もみがなるように仕切板にて調節して下さい。

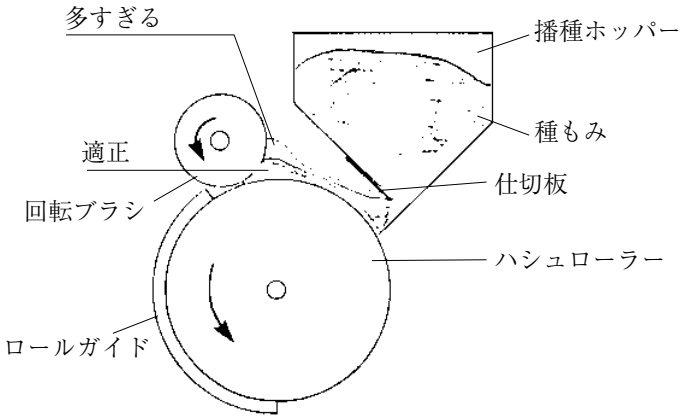

7．7　籾落ブラシの調節

⑴　調節目盛を目安に，育苗箱の上面より２㎜程度下がる様に調節して下さい。上側のチョウナットを右に回すと上昇し，左に回すと下降します。（両側）

⑵　調節が終わりましたら，下側のチョウナットで固定して下さい。

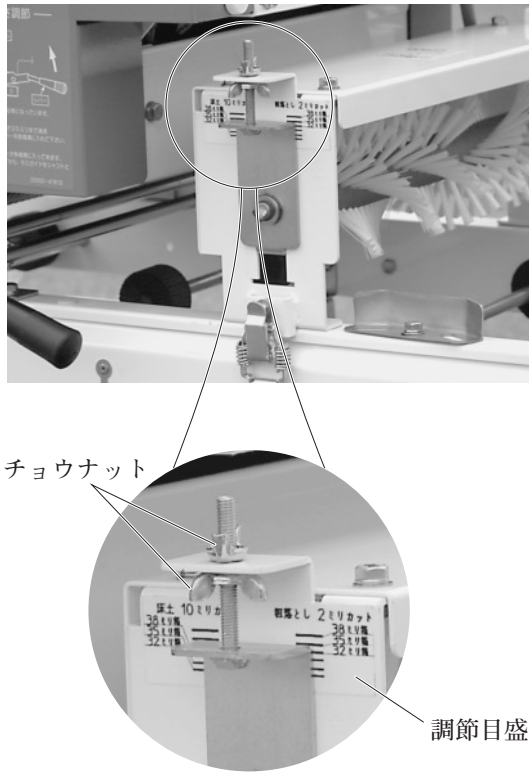

7．8　覆土量の調節

⑴　覆土量の調節はホッパーの側面にあるレバーで調節して下さい。

⑵　粘質な土をさけ，乾いた土を使って種もみがかくれる程度に覆土します。

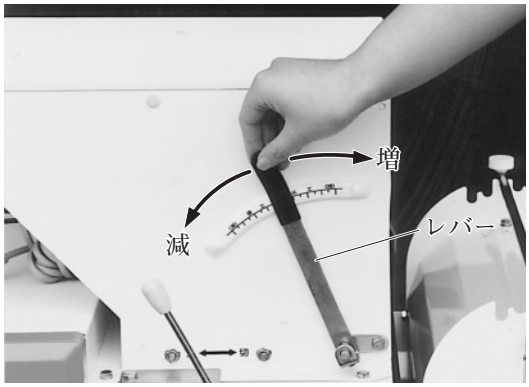

7．9　灌水量の調節

床土が必要とする灌水量は，床土の種類や乾燥状態により異なります。灌水量の調節が充分になされず，湿害や灌水不足を起こし出芽，生育に支障をきたすことのないよう特に次のことを注意して下さい。

(1)　灌水量の決め方

①　床土の水分状態

乾燥している土は多く灌水し，湿った土は少なく灌水します。必要以上に灌水すると湿害を生じたり，逆に灌水不足だと種もみの根上がり現象がおこります。

②　箱の種類

木箱の場合は,箱自体が水分を吸収するので灌水量をやや多めにします。又,プラスチック箱は，水分が逃げにくいので少なめに灌水します。

(2)　真水灌水する場合

①　水道の**コックを全開**にして，下表を参照しながら，使用する水圧に灌水装置側のバルブで調節して下さい。

圧力計目盛ＭＰａ	0.015	0.02	0.03	0.04	0.06	0.08	0.1	0.12
真水灌水量mℓ／箱	(535)	615	735	850	1050	1205	1335	1475

②　育苗箱を１箱通し，床土入れ，均平，灌水して３分位たって**水分がやや落着いてから水の浸透状態を確認して下さい。**

7．10　薬液灌水の仕方

この灌水装置は,「リゾーブス菌」による苗立枯病の発生防止に使用するもので灌水と同時に薬剤散布が出来るようになっています。

(1)　灌水量及び薬剤吸い込み量

圧力計目盛ＭＰａ		0.02	0.03	0.04	*0.06	0.08	0.1	0.12
灌水量mℓ／箱	薬剤灌水	640	785	900	*1105	1280	1440	1575
薬剤吸入量mℓ／箱		60	75	95	*125	145	165	185
薬剤散布倍率	500倍	167	132	105	80	69	61	54
	800倍	104	82	65	*50	43	38	34
	1000倍	83	66	52	40	34	30	27
		水10ℓ当りの薬剤量（ｇ）を示す						

(2)　消毒液の作り方（ダコニール，ダコレート）

☆**薬液消毒の防除基準は，一般に500～1000倍液を１箱当り500mℓ散布となっています。**（各地域の育苗指針，農業改良普及員の指導，薬剤の説明書などに従って下さい。）

（例）１箱当りの適正灌水量が1105mℓで，800倍のダコニール消毒液を散布する場合

① バルブで水圧を0.06MPaにセットします。

② １箱当りの薬剤吸込み量は約125mℓです。800倍で散布する場合，表を参照して10ℓ当り薬剤50ｇの割合で調合してください。

③ 消毒液の必要量は，苗箱枚数×薬剤吸込量です。100箱育苗する場合

100箱×125mℓ＝12,500mℓ＝12.5ℓ

12.5ℓ消毒液が必要になります。

$$必要薬剤量＝\frac{必要消毒液量(\ell)}{10\ell}\times 10\ell当りの薬剤量(g)$$

$$\frac{12.5\ell}{10\ell}\times 50g＝62.5g$$ の薬剤が必要になります。

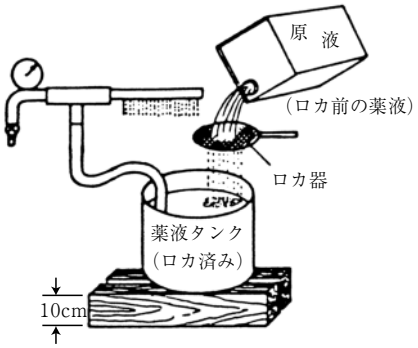

（注意）① ダコニール，ダコレートとタチガレンの同時使用，近接処理は薬害を生じるおそれがありますのでさけて下さい。

② 薬液タンクは地上より10cm位上げて下さい。

③ 薬剤が沈んでしまわないようときどき攪拌して下さい。

④ 吸込用ビニールホースの先端に付いているフィルターが詰まると薬剤吸込量が減少します。ときどき確認し詰まっていたら掃除して下さい。

⑤ 水和剤を使用する時は，原液をロカ器に通しますと，目詰まりが無く正確な散布が出来ます。

7．11　キャスターの使い方

⑴ キャスターは播種機を移動する時に使用します。播種作業の時は必ず解除して下さい。

⑵ キャスター側のレール部を持って本機を持ち上げます。キャスターを回転させて写真のようにセットして下さい。セットした後，レールの一端を持って移動して下さい。

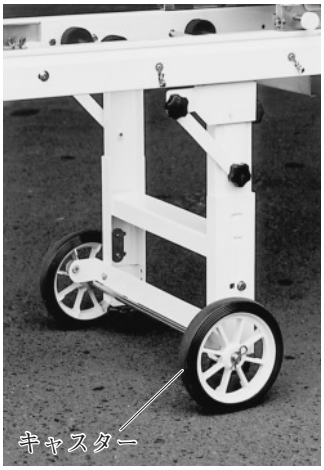

7．12　倒れ防止フックのかけ方

補助レールを折りたたんだ時に，倒れ防止フックを写真の様にかけて下さい。

8．土入れ作業

⚠ 警告 ●電源を「OFF」にし差し込みプラグを抜いて行って下さい。
回転部に巻き込まれるなど傷害事故をひきおこすおそれがあります。

ＨＫ－307は覆土ホッパーにて床土入れも出来る様になっております。床土量の調節は覆土の場合と同じ要領で行って下さい。

８．１　回転ブラシの調節

※回転ブラシがダブルで標準装備となっております。調節方法は両方とも同様です。

回転ブラシの調節は育苗箱の種類により箱の高さが異なりますので御使用する箱に合わせて下さい。

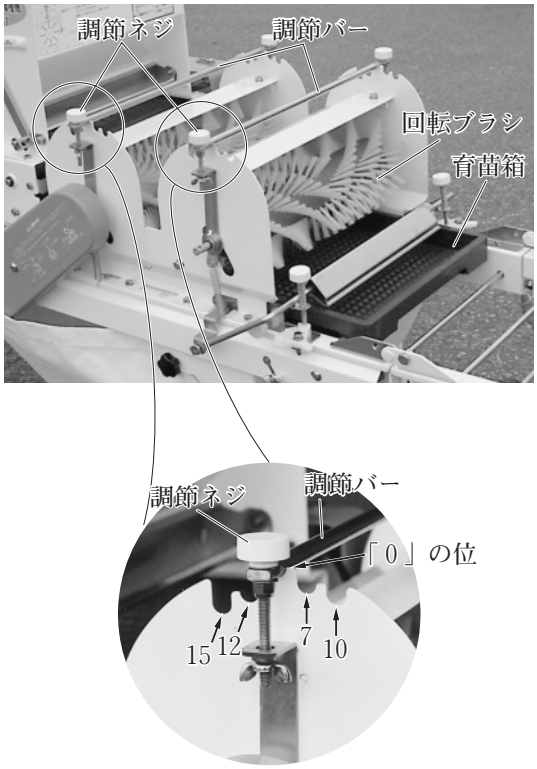

⑴　調節バーが回転ブラシスタンドの「０」の位置にある事を確認して下さい。

⑵　育苗箱の上面と回転ブラシのスキマを「０」になる様調節ネジで調節して下さい。

⑶　調節バーを移動して望みのカキトリ量に合わせて下さい。

8．2　スミ取り装置（前）の調節

このスミ取り装置（前）は，育苗箱の前側の隅を取る装置です。箱の種類により高さが異りますので御使用する箱に合わせて下さい。

(1)　カキトリ調節座の一番高い所にスミ押シ金具の調節ネジが乗っている事を確認して下さい。

(2)　育苗箱の上面とスミ押シ金具の先端のスキマが「0」になる様，調節ネジで調節して下さい。

(3)　カキトリ調節座を回わすと「7ミリ」「10ミリ」「12ミリ」かき取りにセットされます。また，カキトリ調節座を解除すると「15ミリ」かき取りになります。

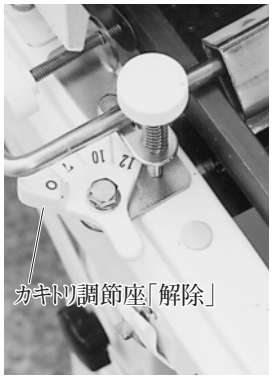

(4)　箱ガイドを調節ネジで育苗箱に合わせ，スミ押シ金具が箱の中に入る様調節して下さい。

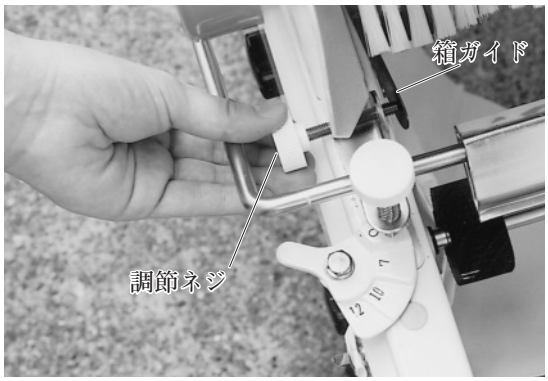

9. 点検・整備及び保管上の注意

9．1　手入れ

播種作業が終わって長時間使用しない場合は，次の点に注意して下さい。

(1)　灌水装置

①　**薬液灌水を行った時は，必ず真水を吸いこませ内部を良く洗浄して下さい。**

②　灌水ノズルは，ノズルブラシで掃除をし，水を勢いよく出してパイプ内をきれいにしてからゴム栓をして下さい。

③　冬期凍結のおそれがないよう水を完全に抜いて下さい。特に吸込ノズル内の水は抜きもれのないように注意して下さい。ホースノズル内のステンレス球を下から押し上げれば，吸込ノズル内の水は完全に抜けます。

(2)　残量種籾

播種作業終了時，ホッパー内種籾が全部無くなる迄ローラーを回し，種子がロールガイド内に残らない様にして下さい（ロールガイドが破損する恐れがあります）。

(3)　水洗い

①　水洗いをする場合は，電源プラグをコンセントから外し，モータ及びスイッチへの放水はしないよう注意して下さい。

②　播種部回転ブラシは，水洗いしないで下さい。

汚れ，変形により水洗いをしたときは，回転ブラシの毛をすいて，外周方向に毛を直立させた状態で水切りをして，そのまま乾燥させて下さい。

（毛が垂れ，変形の状態ででは使用できません。）

(4)　給油

洗浄後，よく乾かし，回転部（搬送コンベアー軸受部，播種ホッパー軸受部，覆土ホッパー軸受部），ローラーチェン（搬送コンベアー部，播種ホッパー部）などへ必ず給油して下さい。

9．2　保管上の注意

(1)　覆土部の**クラッチは「切」**の状態にして下さい。

(2)　Ｖベルトは，緩めた状態にしてから保管して下さい。ベルトの伸びやくせを防止することが出来ます。

(3)　本機の格納は，ゴムローラーを使用していますので直射日光を避けて下さい。

10. 故障の診断と処置

使用中，下表の様なトラブルが発生した場合は，表に基づいて適切な処置をして下さい。

現象	原　　因	処　　置
モーターが動かない	(1)　電源のコードの入れ忘れ (2)　メインスイッチが「ON」になっていない。 (3)　センサコードの接続が適切でない。	○家庭用ＡＣ100Ｖに接続する。 ○スイッチを「ON」にする。 ○取説９頁6.5センサコードの接続参照。
水の出が悪い・水が出ない	(1)　メインスイッチとカンスイスイッチが「ON」になっていない。 (2)　水道の蛇口が開かれていないか，水道ホースが曲がっている。 (3)　灌水ノズルが詰まっている。 (4)　減圧弁内のストレーナーの目詰まり。	○メインスイッチを「ON」にしてから，カンスイスイッチを「ON」にする。 ○水道の蛇口を開き水道ホースの曲がりを直す。 ○同梱のノズルブラシで清掃する。 ○キャップを外し，中にあるストレーナーを清掃する。 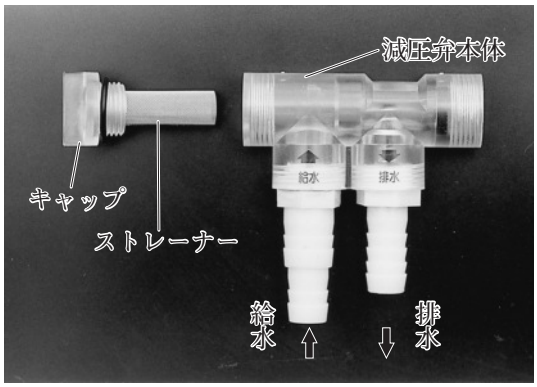
	(5)　ウォーターバルブの目詰まり。 ①　フィルターの目詰まり。 ②　ダイヤフラムの目詰まり。 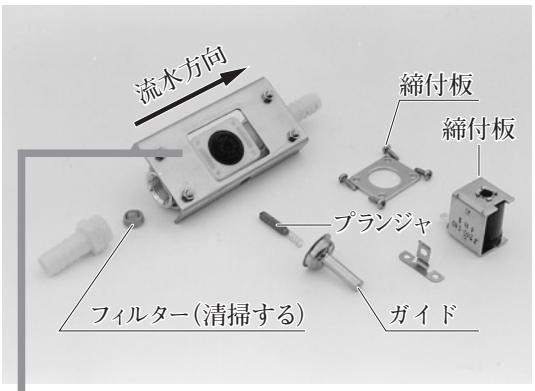 	Ａ．減圧弁を外し，フィルター（金網）を引き出し，清掃する。 Ｂ.「Ａ」の処置をして，メイン，カンスイ，スイッチを「ON」にしたとき，ウォーターバルブは「ピー」と音がするのに水が出ない場合は，ウォーターバルブを分解してダイヤフラムの３つの穴(矢印部)を清掃する。 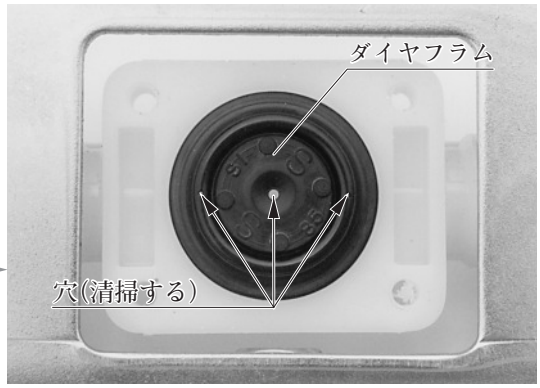

現象	原　　因	処　　置
ノズルの中に空気が入る	○薬液吸込口のホースノズルにキャップがされていない。	○キャップをする，又割れている物は新品と交換する。
播種ムラになる	○回転ブラシの手前に種もみがない。 ○種もみの処理が適切でない。 ○回転ブラシの平行がでていない。 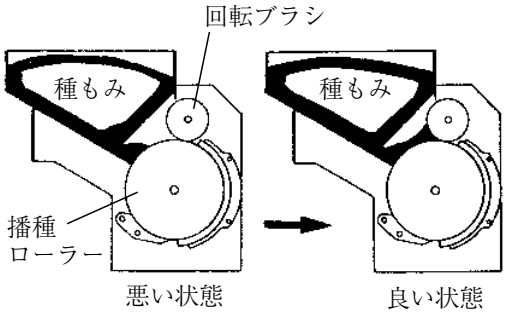 	○ホッパー内のシャッターを開く。 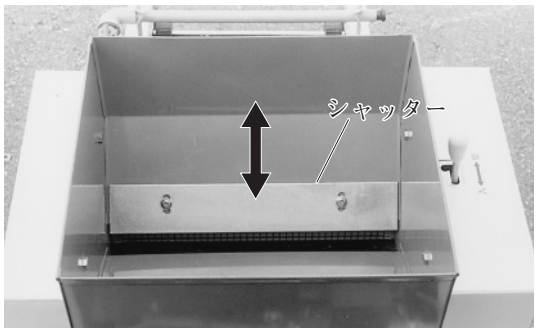 ○14頁7.1運転前の準備(1)種もみの処理を参照。
ハシュローラーの動きが悪い（動かない）	(1)ロールガイドとハシュローラーの間に残量種籾が有ってロールガイドに食込んでいる。 (2)フォークとハシュローラーの溝の間に土又はゴミ等が付着して滑りが悪くなっている。 (3)①播種ホッパー，ウシロ板とハシュローラーが接触している。 ②播種ホッパーとハシュローラーの隙間が約1.5㎜以上あって種籾が挟み込まれる。	○ロールガイドを取外し両方とも清掃する。 ○ロールガイドが破損している場合は交換する。 ○フォークを取外し，フォーク部及びハシュローラーの溝部の付着物を取除く。(組付の際，フォークがハシュローラーに接触しないこと) 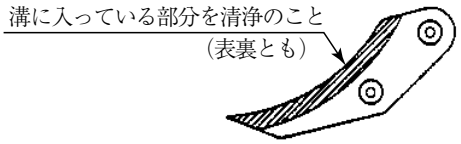 ○播種ホッパーを取付けているボルトを緩めて隙間が約0.5～1.0㎜になるように再調整する。 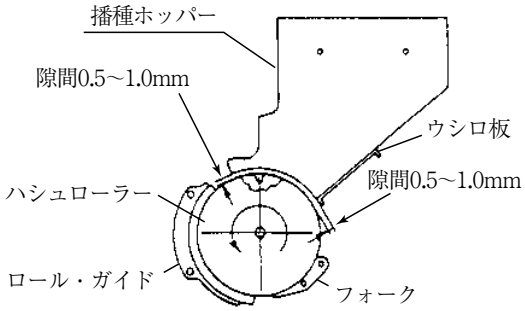

11.パーツリスト

（レール部）

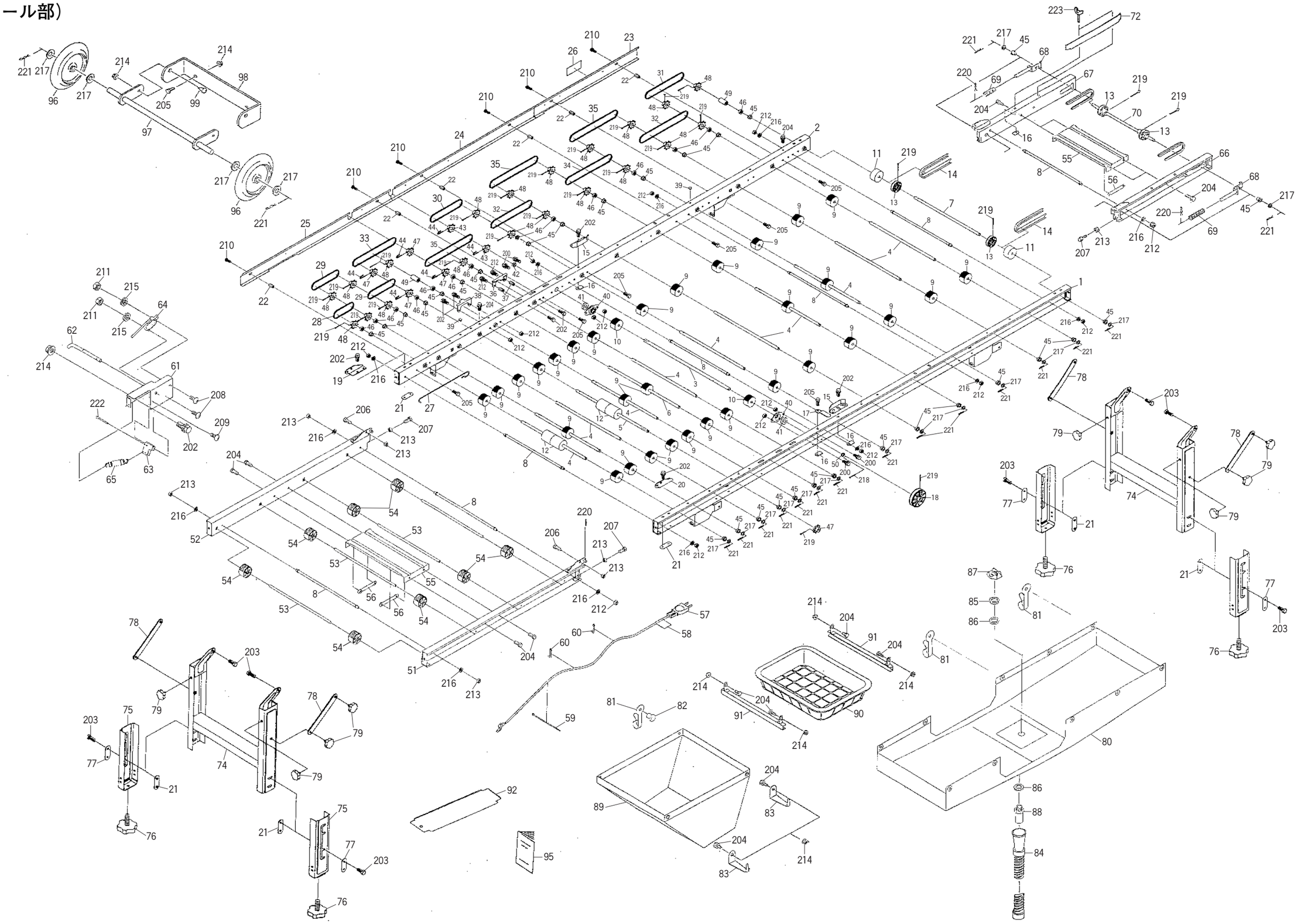

図No.	コード	名称	個数 HK-307	備考
1	20050－11090	レール完結（L）	1	
2	20050－11100	レール完結（R）	1	
3	20035－41200	主駆動シャフト	1	
4	20035－41220	シャフト（B）	11	φ10×361
5	20050－41760	ダブル回転ブラシシャフト	1	φ10×417
6	20048－42040	シャフト（回転ブラシ）	1	φ10×391
7	20048－41340	ベルト駆動シャフト	1	φ10×361
8	20000－42590	レールストッパーボルト	7	
9	20000－ 409	搬送ゴムローラー	33	軸10用
10	20208－41241	搬送ゴムローラー（B）	2	軸12用
11	20034－41010	ゴムローラー	2	外φ48
12	20048－42080	ゴムローラー（S）	4	L＝50
13	20000－41130	φ46Vプーリー	4	
14	03510－00049	Vベルト	2	M－49
15	20030－41119	ガイド板	2	
16	20033－41020	マワリ止めナット	5	M6
17	20033－41360	ベルト押え板	1	
18	20000－31060	φ75Vプーリー	1	軸12用
19	20041－41162	折リタタミ金具（A）	2	
20	20041－41172	折リタタミ金具（B）	2	
21	20050－41020	オビナット	8	
22	20035－41170	支柱（B）	6	L＝37
23	20050－31500	レールカバーA	1	L＝582
24	20050－31510	レールカバーB	1	L＝810
25	20050－31520	レールカバーC	1	L＝864
26	20000－41350	注油マーク	1	
27	20050－41840	倒れ防止フック（307）	1	
28	03003－41020	ローラーチェーン	1	#410.20L
29	03003－41026	ローラーチェーン	2	#410.26L
30	03003－41030	ローラーチェーン	1	#410.30L
31	03003－41036	ローラーチェーン	1	#410.36L
32	03003－41038	ローラーチェーン	2	#410.38L
33	03003－41040	ローラーチェーン	1	#410.40L
34	03003－41042	ローラーチェーン	1	#410.42L
35	03003－41044	ローラーチェーン	3	#410.44L
36	20060－41350	チェーンガイド（D）	1	
37	20141－41670	ロールガイド高ナット	2	L＝20
38	20062－41010	チェーンガイド（A）	1	
39	20030－41116	ヒラキャップ	2	
40	20000－42120	ベアリングケース（C）	2	
41	02202－06001	ボールベアリング	2	6001UU
42	20038－41240	カラー（A）	1	
43	20000－41150	スプロケット（8T）	2	穴φ12
44	20000－41500	Rピン	6	
45	20005－ 411	オイルレスベアリング	30	10×13
46	20005－ 419	丸座	14	
47	20000－41140	スプロケット（8T）	4	穴φ10
48	20000－41430	スプロケット（8T）	20	穴φ10
49	20035－41100	カラー	2	
50	20038－41250	カラー（B）	1	L＝3

図No.	コード	名称	個数 HK-307	備考
51	20048－31800	補助レール（L）	1	
52	20048－31810	補助レール（R）	1	
53	20013－41111	遊動ローラーシャフト	4	
54	20013－41112	遊動ローラー	8	
55	20013－31102	レール補助枠	2	
56	20013－41103	オビナット	4	M6
57	00980－41111	センサコード	1	L＝950
58	20041－41420	コード接続マーク	1	
59	00980－41200	ブッシュマウントタイ	1	
60	20030－41400	コードクランプ	2	
61	20307－31270	センサーブラケット（A）	1	
62	20048－42390	センサー棒	1	
63	20307－41631	U板	1	
64	20033－41600	マイクロスイッチ	1	
65	00930－40033	引張バネ	1	
66	20050－31610	補助レールP（L）	1	
67	20050－31620	補助レールP（R）	1	
68	20041－41150	ベルト張り金具	2	
69	00931－40019	圧縮バネ	2	
70	20048－41350	ベルト従動シャフト	1	
71				
72	20112－31111	片寄り防止板	1	
73	20050－31480	把手	1	
74	20048－31770	脚ベース完結	2	
75	20048－31780	延長脚完結	4	
76	20041－31200	高さ調節ボルト	4	M8×46
77	20048－42290	締付プレート	4	
78	20048－42131	脚ステー	4	
79	20000－42520	ノブボルト	8	M6×10
80	20050－31670	水受ケシート	1	
81	20000－42690	フック（RV）	7	
82	01620－13206	ブラインドリベット（丸）	7	
83	20050－41400	水受け金具	7	
84	20030－47125	排水ホース	1	
85	20030－47119	ワッシャ	1	
86	20030－47120	パッキン	2	
87	20033－41050	ナット	1	
88	06252－52034	バルブソケット	1	20×3／4
89	20050－31680	土受ケシート	1	白色
90	20041－31100	籾受けカゴ	1	
91	20042－41080	モミ受け吊り金具	2	
92	20000－41810	土ナラシ板	1	
93	20000－42500	ロッキングワイヤーサドル（小）	3	
94	20000－42510	ロッキングワイヤーサドル（大）	2	
95	20050－41820	取扱説明書	1	
96	29222－31070	シャリン	2	
97	29222－41120	スタンド	1	
98	29222－41140	フレーム	1	
99	20050－41310	段付ネジ	2	
100				

図No.	コード	名称	個数 HK-307	備考
200	20000－41730	バネ組込六角ボルト	6	M 6 ×12
201	20000－41760	バネ組込六角ボルト	2	M 8 ×14
202	20000－41780	バネ平組込六角ボルト	15	M 6 ×12
203	20000－42010	バネ平組込六角ボルト	12	M 6 ×16
204	01000－00610	六角ボルト	14	M 6 ×10
205	01000－00612	六角ボルト	22	M 6 ×12
206	01000－00812	六角ボルト	4	M 8 ×12
207	01000－00825	六角ボルト	4	M 8 ×25
208	01110－00316	十字穴付ナベ小ネジ	2	M 3 ×16
209	01113－00308	十字穴付タッピンネジ	1	M 3 × 8
210	01114－00612	十字穴付トラス小ネジ	6	M 6 ×12
211	01200－00324	六角ナット	2	M 3
212	01200－00605	六角ナット	20	M 6
213	01200－00807	六角ナット	8	M 8
214	01250－00606	座金付ナット	16	M 6
215	01400－00307	バネザガネ	2	M 3
216	01400－00615	バネザガネ	14	M 6
217	01420－01016	ヒラザガネ	20	M10
218	01500－03020	割ピン	1	φ 3 ×20
219	01500－03025	割ピン	26	φ 3 ×25
220	01501－00818	Rピン	4	φ 8
221	01501－00918	Rピン	18	φ 9
222	01500－03015	割ピン	1	φ 3 ×15
223	01020－90610	チョウボルト	2	M 6 ×10

（播種部）

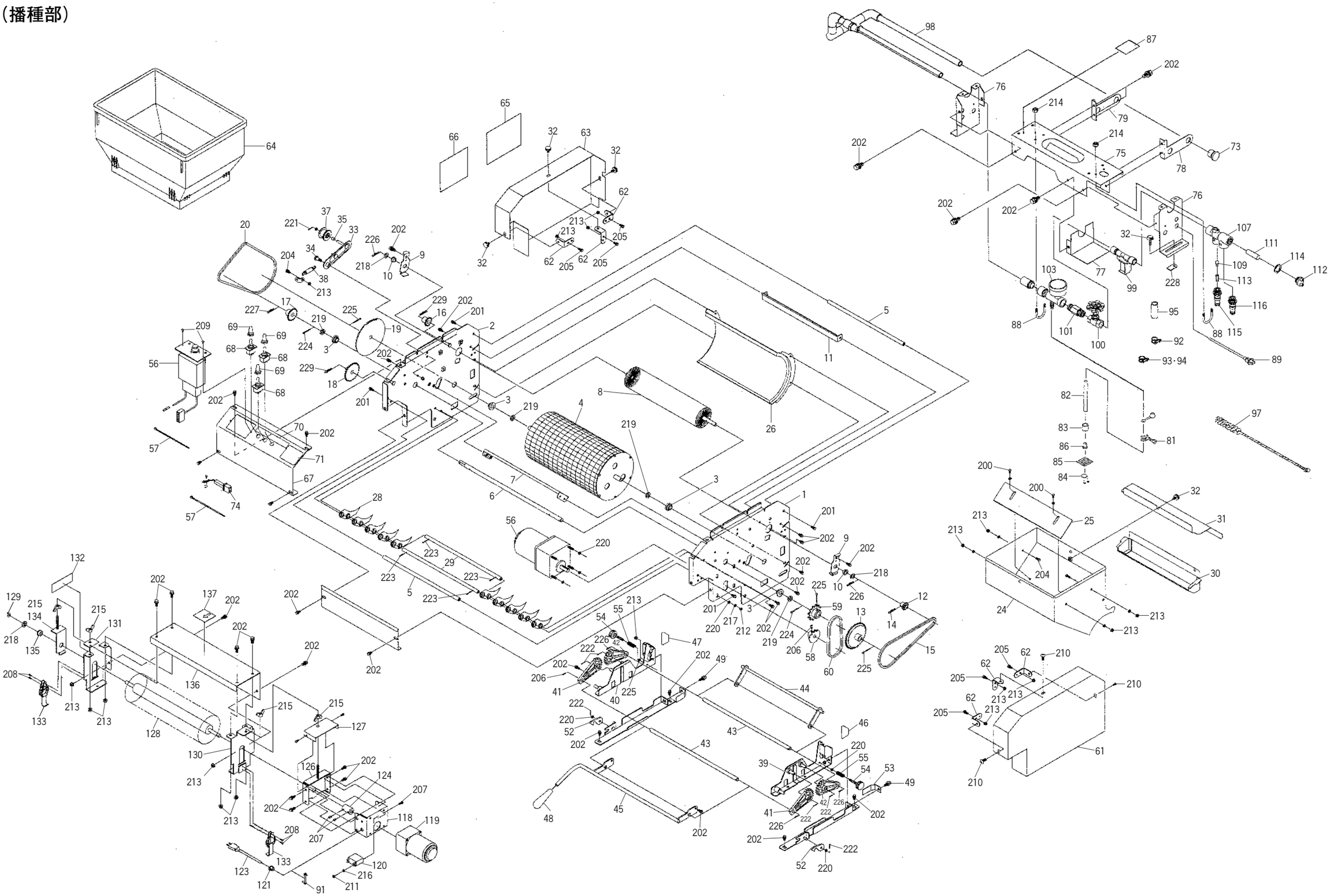

図No.	コード	名称	個数 HK-307	備考
1	20050－11110	サイドスタンドN（L）	1	
2	20050－11120	サイドスタンドN（R）	1	
3	20000－41800	オイレス軸受（D）	4	
4	20050－21230	播種ローラー	1	
5	20048－41070	ストッパーパイプ	2	
6	20050－41770	カウンターシャフト（N）	1	11.95×448.5
7	20048－41110	ウシロイタ	1	
8	20050－31530	回転ブラシ（N）	1	
9	20048－41080	軸受板	2	
10	20000－41320	オイルレスベアリング	2	10×13
11	20048－41100	スクレッパー	1	
12	20035－41010	スプロケット（11T）	1	#25
13	20041－41040	スプロケット（42T）	1	#25
14	20000－41820	Rピン（16）	1	
15	03003－25088	ローラーチェーン	1	#25.88L
16	20050－41240	スプロケット（13T）	1	#25
17	20050－41250	スプロケット（19T）	1	#25
18	20050－41260	スプロケット（30T）	1	#25
19	20050－41270	スプロケット（60T）	1	#25
20	03003－25110	ローラーチェーン	1	#25.110L
21				
22				
23				
24	20050－21200	播種ホッパー完結	1	
25	20050－41460	仕切板	1	
26	20048－21020	ロールガイド	1	
27	20041－41790	上下マーク	1	
28	20048－31010	フォーク（C）	41	
29	20048－41140	フォーク支持棒	2	
30	20050－31650	タネウケ	1	
31	20048－31570	トウメイカバー	1	
32	20000－41910	化粧ネジ	6	M6×12
33	20050－41290	テンションアーム（Ⅱ）	1	
34	20050－41310	段付ネジ（Ⅱ）	1	
35	20041－41300	テンションカラー	1	
36	20041－41320	バネカケ	1	
37	20000－41310	テンションプーリー	1	
38	00930－40018	引張バネ	1	
39	20050－21210	スタンド完結（L）	1	
40	20050－21220	スタンド完結（R）	1	
41	20048－31390	ギャーアーム（A）	2	
42	20048－31400	ギャーアーム（B）	2	
43	20048－41650	シャフト（H）	2	10×382
44	20048－31440	ストッパー	1	
45	20050－31540	レバー	1	
46	20048－41680	高さ調節ラベル（左）	1	
47	20048－41690	高さ調節ラベル（右）	1	
48	20050－41800	ハンドルニギリ	1	
49	20050－41780	ピン（a）	2	
50	20050－31550	スタンドガイド（L）	1	

図No.	コード	名称	個数 HK-307	備考
51	20050－31550	スタンドガイド（R）	1	
52	20041－41730	フック	2	
53	20048－41670	箱ガイド	2	
54	20113－41170	調節ネジ	2	
55	00931－40008	圧縮バネ	2	
56	20050－21250	可変速モートル	1	
57	00980－41540	インシュロックタイ	1	
58	20000－42340	モータースプロケット（14T）	1	
59	20000－41220	スプロケット（12T）	1	
60	03003－41027	ローラーチェーン	1	#410.27L
61	20050－31590	播種カバー（L）	1	Sグリーン
62	20041－41521	カバー取付金具	6	
63	20050－31600	播種カバー（R）	1	Sグリーン
64	20060－21081	補助ホッパー（ハシュ）	1	Sグリーン
65	20050－31690	播種量調節ラベル	1	
66	20050－41810	高さ調節ラベル	1	
67	20050－31580	スイッチ取付板	1	
68	20030－46119	スナップスイッチ	3	
69	20030－46120	ゴムキャップ	3	
70	20060－41460	スイッチラベル	1	
71	20050－41610	注意マーク	1	
72				
73	20208－45316	ゴム栓	2	
74	00980－31080	コントロールケーブル（307）	1	
75	20147－21020	カンスイ天板	1	
76	20147－31670	カンスイ側板	2	
77	20048－42090	カバー	1	
78	20050－41650	アーム（K－30）R	1	
79	20050－41660	アーム（K－30）L	1	
80				
81	06710－11200	ホースバンド	1	φ12用
82	06600－00920	ビニールホース	1	9×12×2m
83	20050－41150	ウェイト	1	
84	20050－41160	クリップ	1	
85	20041－41240	アミ	1	
86	20041－41680	フランジブッシュ	1	#80.8×10
87	20050－41671	灌水メイバン	1	
88	29202－41030	Uボルト	2	
89	00980－41630	電源コード（カンスイ）	1	
90	20225－41330	コードブッシュ	1	
91	20033－41400	コードクランプ	2	
92	06710－11900	ホースバンド	1	φ19
93	06710－12000	ホースバンド	1	φ20
94	06710－12500	ホースバンド	1	φ25
95	06600－01550	ビニールホース	1	15×18×500
96	20035－41470	注意マーク	1	
97	20000－31070	ノズルブラシ（小）	1	
98	20050－31660	灌水ノズル	1	
99	29202－41170	ウォーターバルブ	1	1／2
100	20041－41250	グローブバルブ	1	1／2

図No.	コード	名称	個数 HK-307	備考
101	20048－42100	六角ニップル	1	1／2
102	20000－42750	ロックナット	1	1／2
103	20050－B0030	吸込ノズル仕組	1	K－25N
104				
105				
106				
107	20041－31370	減圧弁本体	1	
108	20041－41460	バネ受ケ	1	
109	20041－41470	ゴムボール	1	
110	20041－41480	パッキン	1	
111	20041－41490	ストレーナー	1	
112	20041－41500	キャップ	1	
113	00931－40020	圧縮バネ	1	
114	04100－42124	Oリング	1	
115	20000－41680	ホースノズル（A）	1	
116	20000－41850	段付ホースノズル	1	
117				
118	29228－31010	モーターベース	1	
119	29228－31080	ギャードモーター	1	
120	29228－41060	コンデンサ	1	
121	20208－48411	コードブッシュ	1	
122				
123	00980－42060	電源コード（KB）	1	
124	29228－41020	ボス	1	
125				
126	29228－31070	調節板L	1	
127	29228－41010	ジョイントカバー	1	
128	29228－31050	回転ブラシ完結	1	
129	02100－01010	C型止め輪	1	
130	29228－31020	スタンドA	1	
131	29228－31020	スタンドB	1	
132	29228－41070	高さ調節ラベル	1	
133	29228－41030	クランプ	2	
134	29228－31060	調節板R	1	
135	20208－41303	オイレス軸受	1	
136	29228－31040	ブラシカバー	1	
137	29228－41080	矢印マーク	1	
138				
139				
140				
141				
142				
143				
144				
145				
146				
147				
148				
149				
150				

図No.	コード	名称	個数 HK-307	備考
200	20000－41490	バネ座金組込ナベ小ネジ	2	M6×12
201	20000－41760	バネ組込六角ボルト	4	M8×14
202	20000－41780	バネ平組込六角ボルト	34	M6×12
203				
204	01000－00610	六角ボルト	1	M6×10
205	01000－00612	六角ボルト	11	M6×12
206	01010－10612	六角穴付ボルト	1	M6×12
207	01110－00412	十字穴付ナベ小ネジ	3	M4×12
208	01113－00308	十字穴付タッピンネジ	4	M3×8
209	01113－00408	十字穴付タッピンネジ	4	M4×8
210	01114－00612	十字穴付トラス小ネジ	3	M6×12
211	01200－00403	六角ナット	1	M4
212	01200－00605	六角ナット	4	M6
213	01250－00606	座金付ナット	18	M6
214	01280－00504	六角袋ナット	4	M5
215	01290－90600	チョウナット	4	M6
216	01400－00410	バネザガネ	1	M4
217	01400－00615	バネザガネ	4	M6
218	01420－01016	ヒラザガネ	3	M10
219	01420－01223	ヒラザガネ	4	M12
220	01421－00610	ヒラザガネ	10	M6
221	01500－02012	割ピン	1	2×12
222	01500－02515	割ピン	6	2.5×15
223	01500－02520	割ピン	4	2.5×20
224	01500－03020	割ピン	2	3×20
225	01500－03025	割ピン	2	3×25
226	01501－00918	Rピン	6	φ9
227	01511－01223	Rピン（B）	1	φ12
228	20033－41020	マワリ止めナット	2	M6
229	01501－00612	Rピン	2	

（駆動部）

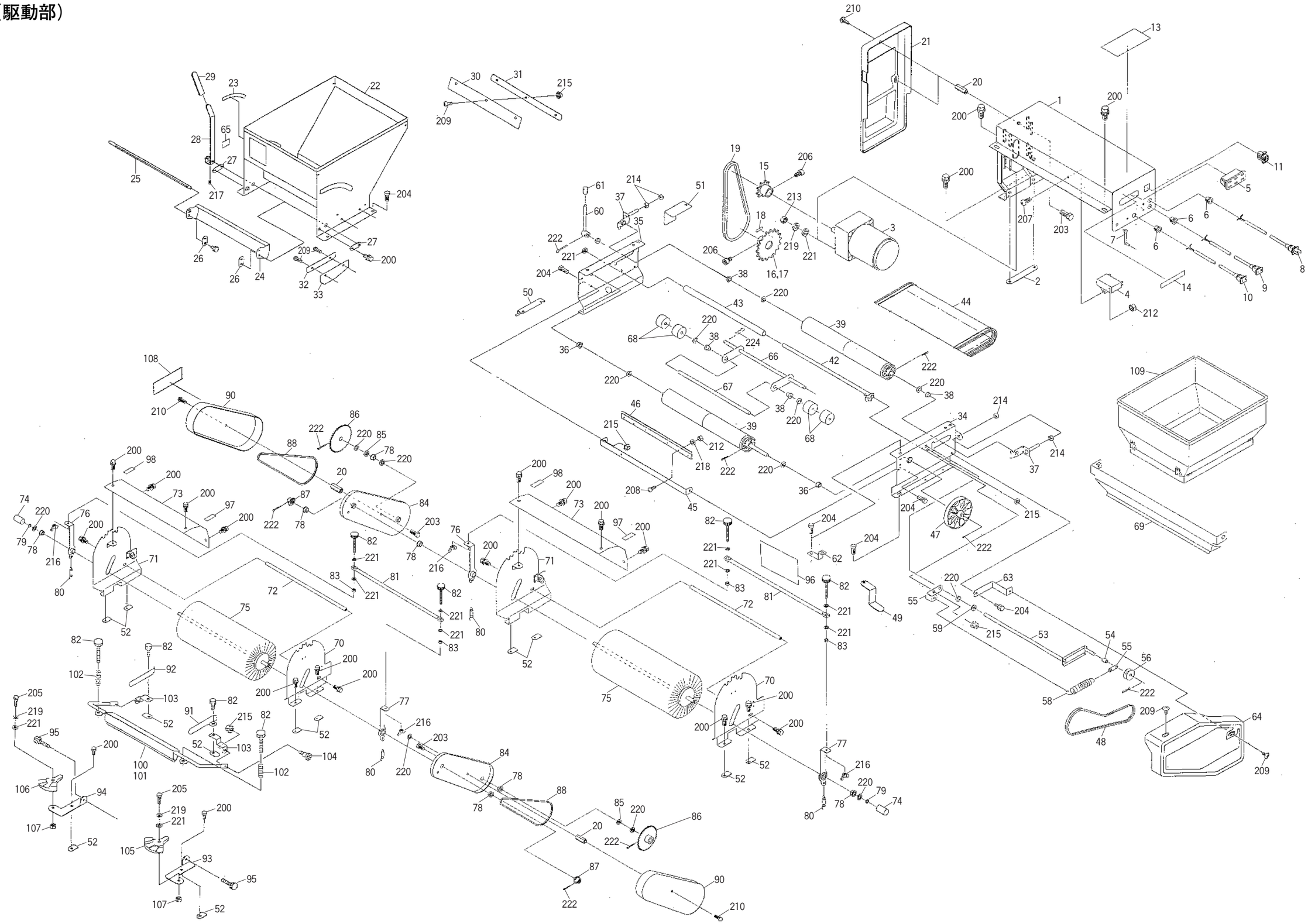

図No.	コード	名称	個数 HK-307	備考
1	20050－21240	モーターベース	1	
2	20033－41010	オビナット	1	
3	20050－31420	ギャードモートル	1	
4	20113－41150	コンデンサ	1	
5	00980－31050	ＡＣコンセント	1	
6	20208－48411	コードブッシュ	3	
7	20033－41400	コードクランプ	3	
8	00980－42090	電源コード	1	
9	00980－42130	中間コードｅ	1	
10	00980－42110	中間コードｄ	1	
11	00980－42150	コネクタコードＢ	1	
12	00980－42080	中間コードｂ	1	
13	29202－31060	注意マーク	1	
14	20050－41790	接続マーク	1	
15	20208－43214	モータースプロケット（９Ｔ）	1	
16	20000－41580	スプロケット（17Ｔ）	1	軸径φ12(50Hz)
17	20000－41160	スプロケット（20Ｔ）	1	軸径φ12(60Hz)
18	20000－41770	表示ラベル（60ＨＺ用）	1	
19	03003－41036	ローラーチェーン	1	＃410.36Ｌ
20	20035－41160	支柱（Ａ）	4	Ｌ＝30
21	20035－21043	モーターカバー（Ａ）	1	Ｓグリーン
22	20048－21211	覆土ホッパー	1	
23	20048－41840	目盛マーク	1	
24	20048－31480	シャッター	1	
25	20048－41790	シャッター軸	1	
26	20048－41830	シャッタープレート	2	
27	20048－41800	シャッター軸板	2	
28	20048－41810	レバー	1	
29	20048－41820	レバーキャップ	1	
30	20133－41070	ゴムタレ（ウシロ）	1	
31	20126－41170	ゴム押え（ウシロ）	1	
32	20048－42060	ゴム押え（側板）	2	
33	20048－42070	タレゴム（側板）	2	
34	20048－31630	コンベアフレーム（左）	1	
35	20048－31640	コンベアフレーム（右）	1	
36	20208－41303	オイレス軸受	2	＃80.10×15
37	20013－41109	ベルト張り金具	2	
38	20005－　411	オイルレスベアリグ	4	
39	20048－21120	ベルトローラー	1	
40	20048－41620	駆動シャフト	1	φ10×443
41	20048－41630	従動シャフト	1	φ10×382
42	20048－41420	ベルト支え	1	
43	20133－41020	ローラー	1	
44	20048－21200	コンベアベルト（Ｍ）	1	
45	20133－31030	ブラシ取付金具	1	
46	20013－34204	ハケ完結	1	
47	20000－31020	φ100Ｖプーリー	1	
48	03511－00035	Ｖベルト	1	Ａ－35
49	20048－42400	ベルト受け	1	
50	20035－41620	カバー（右）	1	

図No.	コード	名称	個数 HK-307	備考
51	20048－31310	切り欠きカバー	1	
52	20033－41020	マワリ止ナット	16	Ｍ６
53	20033－31070	テンションアーム	1	
54	20033－41140	カラー	1	６×14
55	20030－45116	バネカケ板	1	
56	20000－41310	テンションプーリー	1	
57	20035－41260	バネカケ	1	
58	26901－42006	レバーバネ	1	
59	20005－　419	丸座	1	
60	20030－45115	レバー	1	
61	20030－44123	ニギリ	1	
62	20035－41030	カバー取付金具（Ａ）	1	
63	20035－41180	カバー取付金具（Ｃ）	1	
64	20035－21022	カバー（フクド）	1	グリーン
65	20030－45117	クラッチ断続マーク	1	
66	20133－31040	ローラーアーム	1	
67	20035－41130	フリーローラーシャフト	1	
68	20004－　409	搬送ゴムローラー	4	軸径10
69	20048－31650	土反射板（フクド）	1	
70	20048－31830	回転ブラシスタンドＬ	2	
71	20048－31840	回転ブラシスタンドＲ	2	
72	20048－42200	ストッパーシャフト（Ｎ）	2	
73	20048－42310	回転ブラシカバー	2	
74	20048－42420	シャフトカバー（20）	2	
75	20048－31820	回転ブラシ（140）	2	
76	20048－42330	ブラシロッド（駆動側	2	
77	20048－42340	ブラシロッド（従動側	2	
78	20000－41320	オイルレスベアリング	8	10×13
79	02100－01010	Ｃ型止め輪	2	軸用10
80	20050－41450	引張バネ	4	
81	20048－42320	調節バー	2	
82	20050－41320	調節ネジ	6	
83	20133－41220	ロックナット	4	Ｍ６
84	20048－31620	ブラシアーム（Ｒ）	2	
85	20208－42303	スペーサ	2	
86	20035－41020	スプロケット（42Ｔ）	2	
87	20035－41010	スプロケット（11Ｔ）	2	
88	03003－25102	ローラーチェーン	2	
89				
90	20035－31111	チェンカバー	2	
91	20060－41100	箱ガイド（左）	1	
92	20060－41110	箱ガイド（右）	1	
93	29224－41331	ガイドスタンド（左）	1	
94	29224－41341	ガイドスタンド（右）	1	
95	20113－41170	調節ネジ	2	
96	20060－31241	回転ブラシ調節マーク	1	
97	20048－42350	カキトリマーク（Ｌ）	1	
98	20048－42360	カキトリマーク（Ｒ）	1	
99	20050－41830	ブラシフサギテープ	2	
100	29224－21052	スミ押シ金具	1	

図No.	コード	名称	個数 HK-307	備考
101	29224－41400	テープ	1	
102	00931－40012	圧縮バネ	2	
103	29224－41310	アーム支点	2	
104	20041－41700	段付ネジ	2	
105	29224－41690	カキトリ調節座Ｌ	1	
106	29224－41700	カキトリ調節座Ｒ	1	
107	20133－41270	ロックナット	2	
108	29224－41372	取扱ラベル	1	
109	20059－21031	補助ホッパー（Ｆ）	1	
110				
111	20000－42560	化粧ナット	4	Ｍ６
112	20050－31700	ネームプレート	2	

図No.	コード	名称	個数 HK-307	備考
200	20000－41780	バネ平組込六角ボルト	41	Ｍ６×12
201	20000－42010	バネ平組込六角ボルト	1	Ｍ６×16
202	20000－42170	バネ平組込六角ボルト	2	Ｍ４×８
203	01000－00610	六角ボルト	6	Ｍ６×10
204	01000－00612	六角ボルト	5	Ｍ６×12
205	01000－00620	六角ボルト	2	Ｍ６×20
206	01010－10612	六角穴付ボルト	2	Ｍ６×12
207	01110－00412	十字穴付ナベ小ネジ	1	Ｍ４×12
208	01110－00416	十字穴付ナベ小ネジ	2	Ｍ４×16
209	01110－00612	十字穴付ナベ小ネジ	7	Ｍ６×12
210	01114－00610	十字穴付トラス小ネジ	12	Ｍ６×10
211	01114－00612	十字穴付トラス小ネジ	2	Ｍ６×12
212	01200－00403	六角ナット	3	Ｍ４
213	01200－00605	六角ナット	4	Ｍ６
214	01200－00807	六角ナット	4	Ｍ８
215	01250－00606	座金付ナット	13	Ｍ６
216	01290－90600	チョウナット	4	Ｍ６
217	01360－00612	六角穴付止めネジ	1	Ｍ６×12
218	01400－00410	バネザガネ	2	Ｍ４
219	01400－00615	バネザガネ	6	Ｍ６
220	01420－01016	ヒラザガネ	14	M10
221	01421－00610	ヒラザガネ	18	Ｍ６
222	01500－03025	割ピン	8	３×25
223	01501－00510	Ｒピン	1	φ５
224	01501－00818	Ｒピン	2	φ８

実り豊かな明日をひらく

株式会社 スズテック

〒321-0905　宇都宮市平出工業団地44－3
代　表／TEL.028(664)1111　FAX.028(662)5592
URL　http://www.suzutec.co.jp

20050－41820(S)