HK-616

搬送フレーム関係

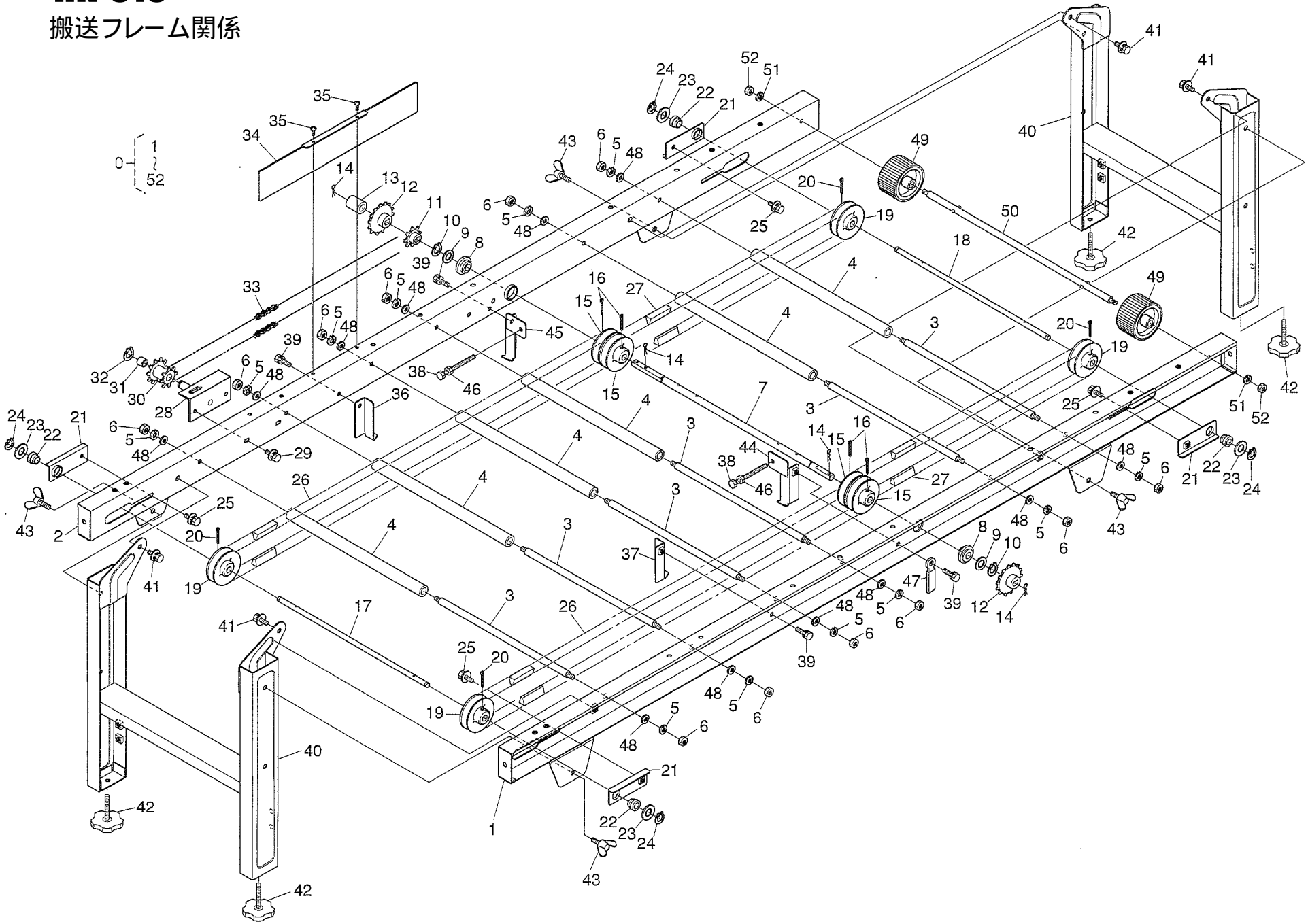

品番	コード No.	部品名称	数量	互換性	備考
		HK-616カンビ	1		
0	F4135-1001-1	ハンソウブカンビ	1		①～㊷
1	F4135-1111-1	ハンソウフレームヒダリ	1		
2	F4135-1112-1	ハンソウフレームミギ	1		
3	F4140-1128-2	フレームササエジク	6		
4	F4140-1113-1	パイプ(ハンソウ)	6		
5	04512-50060	バネザガネ	12		
6	02014-50060	ナット	12		
7	F4140-1114-1	クドウジク	1		
8	42162-4114-1	12ブッシュ	2		
9	04011-50120	ヒラザガネ	2		
10	04612-00120	ジクサークリップ	2		
11	F4140-1115-1	スプロケット8T	1		
12	F4140-1116-1	スプロケット14T	2		
13					
14	05516-51200	Bガタスナップピン	2		
15	42141-1121-1	60プーリー12	4		
16	05511-50330	ワリピン	4		
17	F4140-1117-1	プーリージクA	1		
18	F4140-1118-1	プーリージクB	1		
19	42101-12193	60プーリー	4		
20	05511-50330	ワリピン	4		
21	F4140-1119-1	ベルトチョウセツバン	4		
22	42412-4132-2	ジクウケブッシュ	4		
23	04013-50100	ヒラザガネ	4		
24	04612-00100	ジクサークリップ	4		
25	01021-50612	ダブルセムスボルト	4		
26	07510-00082	ブイベルト A82	2		
27	07510-00054	ブイベルト A54	2		
28	F4140-1121-2	クドウジクササエ	1		
29	01021-50612	ダブルセムスボルト	2		
30	F4140-1122-1	スプロケット8T×10T	1		
31	08511-01010	DUブッシュ	2		φ12×φ10×10
32	04612-00100	ジクサークリップ	1		
33	F4140-1123-1	チェーン104リンク	1		#37
34	F4140-1124-2	フレームカバー	1		
35	42162-4154-1	トラスタッピンネジ	2		
36	F4140-1125-1	モミウケカナグ1ヒダリ	1		
37	F4140-1126-1	モミウケカナグ1ミギ	1		
38	01222-50650	ボルト	2		
39	01202-50612	ザガネツキボルト	4		
40	F4135-1114-1	スタンド	2		
41	01121-50814	ダブルセムスボルト	4		
42	42265-1115-1	アジャストボルト	4		

品番	コード No.	部品名称	数量	互換性	備考
43	01811-50820	チョウボルト	4		
44	F4140-1131-1	モミウケカナグ2ヒダリ	1		
45	F4140-1132-1	モミウケカナグ2ミギ	1		
46	02014-50060	ナット	2		
47	34150-34482	コードクランプ	1		
48	04015-50060	ヒラザガネ	12		
49	42254-1513-1	コロ	2		
50	42254-1514-1	コロジク	1		
51	04512-50060	バネザガネ	2		
52	02014-50060	ナット	2		

補助フレーム・補助レール・ハコトリセンサー部関係

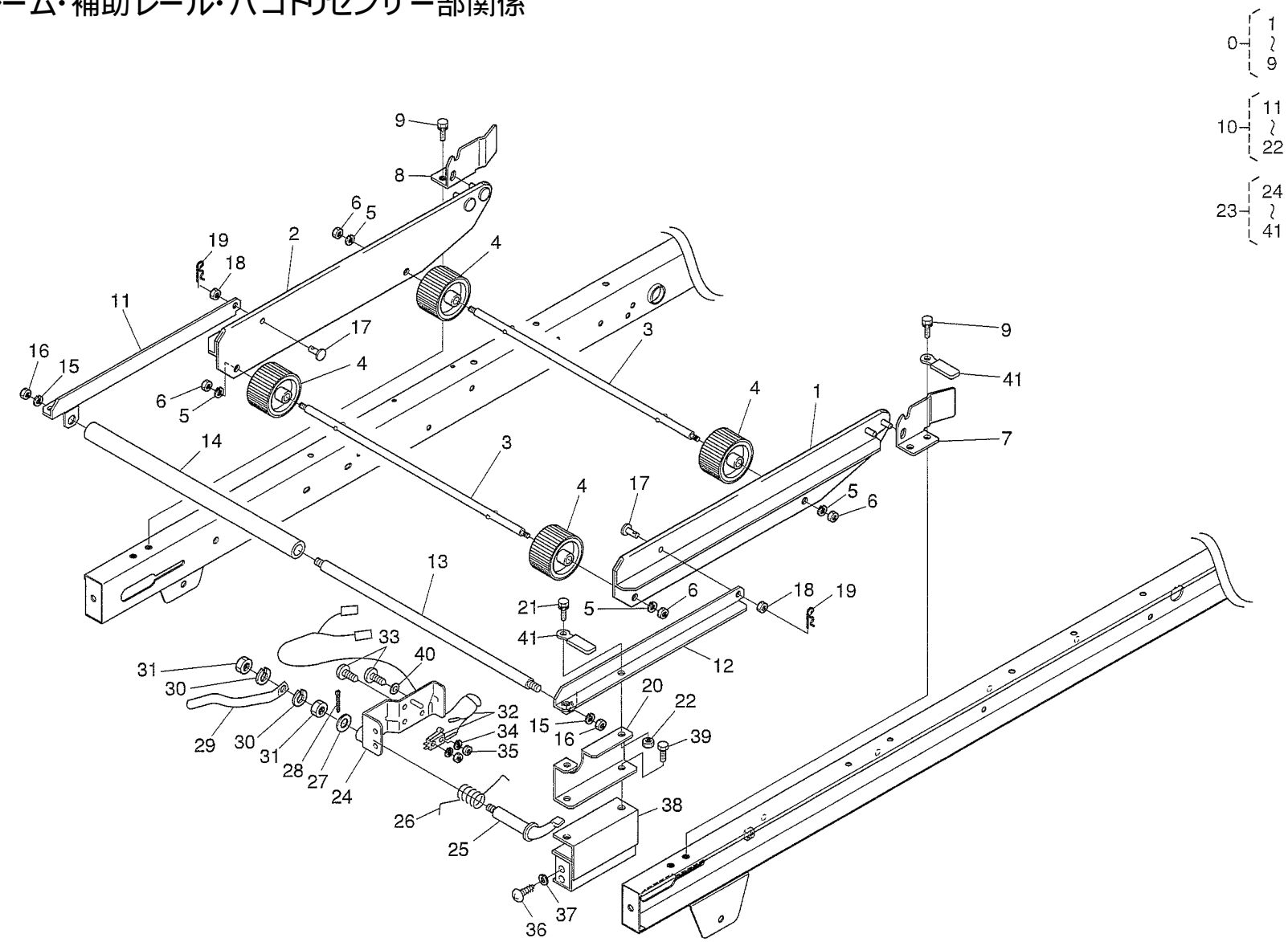

品番	コード No.	部品名称	数量	互換性	備考
0	F4140-1200-1	ホジョフレームカンビ	1s		①～⑨
1	F4140-1211-2	ホジョフレームヒダリ	1		
2	F4140-1212-2	ホジョフレームミギ	1		
3	42254-1514-1	コロジク	2		
4	42254-1513-1	コロ	4		
5	04512-50060	バネザガネ	4		
6	02014-50060	ナット	4		
7	F4140-1214-1	ジョイントヒダリ	1		
8	F4140-1215-1	ジョイントミギ	1		
9	01202-50612	ザガネツキボルト	4		
10	F4146-8200-1	ホジョレールカンビ	1s		⑪～㉒
11	F4140-8211-1	ホジョレールヒダリ	1		
12	F4140-8212-1	ホジョレールミギ	1		
13	F4140-1128-2	フレームササエジク	1		
14	F4140-1113-1	パイプ(ハンソウ)	1		
15	04512-50060	バネザガネ	2		
16	02014-50060	ナット	2		
17	05122-50612	アタマツキピン	2		
18	02112-50080	ナット	2		
19	05525-50600	スナップピン	2		
20	F4140-8213-1	センサートリツケイタ	1		
21	01202-50612	ザガネツキボルト	2		
22	02014-50060	ナット	2		
23	F4149-1800-1	ハコトリセンサカンビ	1s		㉔～㊶
24	42264-1811-2	スイッチベース	1		
25	F4214-8111-1	シテンジク	1		
26	F4214-8112-1	スイッチバネ	1		
27	04013-50080	ヒラザガネ	1		
28	05511-50215	ワリピン	1		
29	F4214-8113-1	スイッチレバー	1		
30	04512-50080	バネザガネ	2		
31	02114-50080	ナット	2		
32	F4214-8114-1	リミットスイッチカンビ	1s		
33	03054-50318	ナベコネジ	2		
34	04512-50030	バネザガネ	2		
35	02054-50030	ナット	2		
36	03614-50408	タッピングネジ	4		
37	04512-50040	バネザガネ	4		
38	F4149-1811-1	スイッチトリツケバンC	1		
39	01053-50620	ボルト	2		
40	04013-5003	ヒラザガネ	1		
41	34150-34482	コードクランプ	2		

潅水部関係

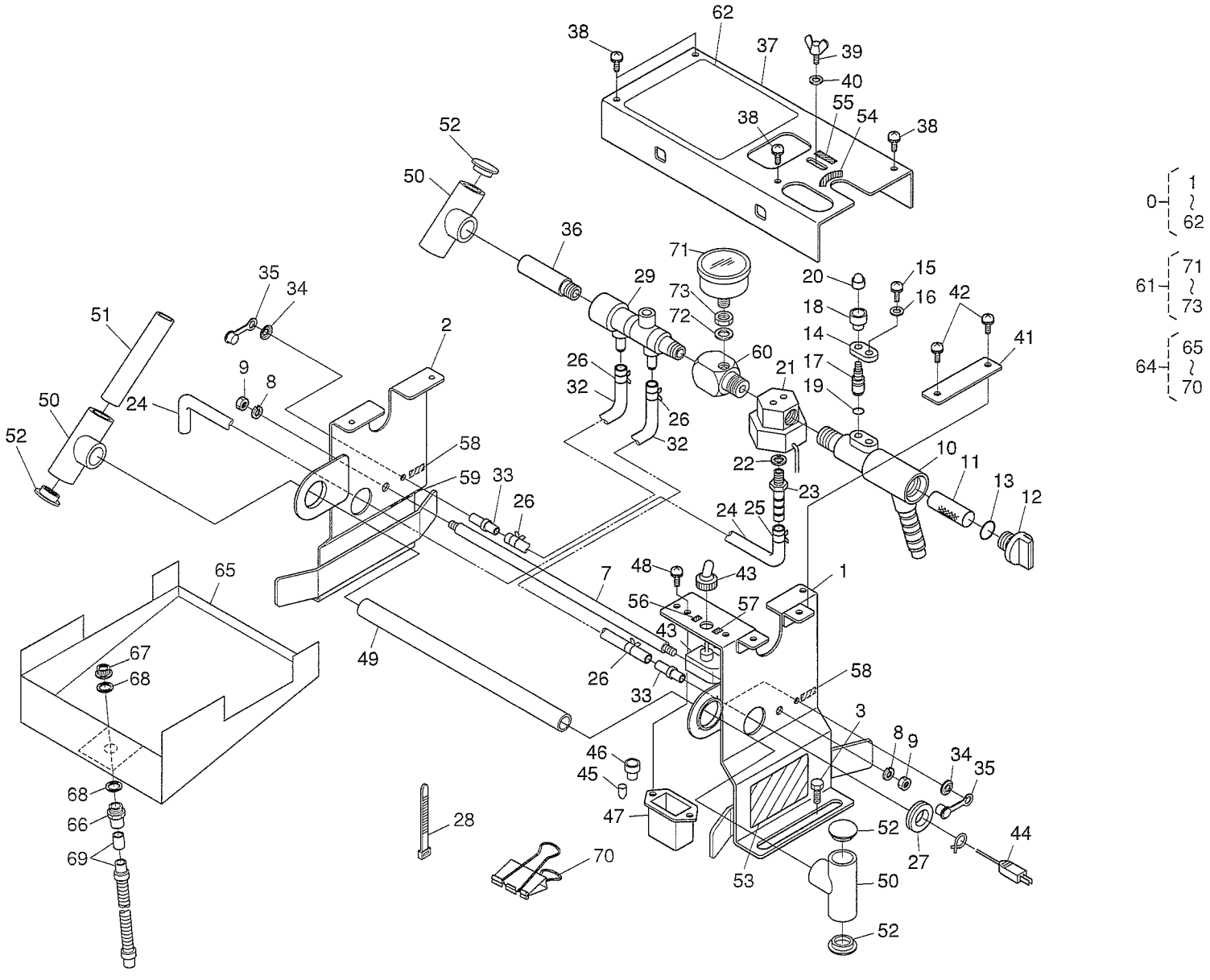

品番	コードNo.	部品名称	数量	互換性	備考
0	F4135-7001-1	カンスイブカンビ	1		①～⑥②・⑦①～⑦③
1	F4134-7111-1	カンスイスタンドヒダリ	1		
2	F4134-7112-1	カンスイスタンドミギ	1		
3	F4112-1115-1	フレームボルト	2		
4					
5					
6					
7	F4102-6113-1	カンスイツナギジク	1		
8	04512-50060	バネザガネ	2		
9	02014-50060	ナット	2		
10	F4102-6114-1	ストレーナー	1		
11	F4102-6115-1	コシアミ	1		
12	F4102-6116-1	ストレーナーキャップ	1		
13	04811-00200	オーリング	1		
14	F4102-6118-1	コックトリツケダイ	1		
15	03024-50414	ザガネツキコネジ	1		
16	04013-50040	ヒラザガネ	1		
17	F4102-6119-1	ベン	1		
18	F4102-6121-2	ツマミ	1		
19	04811-00060	オーリング	1		P6
20	F4102-6122-1	フクロナット	1		
21	42276-6118-1	3ポートデンジベン	1		
22	42276-6131-1	パッキン	1		
23	F4102-6123-2	オーバーフローセッシュ	1		
24	42276-6132-1	オーバーフローパイプ	1		
25	09318-88110	ホースバンド11	1		
26	09318-88055	ホースバンド5.5	4		
27	42265-6121-1	ゴムブッシュ16	1		
28	42265-4218-1	SKバインダー	2		
29	F4147-7111-1	ノズルカンビ	1		
30					
31					
32	F4102-6125-1	キュウニュウホース	2		
33	F4102-6126-1	セッシュ	2		
34	DES23005000	プッシュナット	2		ϕ5
35	F4102-6127-1	ゴムキャップ	2		
36	F4147-7113-1	カンスイツギテ	1		
37	PH922-6113-1	カンスイカバー	1		
38	03024-50408	ザガネツキコネジ	4		
39	01811-50510	チョウボルト	1		
40	04015-50050	ヒラザガネ	1		
41	PH922-6114-1	オサエカナグ	1		
42	03024-50408	ザガネツキコネジ	2		
43	F4102-6133-1	スイッチ	1		

品番	コードNo.	部品名称	数量	互換性	備考
44	F4134-7113-1	カンスイコード	1		
45	42233-4133-2	タンシキャップ	2		
46	42276-6134-1	ゼツエンヘンタンセツゾクシ	1		
47	F4102-6134-1	スイッチカバー	1		
48	03514-50406	タッピングネジ	2		
49	42276-6126-2	カンスイパイプ	1		
50	F4102-6137-1	カンスイパイプツギテ(4)	3		
51	F4140-7113-1	ツギテパイプ82	1		
52	F4102-6139-1	セン	4		
53	F4102-0614-1	ミズヌキチュウイメイバン	1		
54	F4102-0615-1	コックラベル	1		
55	F4102-0616-1	スライドラベル	1		
56	F4102-0623-1	ラベル(2)	1		
57	F4102-0617-1	カンスイスイッチラベル	1		
58	F4102-0619-1	ミズヌキラベル	2		
59	F4102-0621-1	ポンプグチラベル	1		
60	F4147-7112-1	ゲージダイ	1		
61	F4147-7120-1	プレッシャーゲージカンビ	1		⑦1～⑦3
62	F4134-0711-1	カンスイメイバン	1		
63					
64	F4135-6210-1	カンスイウケカンビ	1		⑥5～⑦0
65	F4135-6211-1	カンスイウケ	1		
66	42507-6222-1	バルブ用ソケット20×3/4Aガタ	1		
67	42507-6223-1	ハイスイキャップ	1		
68	42507-6224-1	パッキン	2		
69	42403-6217-2	ハイスイホース	1		
70	F4140-6212-1	カンスイウケクリップ	8		
71	F4147-7121-1	プレッシャーゲージ	1		0.1MPa
72	08330001000	シールワッシャー	1		
73	F4102-6144-1	クダヨウナット	1		

播種部関係

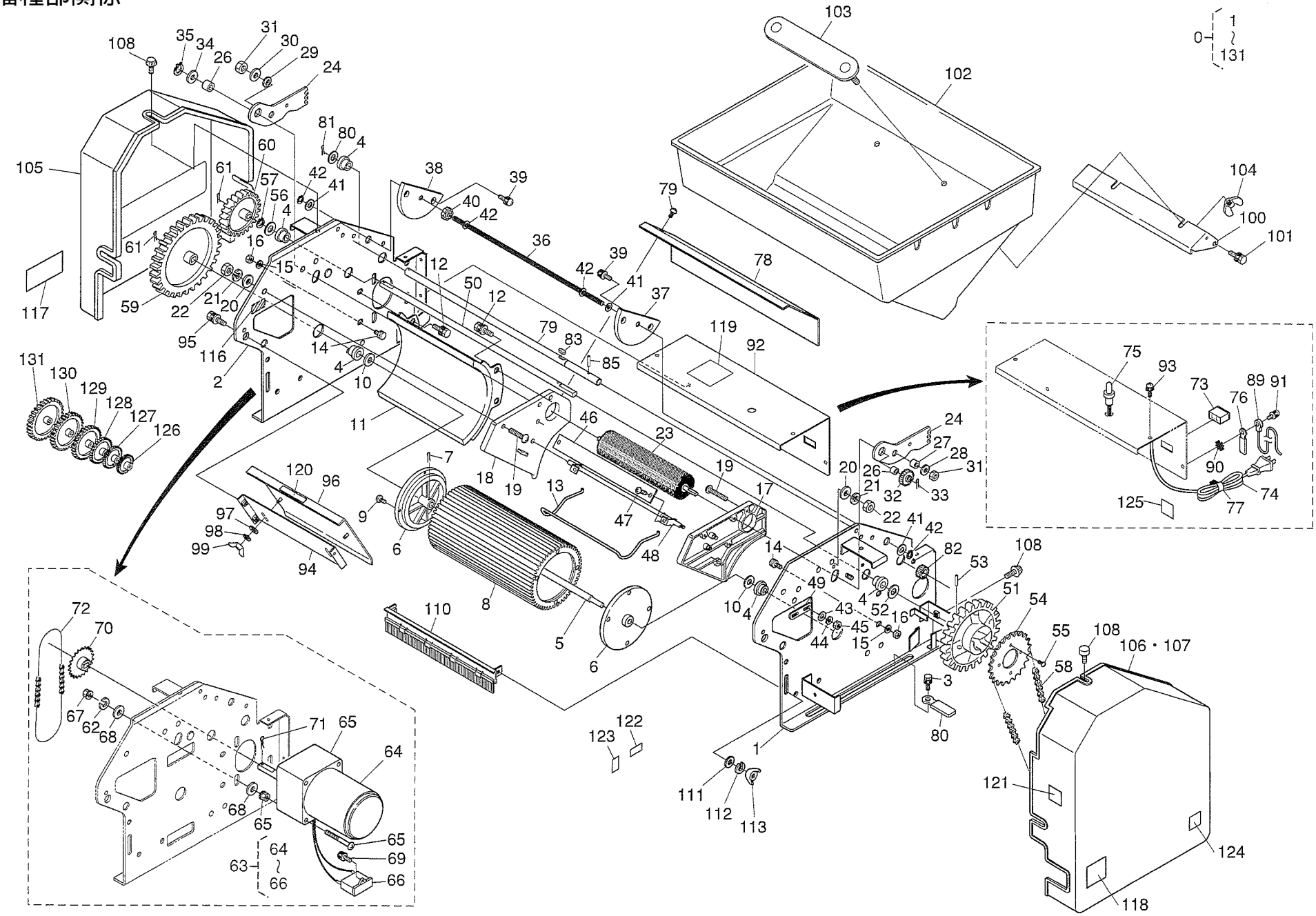

0 1 ~ 131
103
102
104
100
101
108
35
34
26
31
30
29
24
81
80
4
105
60
61
57
56
42
41
38
39
40
42
79
36
78
61
16
15
12
50
12
42
39
41
37
117
59
22
21
20
95
116
2
14
4
10
79
83
85
119
92
131
130
129
128
127
126
11
46
23
24
27
28
31
26
20
21
32
33
75
93
73
76
89
91
90
74
77
125
120
96
7
18
19
13
19
17
22
41
42
97
98
99
94
9
6
47
48
14
82
53
108
49
51
54
10
4
43
52
16
45
44
15
55
108
106・107
58
72
70
110
8
5
6
3
80
67
62
68
71
65
64
123
122
1
111
112
113
121
68
65
65
69
63
64 ~ 66
66
124
118

品番	コードNo.	部品名称	数量	互換性	備考
0	F4135-4110-1	ハシュブカンビ	1		①～⑬①
1	F4148-4111-3	ハシュスタンドヒダリ	1		
2	F4148-4112-3	ハシュスタンドミギ	1		
3	01121-50814	ダブルセムスボルト	4		
4	42162-4114-1	12ブッシュ	4		
5	42162-4115-1	ロールジク	1		
6	42162-4116-1	ロールフランジ	2		
7	05511-50330	ワリピン	1		
8	42248-4128-1	ハシュロール	1		
9	42162-4154-1	トラスタッピンネジ	8		
10	04013-50120	ヒラザガネ	2		
11	F4150-4116-1	ロールガイド	1		
12	01021-50612	ダブルセムスボルト	4		
13	42248-4127-1	モミオトシバネA	1		
14	42248-4126-1	バネシテンピンA	4		
15	04512-50060	バネザガネ	4		
16	02014-50060	ナット	4		
17	F4112-4113-3	モミガイドヒダリ	1		
18	F4101-4116-3	モミガイドミギ	1		
19	DES0150625	トラスコネジ	6		
20	04013-50060	ヒラザガネ	6		
21	04512-50060	バネザガネ	6		
22	02014-50060	ナット	6		
23	F4164-4128-1	エントウブラシ	1		
24	F4164-4127-1	チョウセツアーム	2		
25					
26	42412-4132-2	ジクウケブッシュ	2		
27	42421-4118-1	アームカラー	2		
28	04013-50060	ヒラザガネ	1		
29	F4101-4128-1	サラバネ	1		
30	04015-50060	ヒラザガネ	1		(木材用)
31	42221-1138-1	ユルミドメナット	2		
32	42162-4128-1	19Tギヤー	1		
33	05511-52518	ワリピン	1		
34	04013-50100	ヒラザガネ	1		
35	04612-00100	ジクサークリップ	1		
36	F4140-4112-1	ハシュチョウセツジク	1		
37	F4140-4129-1	チョウセツバンヒダリ	1		
38	42162-4218-1	チョウセツバンミギ	1		
39	03034-50616	ダブルセムスコネジ	4		
40	F4101-4117-1	ダイヤル2	1		
41	04013-50080	ヒラザガネ	3		
42	04612-00080	ジクサークリップ	4		
43	04013-50080	ヒラザガネ	1		

品番	コード No.	部品名称	数量	互換性	備考
44	04512-50080	バネザガネ	1		
45	02114-50080	ナット	1		
46	F4101-4118-1	モミゲート	1		
47	DES0150510	トラスコネジ	2		
48	F4101-4119-1	モミゲートシテンジク	1		
49	F4112-4112-1	モミゲートコテイイタA	1		
50	F4140-4128-1	ハシュクドウジク	1		
51	42164-4122-1	61Tギヤー	1		
52	42164-4112-1	スラストワッシャー	1		
53	05411-00440	スプリングピン	1		
54	F4140-4124-1	22Tスプロケット	1		
55	F4101-4129-1	トラスタッピンネジ	4		
56	04013-50120	ヒラザガネ	1		
57	04612-00120	ジクサークリップ	1		
58	F4140-4115-1	チェーン57リンク	1		#37
59	42162-4134-1	62Tギヤー	1		
60	42162-4135-1	44Tギヤー	1		
61	05516-51200	Bガタスナップピン	2		
62	04512-50060	バネザガネ	4		
63	F4140-4210-1	ギヤードモーターカンビ	1s		⑥④～⑥⑥
64	F4140-4211-1	モーター40W	1		40W
65	F4140-4212-1	ギヤヘッド1/180	1		1/180
66	F4140-4213-1	コンデンサー	1		10μF
67	02014-50060	ナット	4		
68	04013-50060	ヒラザガネ	8		
69	03034-50410	ダブルセムスコネジ	1		
70	F4140-4116-1	スプロケット12T(モーター)	1		
71	05516-51200	Bガタスナップピン	1		
72	42421-3228-1	チェーン38リンク	1		#37
73	80910-18921	コンセント	1		
74	F4140-4118-1	デンゲンハーネスカンビ	1		
75	42202-4113-1	スイッチ	1		
76	34150-34482	コードクランプ	1		
77	42265-4218-1	SKバインダ	2		
78	42162-4131-1	ブラシカバー	1		
79	F4157-4111-1	クリップ	2		
80	34150-29391	コードクランプ	1		
81					
82					
83					
84					
85					
86					
87					

品番	コードNo.	部品名称	数量	互換性	備考
88					
89	43831-4112-1	アースコード	1		
90	04412-90040	ハツキザガネ	1		
91	F4164-4131-1	トラスタッピンネジ	1		
92	F4133-4111-1	モーターカバー	1		
93	F4164-4129-1	トラスタッピンネジ	3		
94	F4150-4112-1	モミシュート	1		
95	01205-50612	ダブルセムスボルト	4		
96	F4150-4113-1	シュートプレート	1		
97	04013-50060	ヒラザガネ	2		
98	04512-50060	バネザガネ	2		
99	02810-50060	チョウナット	2		
100	F4150-4114-1	ホッパーウケ	1		
101	01202-50612	ザガネツキボルト	4		
102	F4135-4111-1	ホッパー	1		
103	F4150-4115-1	ホッパートリツケカナグ	1		
104	02810-50060	チョウナット	2		
105	F4140-4119-1	ギヤカバー	1		
106					
107	F4140-4121-1	チェーンカバー	1		
108	F4100-4111-1	トクシュボルト	6		
109					
110	42162-4144-1	モミオトシブラシ	1		
111	04013-50060	ヒラザガネ	2		
112	04512-50060	バネザガネ	2		
113	01811-50615	チョウボルト	2		
114					
115					
116	F4135-0411-1	キバンメイバン	1		
117	F4140-0414-1	ハシュリョウメイバン	1		
118	F4140-0415-1	ノウリツキリカエメイバン	1		
119	F4140-0416-1	ツカイカタメイバン	1		
120	F4101-0415-1	シャッターラベル	1		
121	F4112-0412-1	モミキセイラベル	1		
122	F4101-0417-1	ゲートラベル1	1		
123	F4101-0418-1	ゲートラベル2	1		
124	F4112-0113-1	メイバン(カバーチュウイ)	2		
125	F4151-0417-1	アースシジラベル	1		
126	42162-4175-1	40T　ギャー	1		
127	42162-4171-1	47T　ギャー	1		
128	42162-4173-1	51T　ギャー	1		
129	42162-4174-1	55T　ギャー	1		
130	42162-4172-1	59T　ギャー	1		
131	42162-4176-1	66T　ギャー	1		

覆土部関係

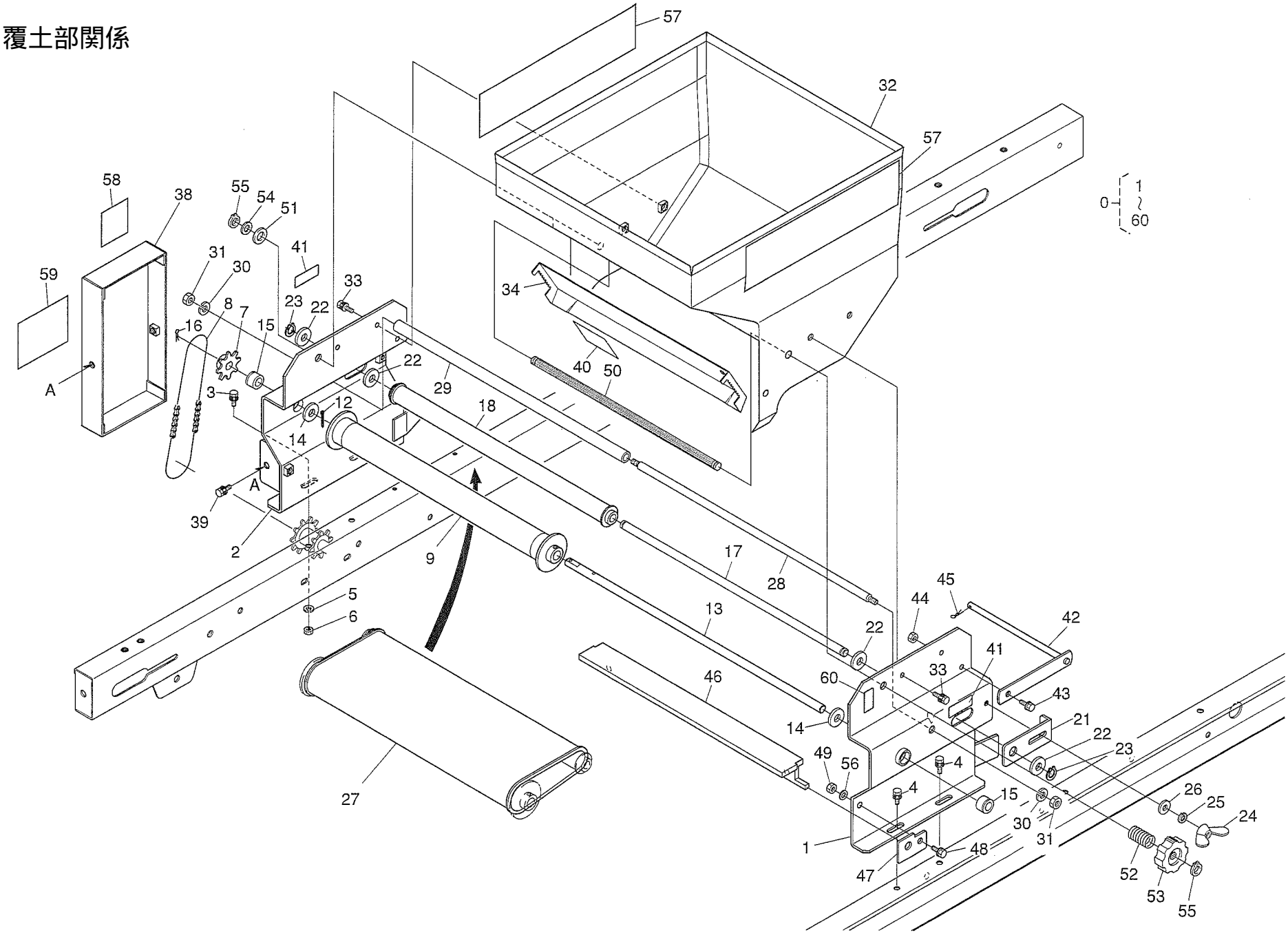
57
32
57
58
38
55
54
51
41
59
31
30
33
34
8
7
23
22
16
15
22
40
50
A
3
12
29
18
14
A
39
2
9
17
28
5
6
13
45
44
42
22
41
33
60
46
43
14
21
22
23
49
56
4
4
15
26
25
24
30
31
1
48
47
52
53
55
0
1
60

品番	コード No.	部品名称	数量	互換性	備考
0	F4135-3100-1	フクドブカンビ	1		①～⑥⓪
1	F4146-3111-1	フクドスタンドヒダリ	1		
2	F4146-3112-1	フクドスタンドミギ	1		
3	01021-50616	ダブルセムスボルト	1		
4	01021-50612	ダブルセムスボルト	3		
5	04013-50060	ヒラザガネ	1		
6	02014-50060	ナット	1		
7	42415-8212-1	ハンソウスプロケット8T	1		
8	F4140-5126-1	チェーン33リンク	1		#37
9	F4140-5210-1	クドウドラムカンビ	1		
10					
11					
12	05511-50330	ワリピン	1		
13	F4140-5113-2	クドウドラムジク	1		
14	04013-50100	ヒラザガネ	2		
15	42412-4132-2	ジクウケブッシュ	2		
16	05516-50800	Bガタスナップピン	1		
17	F4140-5114-1	ジク(テールドラム)	1		
18	F4140-5127-1	テールドラムカンビ	1		
19					
20					
21	F4140-5116-1	ベルトハリステー(フクド)	2		
22	04013-50100	ヒラザガネ	4		
23	04612-00100	ジクサークリップ	2		
24	01811-50615	チョウボルト	2		
25	04512-50060	バネザガネ	2		
26	04013-50060	ヒラザガネ	2		
27	F4140-5117-1	クリダシベルト	1		
28	F4140-5118-1	ジク(フクドスタンドササエ)	1		
29	F4140-5119-1	ササエパイプ(フクド)	1		
30	04512-50060	バネザガネ	2		
31	02014-50060	ナット	2		
32	F4146-3113-2	フクドホッパー	1		
33	01021-50612	ダブルセムスボルト	4		
34	F4146-3114-1	ツチゲート	1		
35					
36					
37					
38	F4140-5123-1	チェーンカバー	1		
39	01202-50614	ザガネツキボルト	2		
40	F4140-0511-2	ゲートラベル	1		
41	46342-0312-1	ベルトハリラベル	2		
42	F4140-5124-1	ギヤホルダー	1		
43	01202-50614	ザガネツキボルト	1		

品番	コード No.	部品名称	数量	互換性	備考
44	02014-50060	ナット	1		
45	05516-50800	Bガタスナップピン	1		
46	F4146-3116-1	スクレパー（フクド）	1		
47	F4146-3117-1	スクレパーササエ	2		
48	01202-50614	ザガネツキボルト	2		
49	02014-50060	ナット	2		
50	F4146-3115-1	チョウセツジク（フクド）	1		
51	42141-4213-2	ゴムパッキン	1		
52	42135-4075-1	バネヒダリ	1		
53	F4101-4117-1	ダイヤル2	1		
54	04013-50080	ヒラザガネ	1		
55	04612-00080	ジクサークリップ	2		
56	04013-50060	ヒラザガネ	2		
57	F4135-0311-1	シュメイバン	2		
58	F4112-0113-1	メイバン（カバーチュウイ）	1		
59	F4146-0311-1	トコツチキリカエメイバン	1		
60	42247-0421-1	ゲートチョウセツメイバン	1		

附属部品

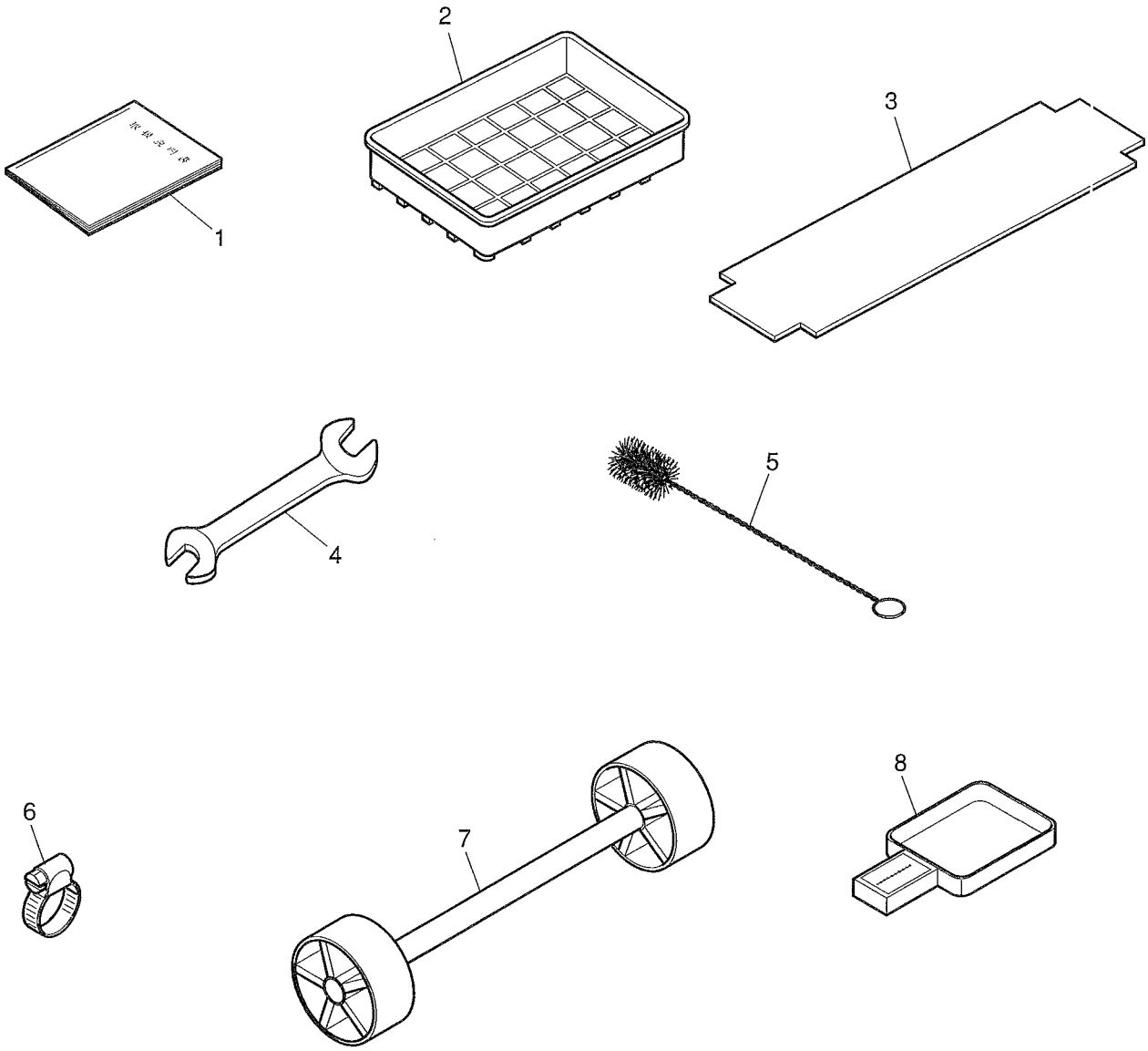

品番	コード No.	部品名称	数量	互換性	備考
0	F4135-71101	フゾクブヒンカンビ	1s		①~⑥
1	F4135-7111-1	トリアツカイセツメイショ	1		
2	42267-1124-1	モミウケ	1		
3	F4148-9112-1	ナラシイタ	1		
4	07012-11012	マルガタリョウグチスパナ	1		
5	42421-9112-1	パイプクリーナ	1		
6	F4102-6117-1	ホースバンド	2		
7	F4135-7113-1	キャスターカンビ	1		
8	F4135-7112-1	ケイリョウキカンビ	1		