# 取扱説明書

# 播種機

# HK625

当製品を安全に、また正しくお使いいただくために必ず本取扱説明書をお読みください。誤った使い方をすると、事故を引き起こすおそれがあります。
お読みになった後も必ず製品に近接して保存してください。

播種機 HK625 をお買い上げいただき、
ありがとうございます。

## はじめに

- この取扱説明書は、**播種機 HK625** の取扱方法と使用上の注意事項について記載してあります。**ご使用の前には必ず、この取扱説明書を熟知するまで**お読みの上、正しくお取扱いただき最良の状態でご使用ください。
- お読みになった後も**必ず製品に近接して保存**してください。
- 製品を貸与または譲渡される場合は、この取扱説明書を製品に添付してお渡しください。
- この取扱説明書を紛失または損傷された場合、速やかに当社にご注文ください。
- なお、品質・性能向上あるいは安全上、使用部品の変更を行うことがあります。その際には、本書の内容及び写真・イラストなどの一部が、本製品と一致しない場合がありますので、ご了承ください。
- ご不明なことやお気付きのことがございましたら、お買い上げいただきましたお店、またはお近くの特約店・販売店・ＪＡにご相談ください。
- ⚠印付きの下記マークは、安全上特に重要な項目ですので、必ずお守りください。

| | |
|---|---|
| ⚠ **警告** | その警告文に従わなかった場合、死亡または重傷を負う危険性がある物を示します。 |
| ⚠ **注意** | その警告文に従わなかった場合、ケガを負うおそれのあるものを示します。 |

- この取扱説明書には安全に作業していただくために、安全上のポイント**「安全に作業をするために」**を記載してあります。ご使用前に必ずお読みください

# 目　　次

１．安全に作業をするために･････････････････３～６
２．安全銘板の貼り付け位置･････････････････７
３．本製品の使用目的について･････････････････８
４．各部の名称･･････････････････････････････９
５．仕　　様･･････････････････････････････９
６．組立要領･･････････････････････････････１０～１４
７．運転及び操作･･････････････････････････１４～１６
８．調整･･････････････････････････････････１７～２２
９．点検・整備及び保管上の注意･･････････････２２～２３
１０．　故障の診断と処置 ･･････････････････２４～２６

# 1. 安全に作業をするために

ここに記載されている注意事項を守らないと、
死亡を含む障害や事故、機械の破損が生じるおそれがあります。

**⚠ 警告**　**子供を近づけない**

子供には充分注意し、近づけないようにしてください。

【守らないと】
障害事故を引き起こすおそれがあります。

**⚠ 警告**　**電機部品・コードを必ず点検**

配線コードが他の部品に接触していないか、被覆のはがれや
接触部のゆるみがないかを毎日作業前に点検してください。

【守らないと】
ショートして、火災事故を起こすおそれがあります。

**⚠ 警告**　**２人以上で作業をする時は、お互いに合図しながら機械を始動する**

【守らないと】
思わぬ事故になることがあります。

**⚠ 警告**　**点検・整備時には必ず電源を「OFF」にし、差込みプラグを抜く**

点検・整備は、必ず電源スイッチを「OFF」にし、
差込みプラグを抜いてから行ってください。

【守らないと】
思わぬ事故を引き起こすおそれがあります。

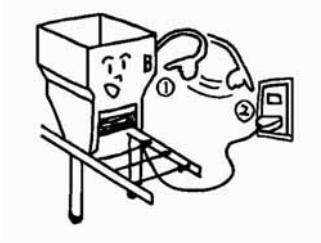

**⚠ 注意**　**使用前に取扱説明書を必ず読む**

使用前に取扱説明書をよく読んで、安全で正しい作業をしてください。

【守らないと】
傷害事故や機械の破損を引き起こします。

**⚠ 注意**　**こんな時は作業しない**

- 過労・病気・薬物の影響、その他の理由により作業に集中できない時。
- 酒を飲んだ時
- 妊娠している時
- 18 才未満の人

**⚠ 注意**　**作業に適した服装をする**

はちまき・首巻き・腰タオルは禁止です。

作業に適した、だぶつきの無い服装をしてください。

【守らないと】
機械に巻き込まれたりするおそれがあります。

**⚠ 注意**　**点検・整備を行う**

機械を使用する前と後には必ず点検・整備をしてください。

【守らないと】
事故・ケガ、機械の故障を招くおそれがあります。

**⚠ 注意**　**電源は単相１００Ｖ／□Ａ専用コンセントに接続する**

また、たこ足配線はおやめください。

【守らないと】
火災事故の原因となります。

**⚠ 注意**　**作業中停電した場合は、必ず電源スイッチを切る**

【守らないと】
通電時、急に回りだし思わぬ傷害事故を起こします。

**⚠ 注意**　**作業を中断・修了した場合は、必ず電源スイッチを切る**

【守らないと】
ショートして、火災の原因になることがあります。

**⚠ 注意**　**カバー類は必ず取り付ける**

点検・整備などで取り外したカバー類は、必ず取り付けてください。

【守らないと】
機械に巻き込まれて、傷害事故を引き起こすおそれがあります。

**⚠ 注意**　**機械を他人に貸す時は、取扱方法を説明する**

取扱方法をよく説明し、使用前に「取扱説明書」を必ず読むように指導してください。

【守らないと】
傷害事故や、機械の破損を招くおそれがあります。

**⚠ 注意**　**機械の改造禁止**

純正部品や指定以外のアタッチメントを取り付けないでください。
また、改造はしないでください。

【守らないと】
事故・ケガ、機械の故障を招くおそれがあります。

**⚠ 注意**　**後始末を忘れずにする**

長時間使用しない時は、差込みプラグをコンセントから抜いてください。

【守らないと】
火災事故や、感電故障を招くおそれがあります。

# 2. 安全銘板の貼り付け位置

安全に作業をしていただくために安全銘板の貼り付け位置を示したものです。
安全銘板は常に汚れや破損のないように保ち、もし破損・紛失した場合は、新しい物に貼り直してください。

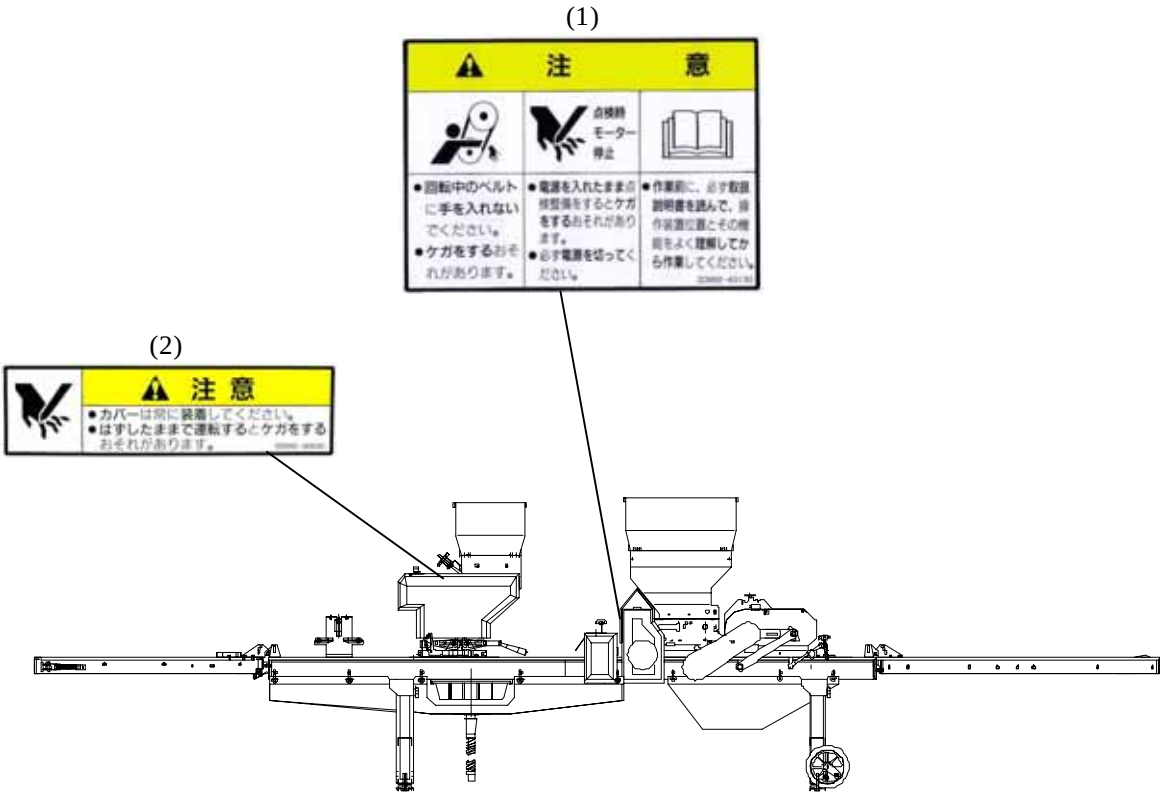


紛失または破損された場合には、当社へ下記の表を参考にご注文ください。

| No | 部品番号 | 部品名称 |
|---|---|---|
| (1) | 00992－40130 | 注意ラベル　CL-10 |
| (2) | 00992－40040 | 注意ラベル　CL-3 |

# 3. 本製品の使用目的について

本製品は、育苗箱への土入れ・播種・覆土の作業機としてご使用ください。
目的以外の作業や改造などは、決してしないでください。

# 4. 各部の名称

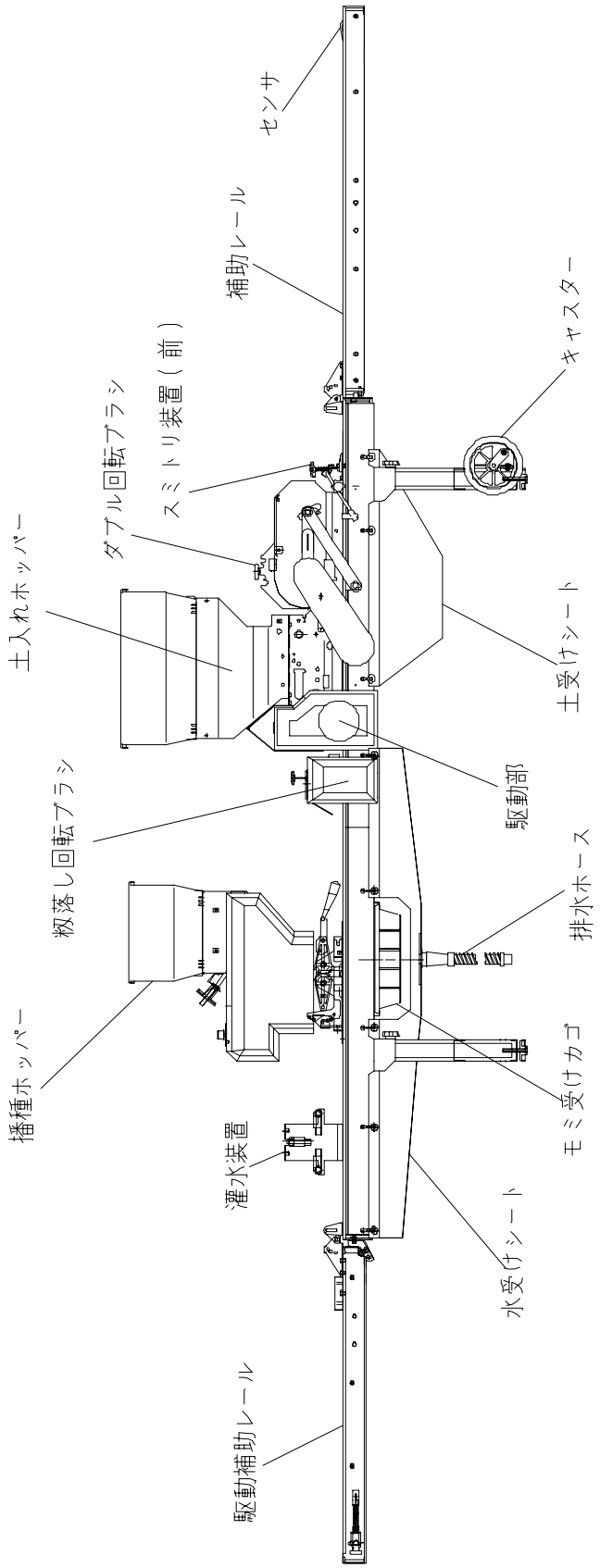
センサ
補助レール
キャスター
ダブル回転ブラシ
スミトリ装置（前）
土入れホッパー
土受けシート
駆動部
籾落し回転ブラシ
排水ホース
播種ホッパー
モミ受けカゴ
灌水装置
水受けシート
駆動補助レール

# 5.仕　　様

| 型　　式 | | HK625 |
|---|---|---|
| 機体寸法 | 全長 | 4,215㎜ |
| | 全幅 | 540㎜ |
| | 全高 | 1,100㎜ |
| 重　　量 | | 94kg |
| 動　　力 | 搬送 | 40W／100V |
| | 播種 | 40W／100V 可変速モーター |
| ホッパー容量 | 播種 | 26 ㍑ |
| | 覆土 | 52 ㍑ |
| 灌　水　量 | | 0.8～1.5 ㍑／箱 |
| 播種量の調節 | | 可変速モーター及びスプロケットの掛け換えにより播種ローラーの回転数を無段階に可変 |
| 播種量(催芽籾) | | 80～245g／箱（120～370㎖／箱） |
| 床　土　量 | | 2.4～4.0 ㍑／箱（15～25㎜ 厚） |
| 覆　土　量 | | 0.5～1.5 ㍑／箱（3～9㎜ 厚） |
| 土均し方法 | | ダブル回転ブラシ |
| 能　　力（50Hz,60Hz） | | 200・250・300 箱／時<br>（スプロケット組換えにより３段階。出荷時は 250 箱/時） |

★本製品は 50Hz地区 250 箱／時に組付けてあります。

# 6.組　立　要　領

## 6．1　脚の組立

（1） 折りたたまれている脚を立てて、六角ボルトでしっかりと固定してください。
（2） 付属のノブボルトで固定してください。

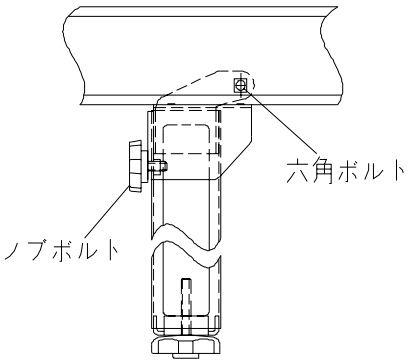


## 6．2　補助レールの組立

（1） 補助レールを連結し、R ピンで抜けないようにしてください。

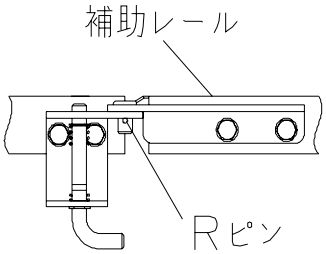


## 6．3　把手の組立

V ベルトが把手の上になるように、六角ボルトで把手を固定してください。

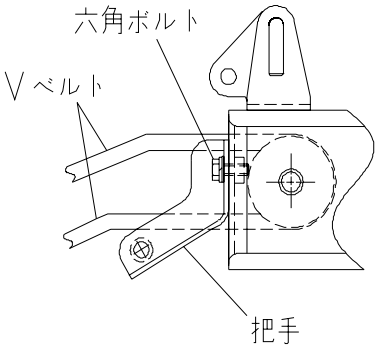


## 6．4　駆動補助レールの組立

（1）把手の付いている方に駆動補助レールを連結し、R ピンで抜けないようにしてください。
（2）調節ネジで駆動補助レールの水平を調節してください。

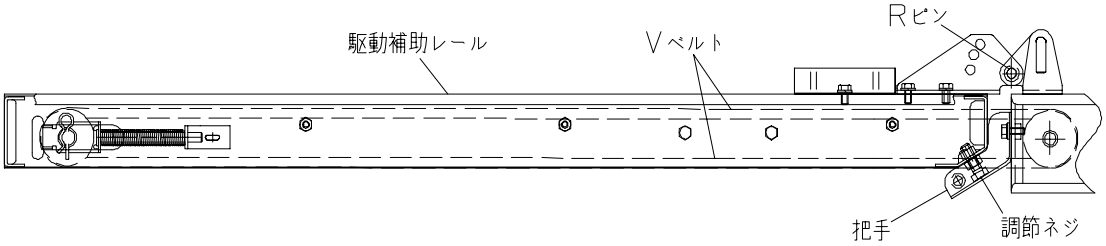

## 6.5　センサコードの接続

補助レール先端にあるセンサから出ているセンサコードと本体側のセンサ中継コードを接続してください。

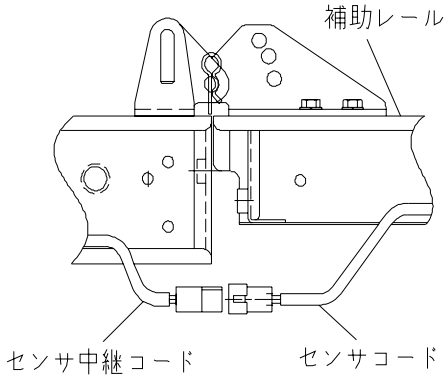


## 6.6　シート及びモミ受けカゴの組立

（1）各シート（土受けシート、水受けシート）にある穴をフックに引っ掛けてください。
（2）排水ホースを取付けてください。
（3）モミ受けカゴを差し込んでください。

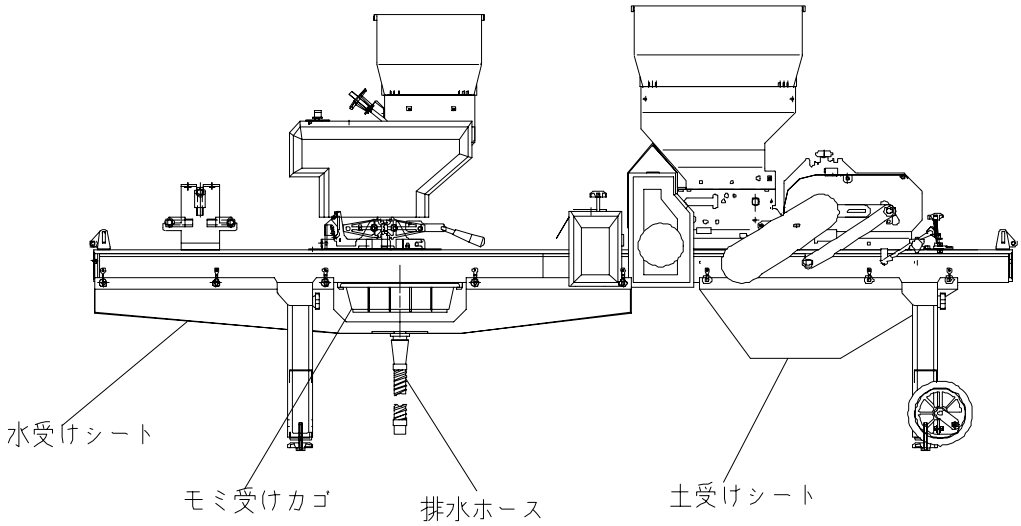


## 6.7　播種部の組立

**※ 本機は、出荷時に組付けてあります。**

（1）あらかじめレールに取付けてあるスタンドガイドに、播種部のピンが入るようにセットしてください。
（2）フックを掛けて播種部が外れないようにしてください。
（3）播種部を取り外す場合は、フックを解除してから行ってください。
（4）配線は、駆動部の播種用コンセントにつないでください。その際、コードは、シート用のフックに入れてブラブラしないようにしてください。

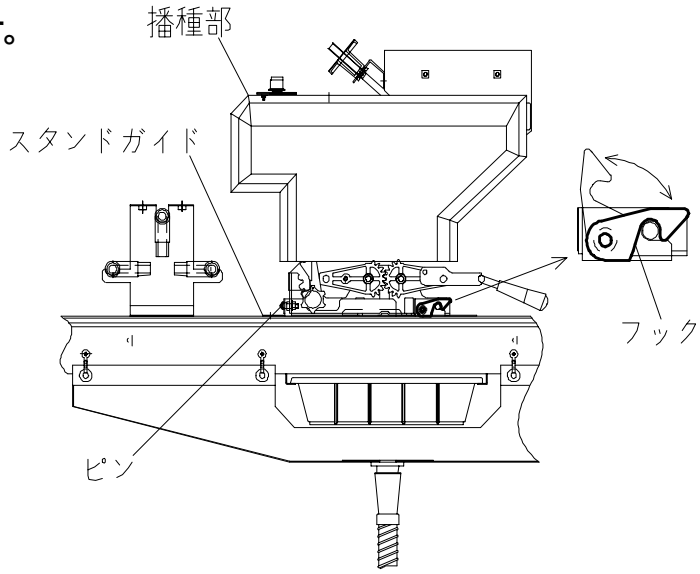

## 6．8　ホースの接続

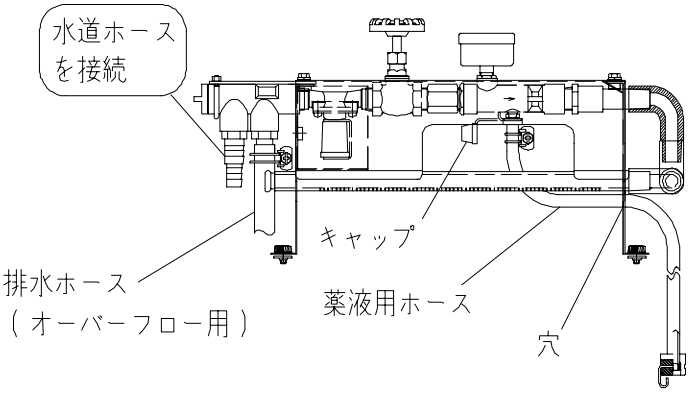


（1）図の左側のノズルに水道からのビニールホースを接続してください。
（2）オーバーフローした水は、図の右側のホースノズルから出てくるので、ビニールホース（500mm）を接続して水受けの中へ入れてください。
（3）薬液を行う場合は、キャップを外し、薬液用のホースを接続してください。その際、サイド板に穴があるので、そこから通すようにしてください。
（4）薬液を行わない場合は、必ずキャップをしてください。

## 6．9　補助ホッパーの組立

覆土部に大きい方の補助ホッパーを、播種部には小さい方の補助ホッパーを挿入し、付属のネジと化粧ナットで固定してください。
（取付け場所は「4.各部の名称」を参照ください）

## 6．10 モミ受けシートの組立

モミ受けシートをレールストッパーボルト・支柱に引っ掛けてください。

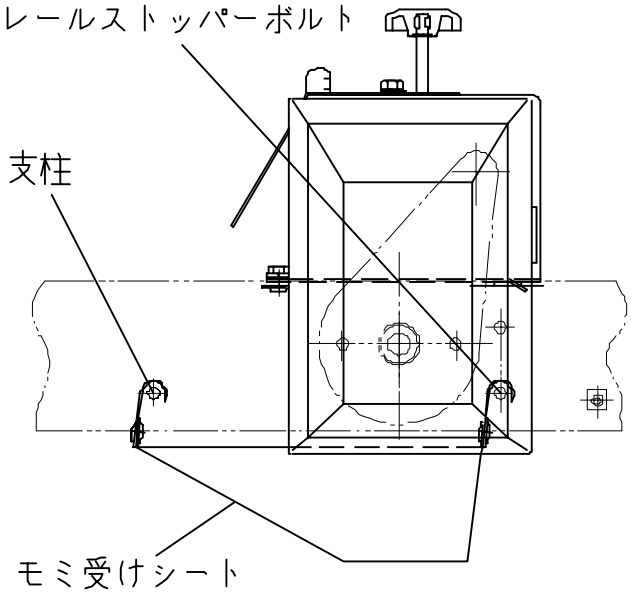

## 6．11　能力の切換え

＜駆動部＞

モーター側のスプロケットは 10T のままで、従動側のスプロケットを交換します。

（1）Tネジを緩めテンションアームを動かして、ローラーチェーンを緩めてください。

（2）R ピンを抜き、従動スプロケットをお好みの能力用のスプロケットに交換してください。（交換用スプロケットは駆動部カバーに取付けてあります）

| | 200 箱/時 | 250 箱/時 | 300 箱/時 |
|---|---|---|---|
| 50Hz | 18T | 15T | 13T |
| 60Hz | 22T | 18T | 15T |

（3）テンションアームでローラーチェーンを張り、T ネジで固定してください。　{チェーンの張りは中央を指で軽く（500gf 位）内外に引っ張ったとき、たわみが 10mmになるようにしてください}

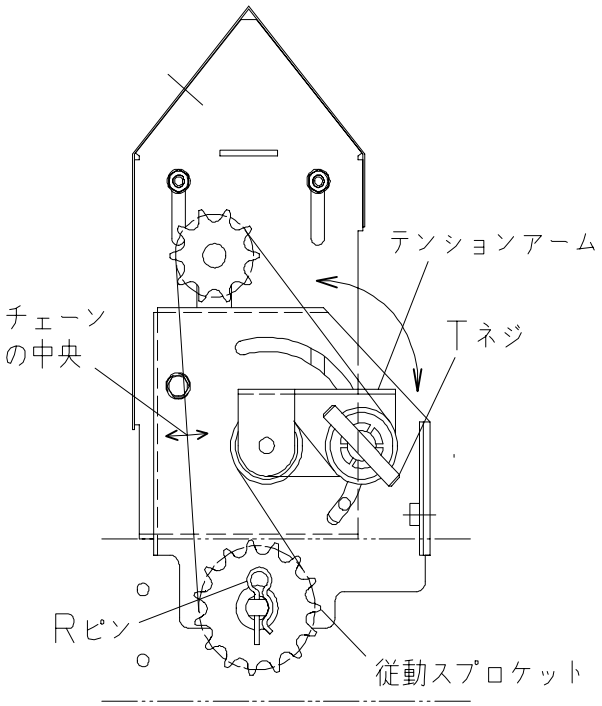


＜播種部＞

（4）本機の能力に合うように、能力用スプロケットを交換してください。

| 能力（箱/時） | スプロケット |
|---|---|
| 200 | 60T |
| 250 | 50T |
| 300 | 42T |

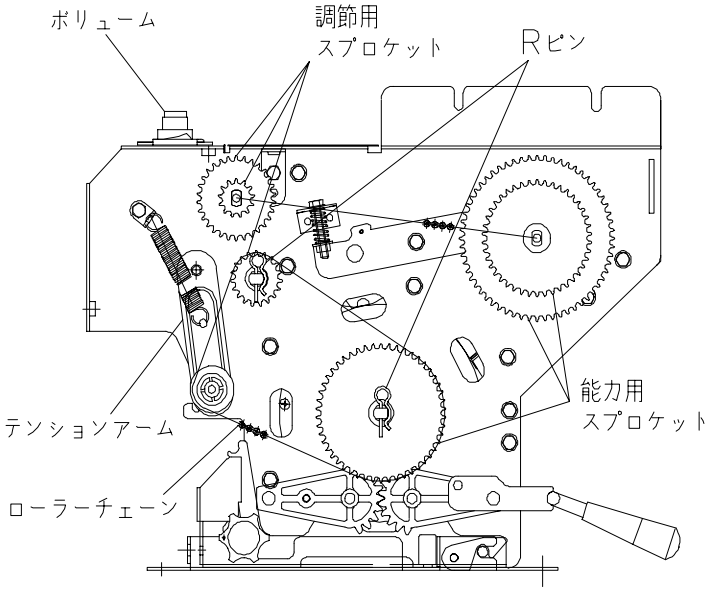


＜潅水部＞

（5）本機の能力に合うように、ノズルを交換してください。

250 と 300 箱/時の場合は、出荷時のままノズル２本で使用してください。

200 箱/時の場合は、70 穴のノズルでない方を取り外し、代りに付属のビニールパイプとゴム栓を差し込んでください。

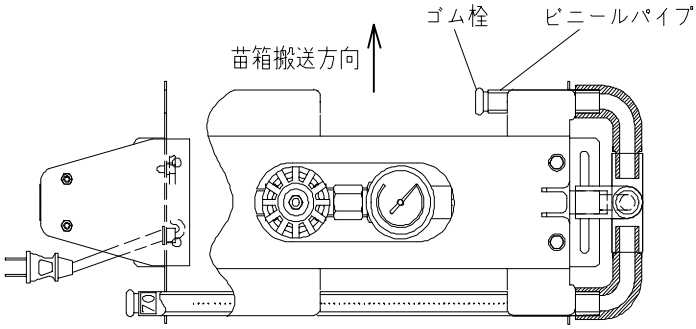

## 6．12　キャスターの組立

キャスターを付属の六角ボルトと六角ナットで
脚に固定してください。

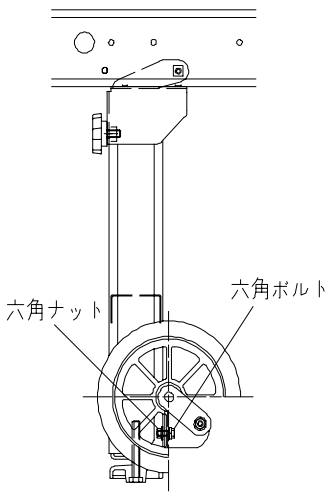


## 6．13　後潅水への組換え

後潅水方式へ組換える場合は、下図を参考にしながら、次の手順にて行ってください。

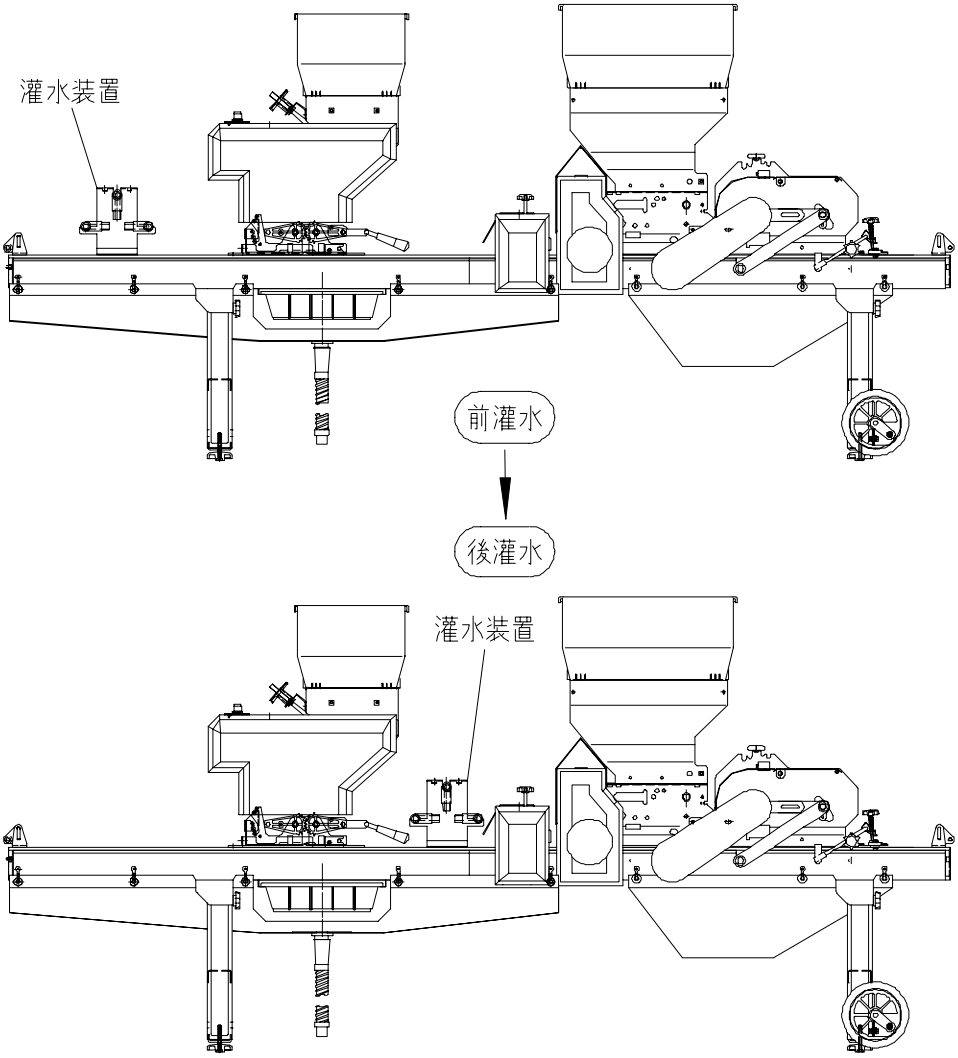


（1） 播種ホッパーはそのままで、**潅水装置のみを移動します**。
（2） 化粧ボルトを外し、所定の位置に潅水装置を組付けてください。

# 7. 運転及び操作

## 7．1　運転前の準備

**（1） 種もみの処理**

- 種もみはゴミやボウ、枝梗を取り除き、育苗方法に従って、塩水選、消毒、浸種、芽出しを行ってください。　尚、**ボウ、枝梗は播種ムラの原因になるので特に注意して取り除いてください**。
- 種もみは「はとむね」位に芽出しをして、芽が伸びすぎないよう注意してください。又、手に付かない程度に陰干しをして、種もみの水分を十分切ってから播種してください。　**種もみの水切りが完全でなかったり、芽が伸びすぎていると「播種ムラ」の原因**になります。

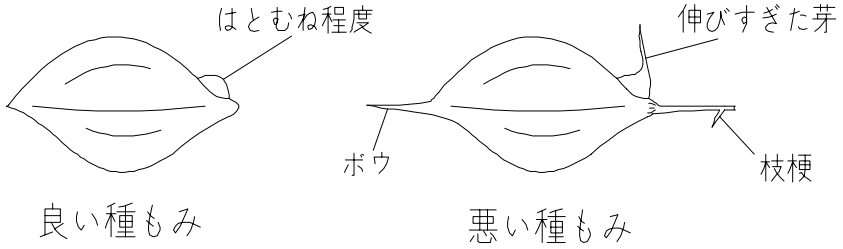


**（2） 土の処理**

- 本製品は潅水から播種までの距離を短く設定しているので、**床土は浸透性の良い土**をご使用ください。
- 床土に使用する土は 5mm目のフルイを通したものを使用し、床土の水分は、片手でかるく握って開いた時にかたまり、指で触るとすぐ崩れる程度にしてください。
- 水分の多い土は、ブリッジ（土がホッパーから出てこないこと）の原因となるので、特に注意してください。
- 覆土に使用する土は、よく乾燥していて４mm目のフルイを通したものをしようしてください。

**（3） 本機の設置**

**平らな場所を選び、全体が水平になるように脚の高さ調節ボルトで調節**してください。

（注意）設置が悪いと苗箱が片寄り、「**播種ムラ**」、「**潅水ムラ**」等の原因になる場合もあるので、特に注意してください。

**（4） 育苗箱**

- 育苗箱はできるだけ同じ種類のもので、「**ソリ**」、「**ネジレ**」のない箱を使用してください。
- 育苗箱の種類が同じものでない場合は、箱の高さで選別してください。（**箱の高さが異なると本機の再調整が必要**になります）

## ７．２　運転

各スイッチの操作

（１）播種部から出ているコードを駆動部にある播種用のコンセントに差し込んであることを確認してください。
（２）駆動部から出ているコードを AC100V の電源に差し込んでください。
（３）「メインスイッチ」を「ON」にしてください。搬送ゴムローラー、回転ブラシ、籾落しブラシが回ります。
（４）「カンスイ」のスイッチを「ON」にしてください。電磁弁が作動し水が流れ、潅水できます。
（５）「播種部」のスイッチを「ON」にしてください。播種ローラーが回り播種できます。
（６）本機の最後尾にある「センサ」を苗箱が押すと、全てが停止します。苗箱を取り出すとまた動き出します。
（７）「メインスイッチ」を「OFF」にすると、全てが停止します。
（８）ミニコンをセットして使用する場合は、ミニコンから出ているコードを駆動部にある「予備１」のコンセントに差し込んでください。　「メインスイッチ」を「ON」にし、「予備 1」のスイッチを「ON」にするとミニコンが動きます。その時ミニコン本体のスイッチは「ON」にしてください。
（９）苗箱供給機は本機に接続しないで直接 AC100V の電源に接続してください。

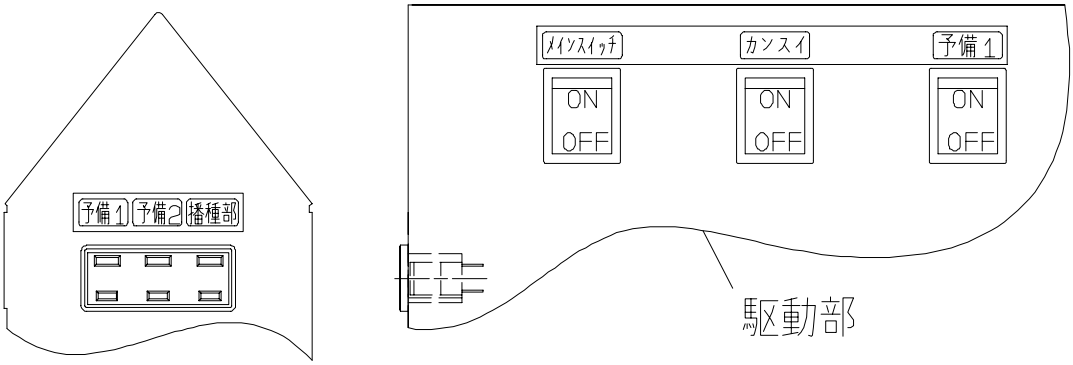

# 8. 調整

**警告**　**調節はメインスイッチを切り、電源コードをコンセントから抜いて行ってください。**

HK625 は覆土ホッパーにて床土入れも出来る様になっております。床土量・覆土量の調節の仕方は同じ要領で行ってください。

## 8．1　ダブル回転ブラシの調節

育苗箱の種類によって箱の高さが異なります。ご使用になる箱に合わせてください。

（1）調節バーが回転ブラシスタンドの「0」の位置にあることを確認してください。
（2）育苗箱の上面と回転ブラシ B のスキマが「0」になるように調節ボルトで合わせてください。
（3）調節バーを移動してお好みのカキトリ量に合わせてください。

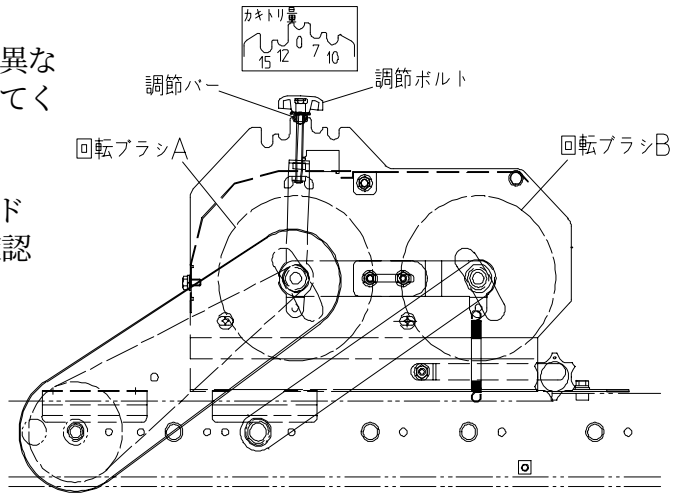


## 8．2　スミ取り装置（前）の調節

これは育苗箱の前側の隅を取る装置です。箱の種類によって高さが異なります。ご使用する箱に合わせてください。

（1）高さ調節金具の一番高い所にスミ押し金具の調節ボルトが乗っていることを確認してください。
（2）育苗箱の上面とスミ押し金具の先端のスキマが「0」になるように調節ボルトで合わせてください。
（3）カキトリ調節座を回すと「7mm」、「10mm」、「12mm」カキトリにセットされ、解除すると「15mm」カキトリになります。
（4）箱ガイドを調節ボルトで育苗箱に合わせ、スミ押し金具が箱の中に入るように調節してください。

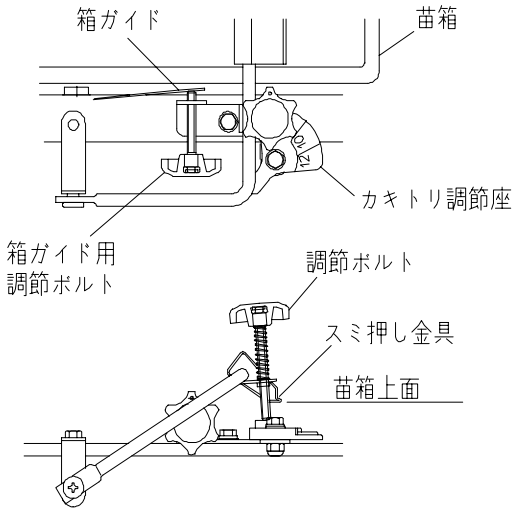

## 8．3　床土・覆土量の調節

（1）床土量の調節は調節ノブを回して合わせてください。
（2）覆土は粘質な土を避け、乾いた土を使って種もみがかくれる程度に行ってください。

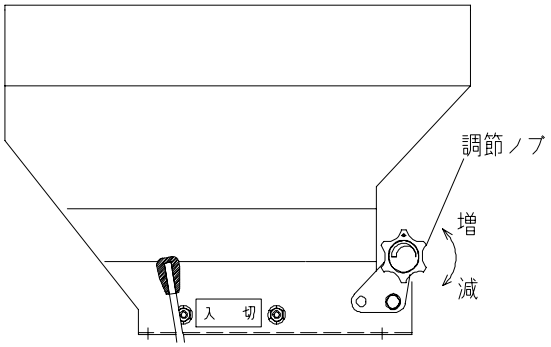


## 8．4　箱ガイドの調節

播種部に付いている箱ガイドは、調節ボルトで育苗箱が中心にくるように調節してください。

（注意）育苗箱が引っ掛からないように、スキマ（3～5mm）を持たせてください。

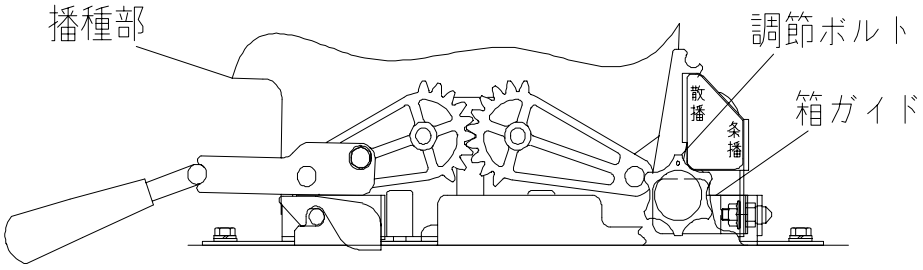


## 8．5　播種ホッパーの高さ調節

育苗箱の高さに応じてホッパーの高さを 35、40、45mmの３段階に調節することができます。

＜散播＞
（1）レバーを動かしてストッパーを好みの高さに合わせてください。　フリーの状態は35mmになります。

（注意）育苗箱の高さに対して必要以上高くすると、播種精度に影響します。箱に合わせた調節をしてください。

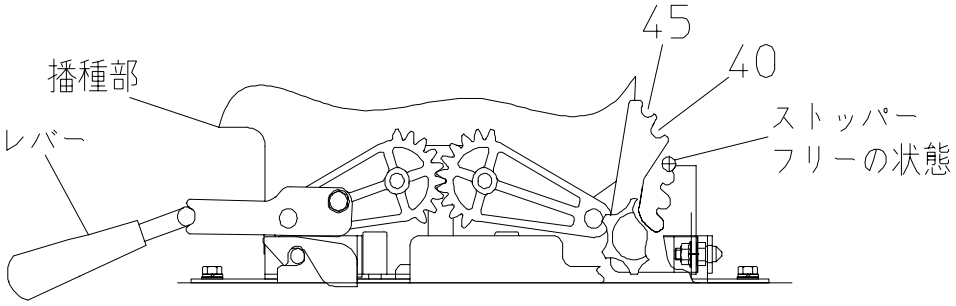

## 8．6　播種量の調節

**⚠注意**　**取外したカバーは必ず取付けてください。**
**衣服が巻き込まれ傷害事故を起こすおそれがあります。**

（1）本機の能力に合うように、能力用スプロケットを交換してください。

| 能力（箱/時） | スプロケット |
|---|---|
| 200 | 60T |
| 250 | 50T |
| 300 | 42T |

（2）お好みの播種量にするため、播種量調節用のスプロケットとローラーチェーンを交換してください。

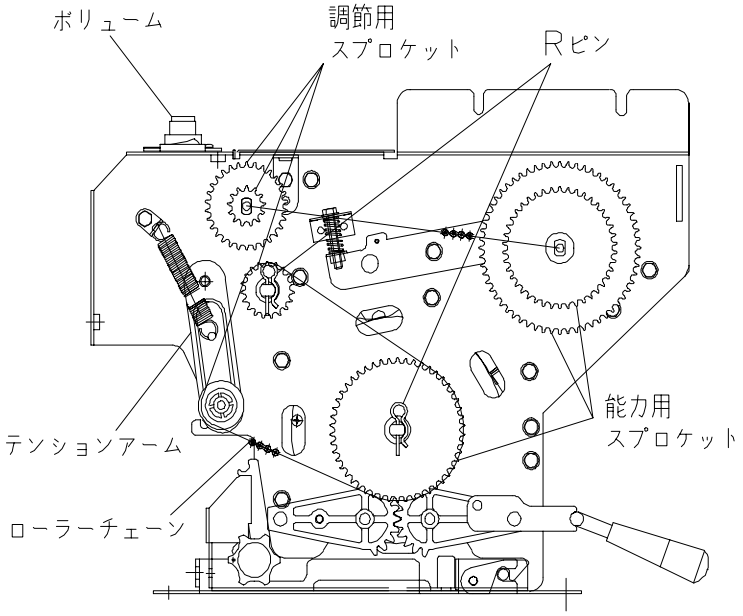


（チェーンは 19-50T までは 84 リンクを、30-50T と 60T の組み合わせ全てで 92 リンクを使用してください）

（3）ボリュームを回して、播種量をお好みに合わせてください。
**（注意）種もみの品種、催芽、水切りの状態によって播種量は異なります。実測してからご使用ください。**

| 調節目盛 | | 1 | 4 | 7 | 10 |
|---|---|---|---|---|---|
| 低　速 | 催芽 g | 80 | 95 | 110 | 125 |
| 13T | 催芽 ml | 120 | 140 | 165 | 185 |
| 中　速 | 催芽 g | 110 | 135 | 155 | 180 |
| 19T | 催芽 ml | 165 | 200 | 230 | 270 |
| 高　速 | 催芽 g | 175 | 210 | 245 | 260 |
| 30T | 催芽 ml | 260 | 315 | 365 | 390 |

（4）播種ホッパーのシャッター開口を調節ノブを回して調節してください。
図のように回転ブラシに対して良好な高さまで種もみが上がるようにしてください。
少ないと播種量が不安定になり、多過ぎると持ち帰りが多くなりタネウケがすぐ種もみでいっぱいになります。

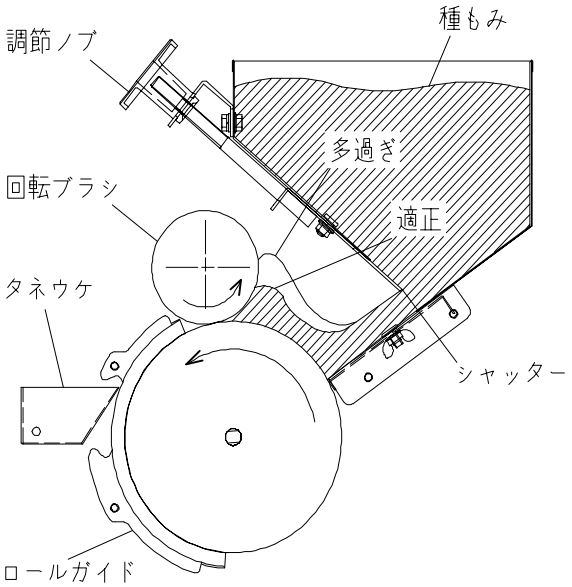


（5）交換用のスプロケットは所定の場所に収納して、カバーを取付けてください。

## 8．7　籾落し回転ブラシの調節

育苗箱の上面より２mm程度下がる位置に回転ブラシがくるように、調節ボルトを回して合わせてください。

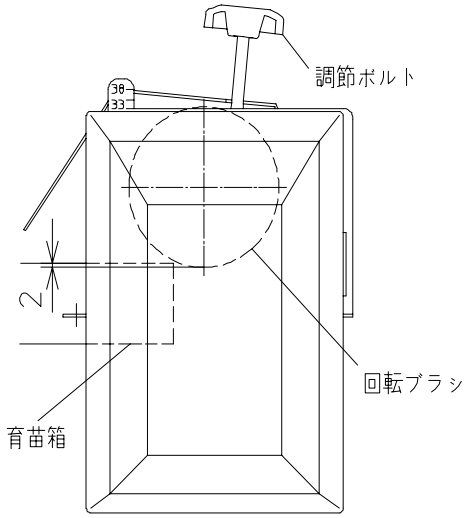


## 8．8　潅水量の調節

潅水量は床土の種類や乾燥状態によって異なります。潅水量の調節が充分になされず、湿害や潅水不足を起こし、出芽や生育に支障をきたすことがないよう特に次のことに注意してください。

（1） 潅水量の決め方

① 床土の水分状態

乾燥している土は多く潅水し、湿った土は少なく潅水します。必要以上に潅水すると湿害を生じます。　逆に潅水不足だと種もみの根上がり現象が起こります。

② 箱の種類

木箱の場合は、箱自体が水分を吸収するので潅水量をやや多目にします。又、プラスチック箱は、水分が逃げにくいのでやや少な目にします。

（2） 真水潅水する場合

① 水道のコックを開き、潅水装置のバルブを回して、使用する潅水量に対応する水圧にしてください。（水道のコックの開き具合は、潅水装置のバルブを全開にしたとき、使用する水圧の 2～3 割増しになる位がいいでしょう。**但し、水道の元圧の変動が大きい場合はコックを全開**で使用してください）

灌水量の調節

| 圧力計目盛　MPa | | 0.01 | 0.02 | 0.04 | 0.06 | 0.08 | 0.1 | 0.12 |
|---|---|---|---|---|---|---|---|---|
| 200箱／時 | 真水灌水量　mℓ／箱 | 715 | 945 | 1275 | 1515 | 1735 | — | — |
| | 薬剤灌水量　mℓ／箱 | 740 | 970 | 1320 | 1560 | 1800 | — | — |
| | 薬剤吸込み量 mℓ／箱 | 27 | 63 | 78 | 105 | 159 | — | — |
| | 薬剤量　g／10L 注1 | 182 | 80 | 64 | 48 | 31 | — | — |
| 250箱／時 | 真水灌水量　mℓ／箱 | — | 820 | 1130 | 1375 | 1565 | 1680 | 1840 |
| | 薬剤灌水量　mℓ／箱 | — | 860 | 1195 | 1405 | 1625 | 1790 | 2005 |
| | 薬剤吸込み量 mℓ／箱 | — | 83 | 140 | 151 | 176 | 198 | 217 |
| | 薬剤量　g／10L 注1 | — | 60 | 36 | 33 | 28 | 25 | 23 |
| 300箱／時 | 真水灌水量　mℓ／箱 | — | 740 | 1035 | 1225 | 1390 | 1530 | 1730 |
| | 薬剤灌水量　mℓ／箱 | — | 770 | 1085 | 1275 | 1450 | 1595 | 1805 |
| | 薬剤吸込み量 mℓ／箱 | — | 72 | 122 | 131 | 153 | 172 | 189 |
| | 薬剤量　g／10L 注1 | — | 69 | 41 | 38 | 33 | 29 | 27 |

注１）数値は、1000倍液を１箱当たり500mℓ散布するときの、水10リットル当たりに溶かす薬剤量（g）を示す。（500倍液なら2倍、800倍液なら1.25倍になります）

注２）200箱/ 時はノズル１本（７０穴）、その他は２本使用してください。

20070-31030

② 育苗箱を１箱通し、床土入れ、均平、潅水して３分位たって**水分がやや落ち着いてから水の浸透状態を確認してください**。

（３） 薬剤潅水をする場合

この潅水装置は「リゾーブス菌」による苗立枯病の発生防止に使用するもので、潅水と同時に薬剤散布ができるようになっています。

★ **薬液消毒の防除基準は、一般に** 500～1000 **倍液を１箱当たり** 500ml **散布（**1～0.5 **g）となっています**。

（各地域の育苗指針、農業改良普及員の指導、薬剤の説明書などに従ってください）

（例）播種機の能力が 250 箱/時のとき、１箱当たりの適正潅水量が 1195ml で、800 倍のダコニール消毒液を散布する場合。

Ａ．潅水バルブを回し水圧を 0.04MPa に合わせます。

Ｂ．１箱当たりの薬剤吸込み量は 140ml です。800 倍で散布する場合、表の値を 1.25 倍した（36×1.25＝）45g を水 10ℓ 当たりに溶かして使用ください。

Ｃ．消毒液の必要量は、苗箱枚数×薬剤吸込み量です。

100 箱育苗する場合

100 箱×140ml＝14000ml＝14ℓ

よって、　（14ℓ /10ℓ ）×45g＝63g　の薬剤が必要になります。

＜手順＞

① 薬液タンクは地上より 10ｃｍ位上げてください。

② 潅水バルブを回して、お好みの薬剤潅水量になるように水圧を合わせてください。（数値は「(2) ①の表」を参照ください）

③ 薬剤が沈んでしまわないようにときどき攪拌してください。

（注意）吸込用ビニールホースの先端に付いているフィルターが詰まると薬剤吸込み量が減少します。ときどき確認し、詰まっていたら掃除してください。

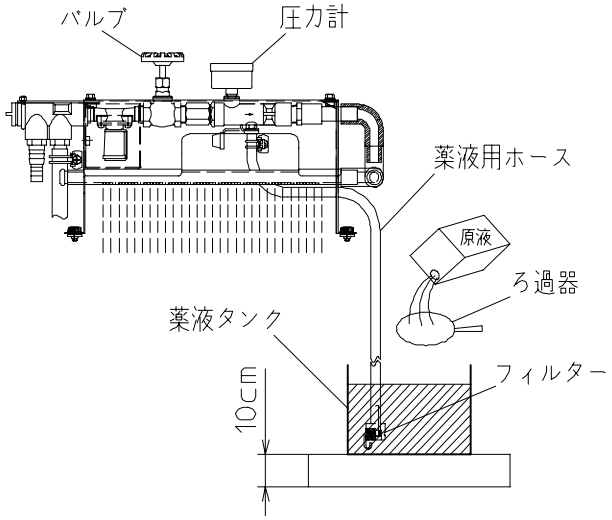


水和剤を使用するときは、原液をろ過器に通すと、目詰まりが無く正確な散布ができます。

ダコニール、ダコレートとタチガレンの同時使用または近接処理は薬害を生じるおそれがあるので避けてください。

## 8．9　キャスターの使い方

（1） キャスターは播種機を移動するときに使用します。播種作業のときは必ず解除してください。
（2） キャスター側のレール部を持って本機を持ち上げます。キャスターを回転させて車輪に本機が乗るようにしてください。
（3） レールの一端を持って移動してください。

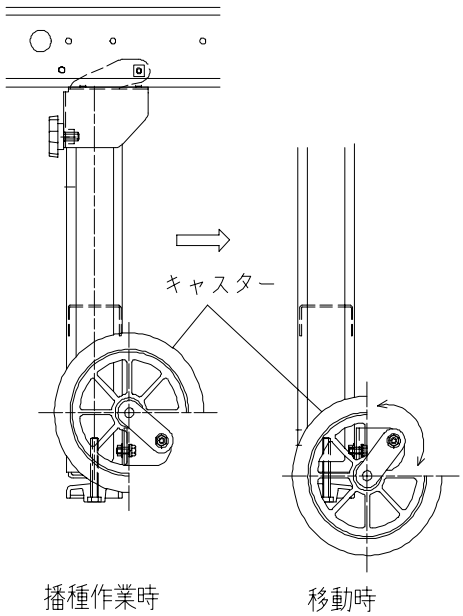


## 8．10　駆動補助レール・補助レールのたたみ方

（1） ラッチ軸を引っ張りながら補助レールを手で持ち上げて、お好みの角度になる位置でラッチ軸から手を放し、穴にラッチ軸をはめてください。
（2） 解除するときはラッチ軸を引っ張りながら補助レールを戻してください。

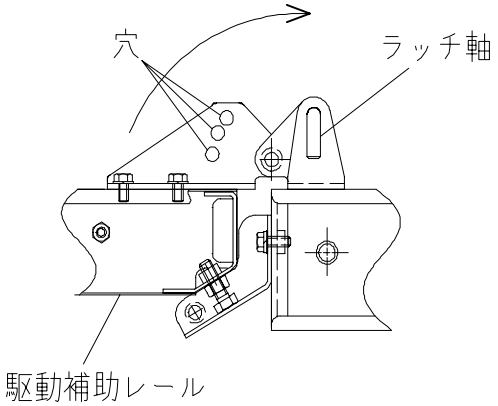


# 9. 点検・整備及び保管上の注意

## 9．1　手入れ

（1） 潅水装置

① 薬液潅水を行ったときは、必ず真水を吸込ませて内部を良く洗浄してください。
② 潅水ノズルは付属のノズルブラシで清掃し、きれいな水を勢い良く出してパイプ内をきれいにしてからゴム栓をしてください。

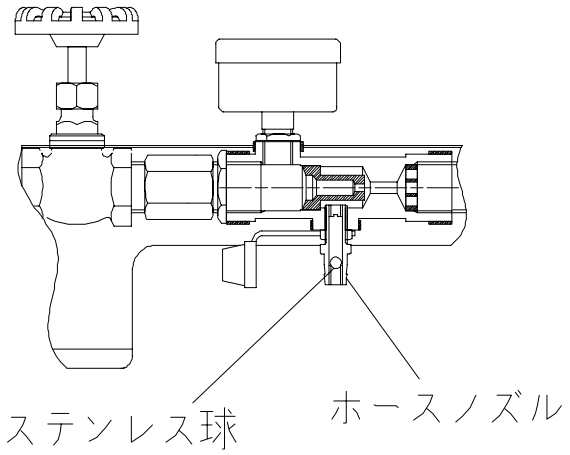


③ 冬期凍結しないように水を完全に抜いてください。特に吸込みノズル内の水は抜きもれのないように注意してください。ホースノズル内のステンレス球を下から押し上げれば、水が完全に抜けます。

（２） 残留種もみ

播種作業終了時は、ホッパー内の種もみが残らないようにしてください。（ロールガイドが破損するおそれがあります）

① 蝶ナットを緩めてシャッター（後）を開いてください。残留種もみが下方に落ち、もみ受けカゴに溜まります。

② 播種部のスイッチを「ON」し播種ローラー内にある種もみを排出してください。

③ シャッター（後）を閉め、蝶ナットで固定してください。

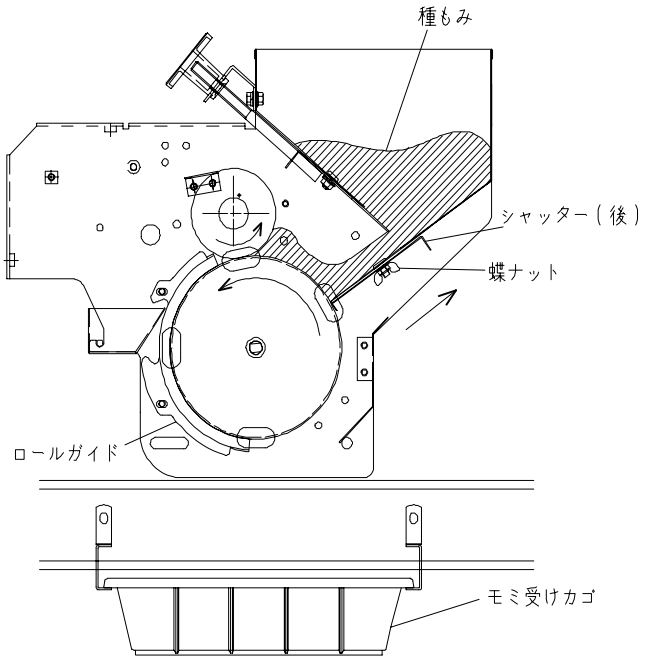


（３） 水洗い

① 水洗いをする場合は、電源プラグをコンセントから外し、モーター及びスイッチへの放水はしないように注意ください。

② 播種部の回転ブラシは水洗いしないでください。ひどい汚れにより水洗いをしなければならない場合は、回転ブラシの毛をすいて、外周方向に毛を直立させた状態で水切りをして、そのまま乾燥させてください。

（４） 給油

洗浄後、よく乾かしてから、回転部（搬送コンベア軸受部、播種ホッパー軸受部、床土・覆土ホッパー軸受部）、ローラーチェーン（搬送コンベア部、播種ホッパー部）などへ必ず給油してください。

## ９．２　保管上の注意

（１） 本機は直射日光を避けたところに保管してください。

（２） 雨を避け、平坦なところに保管してください。

# 10. 故障の診断と処置

使用中、下表の様なトラブルが発生した場合は表に基づいて適切な処置をしてください。

| 現象 | 原　　因 | 処　　置 |
|---|---|---|
| モーターが動かない | (1)電源コードの入れ忘れ。<br>『メインランプ消灯』<br>(2)メインスイッチが「ON」になっていない。『メインランプ消灯』<br>(3)センサコードの接続が適切でない。<br>『メインランプ点灯』 | ・AC100V に接続する。<br>・スイッチを「ON」にする。<br>・「6.5 センサコードの接続」を参照ください。 |
| 水の出が悪い・水が出ない | (1) メイン、カンスイの各スイッチが「ON」になっていない。<br>(2)水道の蛇口が開かれていないか、水道ホースが曲がっている。<br>(3)潅水ノズルが詰まっている。<br>(4)減圧弁内のストレーナーの目詰まり。<br>(5)ウォーターバルブの目詰まり。<br>① フィルターの目詰まり。<br>② ダイヤフラムの目詰まり。<br> <br> | ・メインスイッチを「ON」にしてからカンスイスイッチを「ON」にする。<br>・水道の蛇口を開き水道ホースの曲がりを直す。<br>・同梱のノズルブラシで掃除をする。ノズルの穴を針などで掃除をする。<br>・キャップを外し、中にあるストレーナーを清掃する。<br> 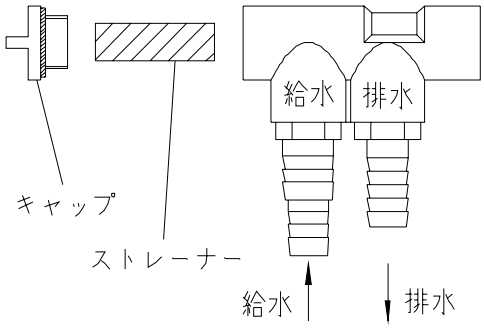 <br><br>A. 減圧弁を外し、フィルター(金網)を引き出し、清掃する。<br>B. 「A」の処置をして、メイン・カンスイスイッチを「ON」にしたとき、ウォーターバルブは「ピー」と音がするのに水が出ない場合は、ウォーターバルブを分解してダイヤフラムの 3 つの穴(矢印部)を清掃する。<br> 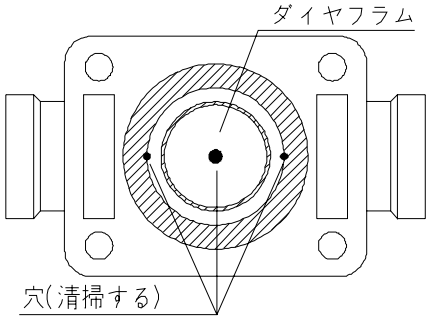 <br> |

| 現象 | 原　　因 | 処　　置 |
|---|---|---|
| ノズルの中に空気が入る | ・薬液吸込口のホースノズルにキャップがされていない。 | ・キャップをする、また割れている物は新品と交換する。 |
| 薬液が吸込まない | (1)薬液タンクが低い位置にあり吸い上げることが出来ない。<br>(2)吸込み用ホースノズル内部のステンレスボールが薬剤等で密着している。 | ・薬液タンクを地上より 10cm 位上げる。「8.8（3）」を参照ください。<br>・ハリガネ、クギ等でホースノズルの下より突き上げて、ステンレスボールが軽く動く事を確認する。 |
| 播種ムラになる | (1)ブラシの手前に種籾がない。<br><br>(2)種籾の処理が適切でない。<br><br>(3)種もみの水切りが不十分な為、播種ローラーの溝から落ちないで共回りしてしまう。 | ・ホッパー内のシャッターを開く。<br> 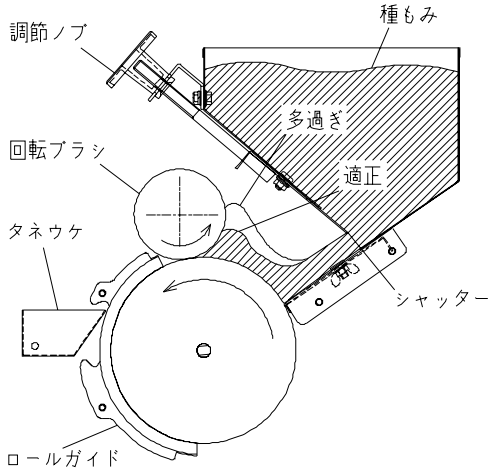 <br><br>・「7.1 (1)種籾の処理」を参照ください。<br><br>・水分を十分に切る。<br>脱水機を利用する場合は、最低３分は運転してください。 |
| 苗箱の左又は右側が厚まきになる | (1)回転ブラシの左右の平行が出ていない。播種機の左右のレベルが出ていない。<br><br>(2)回転ブラシにより跳ね飛ばされた種モミが低い方に溜まる。 | ・ブラシアームの調節穴を目安に、左右の平行を出してください。<br> 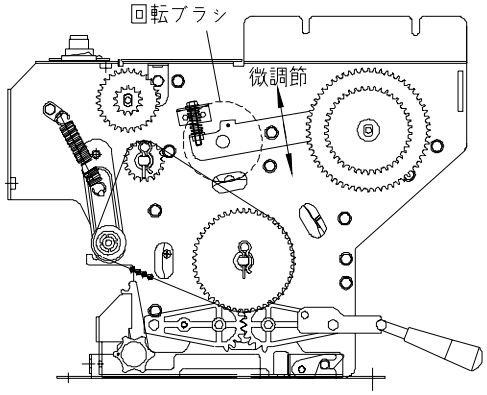 <br><br>・播種機の左右が平行になる様に、レベルを出してください。 |

| 現象 | 原　　因 | 処　　置 |
|---|---|---|
| 苗箱の中央が厚まきになる | ・回転ブラシの中央部が細くなる為。<br>（毛の絡みあい） | ・種モミの水切りを十分に行う。<br>・回転ブラシの中央部に、ドライバー等を差し込んで、絡まった毛を解いてください。<br>・回転ブラシの交換をお勧めします。 |
| 播種ローラーの動きが悪い(動かない) | (1)ロールガイドと播種ローラーの間に残量種籾が有り、ロールガイドに食い込んでいる。<br><br>(2)播種ホッパーガイド（左右)、シャッターガイドが、播種ローラーに接触している。又、スキマが大きい為種もみが挟まってしまう。<br>（注）そのままの状態で使用すると播種ローラーが磨耗します。<br><br>(3)フォークと播種ローラーのスリ割り溝部に、種籾のカス等が溜まり回転が重くなる。 | ・ロールガイドを取外し両方とも清掃する。<br>・ロールガイドが破損している場合は交換する。<br><br>・サイドカバーを外しサイドフレームの覗き穴からスキマを確認しながら調整する。<br>尚、スキマは 0.2～0.5 ㎜になるように調整してください。<br><br>※残留種籾排出後は、シャッターガイドの締め忘れに注意してください。<br><br> 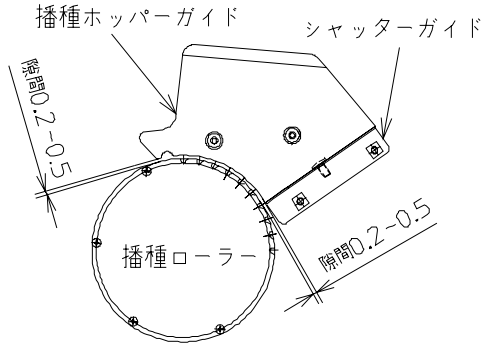 <br><br><br>・フォークを取り外し、フォークに付着しているカス、ゴミ等を取り除く<br>・播種ローラーのスリ割り部をカッターの刃等で、カス、ゴミ等を除去する。整してください。<br><br> 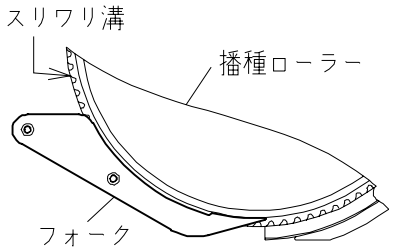 <br> |

実り豊かな明日をひらく
株式会社スズテック
〒321-0905　宇都宮市平出工業団地 44-3
代表／TEL.028(664)1111　FAX.028(662)5592
URL.http://www.suzutec.co.jp

20070-41030-07050-1

# SUZUTEC 播種機

# パーツリスト

## THK6250
## THK6150
## HK625

制定:2007年3月

# パーツリスト目次


1 レールAssy(6250)
2 レールAssy(6150)
3 レールAssy(625)
4 補助レール(前･後)Assy
5 AセンサAssy
6 脚Assy
7 キャスター(CR-10Ⅱ)Assy
8 駆動部Assy
9 土入れホッパーAssy
10 回転ブラシ(ダブル)Assy
11 スミ取装置Assy
12 土受けAssy
13 灌水装置Assy
14 水受けAssy
15 播種部Assy(6250,625)
16 播種部Assy(6150)
17 ロールガイドAssy
18 フォークAssy
19 モミ受けAssy
20 モミ落し回転ブラシAssy
21 回転ブラシ(覆土･シングル)Assy
22 VゴムAssy
23 覆土受けAssy
24 その他･付属品

# 1.レールAssy（6250）

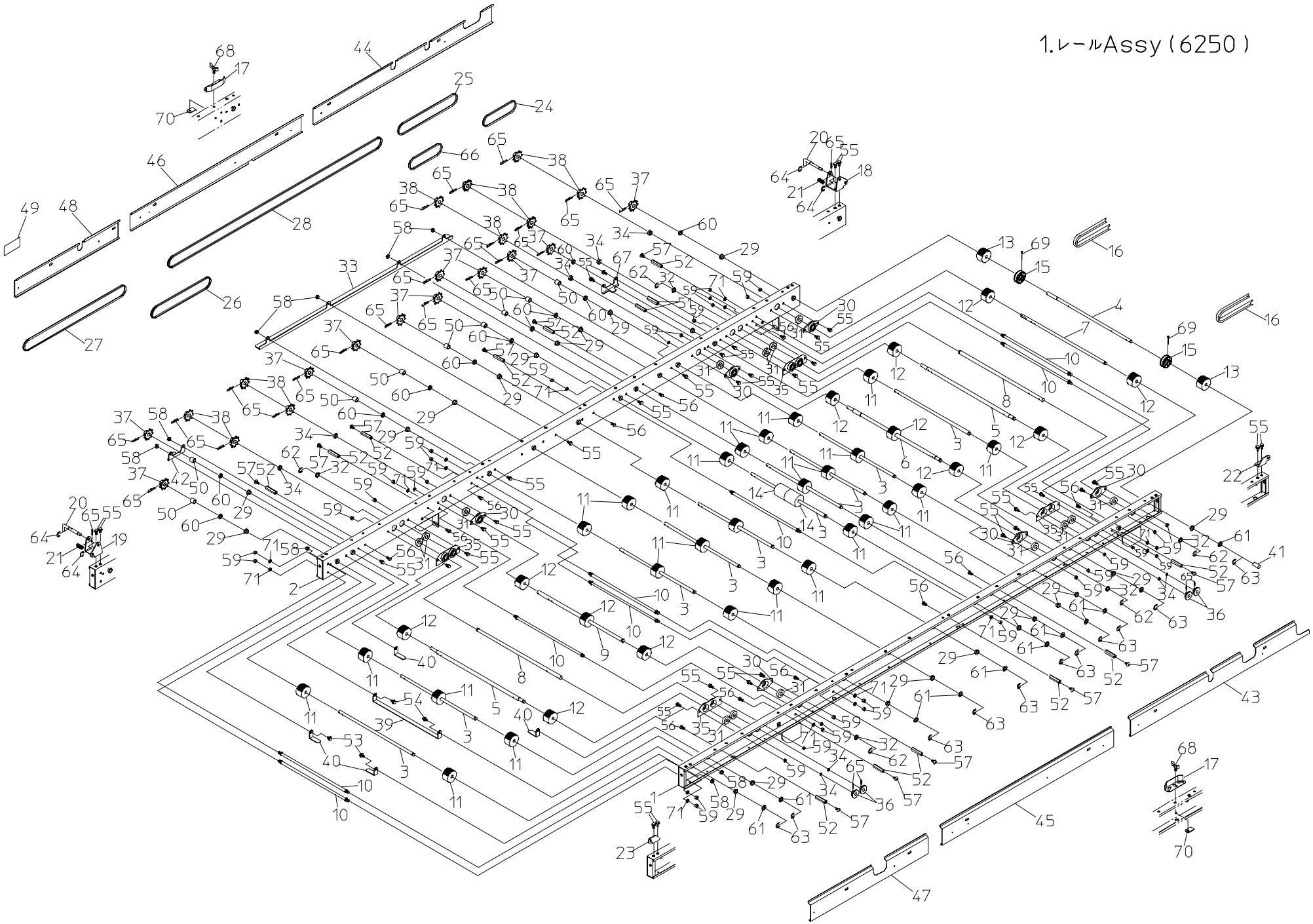

# 1. レールAssy(6250)

| № | コード | 部品名称 | THK6150 | THK6250 | HK625 | 摘要 |
|---|---|---|---|---|---|---|
| 1 | 20070-11010 | レール完結(L) | | 1 | | |
| 2 | 20070-11020 | レール完結(R) | | 1 | | |
| 3 | 20070-41320 | シャフト(B) | | 10 | | |
| 4 | 20070-41330 | 連結軸 | | 1 | | |
| 5 | 20070-41350 | ブラシ駆動軸A | | 2 | | |
| 6 | 20070-41410 | ブラシ駆動軸B | | 1 | | |
| 7 | 20070-41370 | 主駆動軸 | | 1 | | |
| 8 | 20070-41380 | ﾎｯﾊﾟｰ駆動ｼｬﾌﾄ(反転) | | 2 | | |
| 9 | 20070-41530 | モミ落し駆動軸 | | 1 | | |
| 10 | 20000-42590 | ﾚｰﾙｽﾄｯﾊﾟｰﾎﾞﾙﾄ | | 8 | | |
| 11 | 20004-　409 | 搬送ゴムローラー | | 27 | | 軸10用 |
| 12 | 20208-41241 | 搬送ゴムローラー(B) | | 12 | | 軸12用 |
| 13 | 20034-41010 | ゴムローローラー | | 2 | | 外径φ48 |
| 14 | 20048-42080 | ゴムローローラー(S) | | 2 | | L=50 |
| 15 | 20000-41130 | φ46Vプーリー | | 2 | | |
| 16 | 03510-00073 | Vベルト | | 2 | | M73 |
| 17 | 20030-41119 | ガイド板 | | 2 | | |
| 18 | 20070-31690 | 連結金具(A) | | 1 | | |
| 19 | 20070-31700 | 連結金具(B) | | 1 | | |
| 20 | 20070-31750 | ラッチ軸 | | 2 | | |
| 21 | 00931-40017 | 圧縮バネ | | 2 | | |
| 22 | 20070-31710 | 連結金具(C) | | 1 | | |
| 23 | 20070-31720 | 連結金具(D) | | 1 | | |
| 24 | 03003-41020 | ローラーチェーン | | 1 | | #410　20L |
| 25 | 03003-41042 | ローラーチェーン | | 1 | | #410　42L |
| 26 | 03003-41046 | ローラーチェーン | | 1 | | #410　46L |
| 27 | 03003-41052 | ローラーチェーン | | 1 | | #410　52L |
| 28 | 03003-41202 | ローラーチェーン | | 1 | | #410　202L |
| 29 | 20005-　411 | オイルレスベアリング | | 22 | | |
| 30 | 20000-42120 | ベアリングケース(C) | | 6 | | |
| 31 | 02202-06001 | ボールベアリング | | 14 | | 6001UU |
| 32 | 20038-41250 | カラー(B) | | 5 | | L=3 |
| 33 | 20070-31530 | チェーンガイド(B) | | 1 | | |
| 34 | 20038-41240 | カラー(A) | | 9 | | |
| 35 | 20070-41400 | ベアリングホルダー | | 4 | | |
| 36 | 20052-41140 | ギヤー(15) | | 4 | | |
| 37 | 20000-41430 | スプロケット(8T) | | 9 | | |
| 38 | 20000-41140 | スプロケット(8T) | | 6 | | 焼結φ12 |

| № | コード | 部品名称 | THK6150 | THK6250 | HK625 | 摘要 |
|---|---|---|---|---|---|---|
| 39 | 20174-41480 | ｺﾞﾑﾛｰﾗｰｽｸﾚｰﾊﾟｰ(大) | | 1 | | |
| 40 | 20147-41430 | ｺﾞﾑﾛｰﾗｰｽｸﾚｰﾊﾟｰ | | 4 | | |
| 41 | 20035-41080 | シャフトカバー | | 1 | | |
| 42 | 20062-41010 | チェーンガイド(A) | | 1 | | |
| 43 | 20070-31460 | レールカバー(L1) | | 1 | | |
| 44 | 20070-31500 | レールカバー(R1) | | 1 | | |
| 45 | 20070-31470 | レールカバー(L2) | | 1 | | |
| 46 | 20070-31480 | レールカバー(R2) | | 1 | | |
| 47 | 20070-31490 | レールカバー(L3) | | 1 | | |
| 48 | 20070-31510 | レールカバー(R3) | | 1 | | |
| 49 | 20000-41350 | 注油マーク | | 1 | | |
| 50 | 20035-41100 | カラー(15) | | 9 | | |
| 51 | 20060-41180 | 支柱(20) | | 2 | | |
| 52 | 20035-41170 | 支柱 | | 12 | | L=37 |
| 53 | 20000-41780 | バネ平組込六角ボルト | | 2 | | M6×12 |
| 54 | 20000-42010 | バネ平組込六角ボルト | | 4 | | M6×16 |
| 55 | 20000-41730 | バネ組込六角ボルト | | 34 | | M6×12 |
| 56 | 01000-00610 | 六角ボルト | | 12 | | M6×10 |
| 57 | 01114-00612 | 十字穴付トラス小ネジ | | 12 | | M6×12 |
| 58 | 01250-00606 | 座金付ナット | | 9 | | M6 |
| 59 | 01200-00605 | 六角ナット | | 33 | | M6 |
| 60 | 20005-　419 | 丸座 | | 11 | | |
| 61 | 01420-01016 | ヒラザガネ | | 11 | | M10 |
| 62 | 02100-01010 | Eリング | | 5 | | 呼び径10 |
| 63 | 02110-00808 | Eリング | | 11 | | 呼び径8 |
| 64 | 02110-00608 | Eリング | | 4 | | 呼び径6 |
| 65 | 20000-41500 | Rピン | | 27 | | |
| 66 | 03003-41034 | ローラーチェーン | | 1 | | #410　34L |
| 67 | 20060-41350 | チェーンガイド(D) | | 1 | | |
| 68 | 01400-00615 | バネザガネ | | 16 | | M6 |
| 69 | 01500-03025 | 割ピン | | 2 | | 3×25 |
| 70 | 20033-41020 | マワリ止メナット | | 2 | | M6 |
| | | | | | | |
| | | | | | | |
| | | | | | | |
| | | | | | | |
| | | | | | | |
| | | | | | | |

# 2.レールAssy(6150)

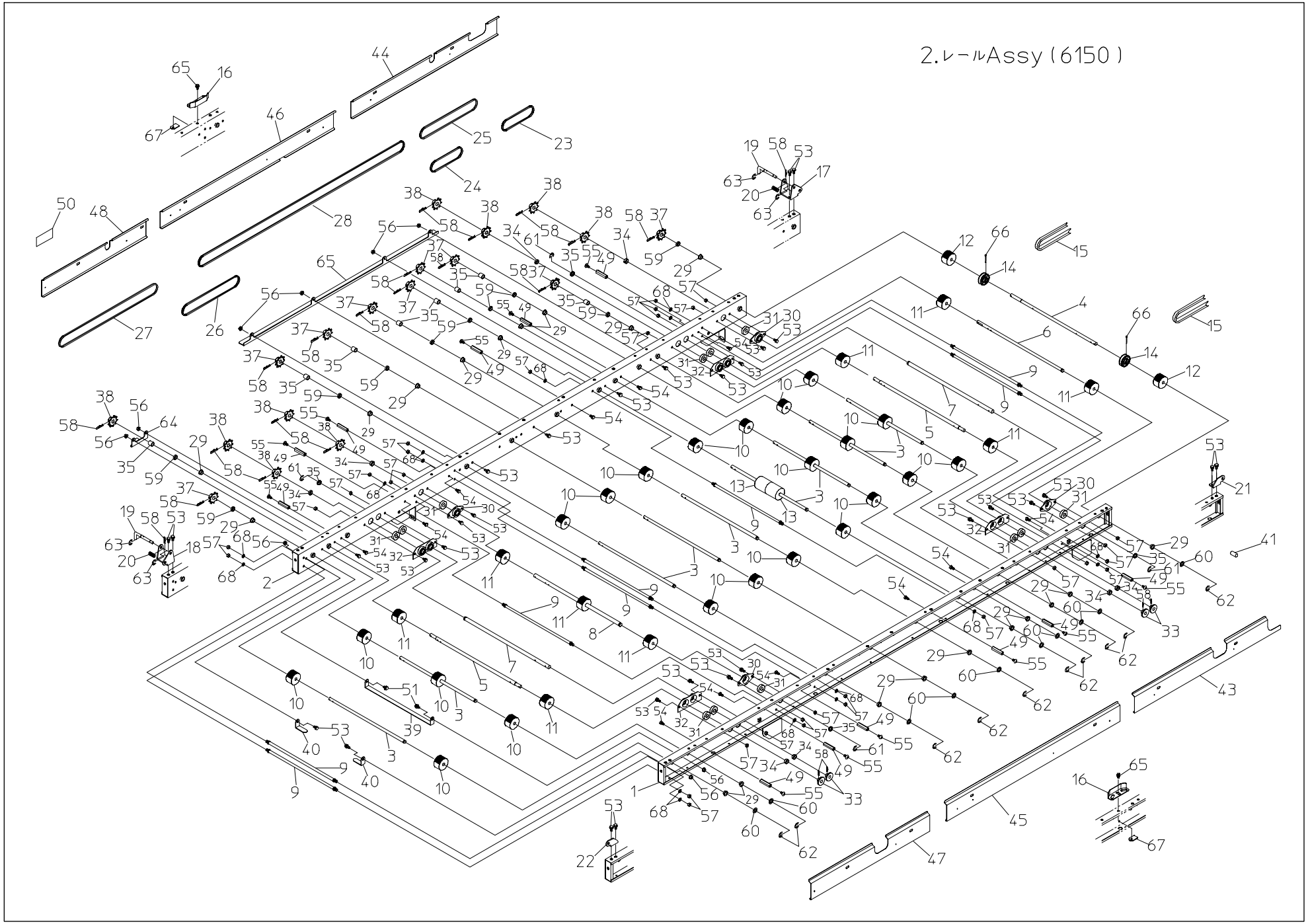

## 2. レールAssy(6150)

| № | コード | 部品名称 | THK6150 | THK6250 | HK625 | 摘要 |
|---|---|---|---|---|---|---|
| 1 | 20071-11010 | レール完結(L) | 1 | | | |
| 2 | 20071-11020 | レール完結(R) | 1 | | | |
| 3 | 20070-41320 | シャフト(B) | 10 | | | |
| 4 | 20070-41330 | 連結軸 | 1 | | | |
| 5 | 20070-41350 | ブラシ駆動軸 | 2 | | | |
| 6 | 20070-41370 | 主駆動軸 | 1 | | | |
| 7 | 20070-41380 | ﾎｯﾊﾟｰ駆動ｼｬﾌﾄ(反転) | 2 | | | |
| 8 | 20070-41530 | モミ落し駆動シャフト | 1 | | | |
| 9 | 20000-42590 | ﾚｰﾙｽﾄｯﾊﾟｰﾎﾞﾙﾄ | 8 | | | |
| 10 | 20004- 409 | 搬送ゴムローラー | 22 | | | 軸10用 |
| 11 | 20208-41241 | 搬送ゴムローラー(B) | 8 | | | 軸12用 |
| 12 | 20034-41010 | ゴムローローラー | 2 | | | 外径φ48 |
| 13 | 20048-42080 | ゴムローローラー(S) | 2 | | | L=50 |
| 14 | 20000-41130 | φ46Vプーリー | 2 | | | |
| 15 | 03510-00073 | Vベルト | 2 | | | M73 |
| 16 | 20030-41119 | ガイド板 | 2 | | | |
| 17 | 20070-31690 | 連結金具(A) | 1 | | | |
| 18 | 20070-31700 | 連結金具(B) | 1 | | | |
| 19 | 20070-31750 | ラッチ軸 | 2 | | | |
| 20 | 00931-40017 | 圧縮バネ | 2 | | | |
| 21 | 20070-31710 | 連結金具(C) | 1 | | | |
| 22 | 20070-31720 | 連結金具(D) | 1 | | | |
| 23 | 03003-41020 | ローラーチェーン | 1 | | | #410 20L |
| 24 | 03003-41024 | ローラーチェーン | 1 | | | #410 24L |
| 25 | 03003-41042 | ローラーチェーン | 1 | | | #410 42L |
| 26 | 03003-41046 | ローラーチェーン | 1 | | | #410 46L |
| 27 | 03003-41052 | ローラーチェーン | 1 | | | #410 52L |
| 28 | 03003-41186 | ローラーチェーン | 1 | | | #410 186L |
| 29 | 20005- 411 | オイルレスベアリング | 19 | | | |
| 30 | 20000-42120 | ベアリングケース(C) | 5 | | | |
| 31 | 02202-06001 | ボールベアリング | 8 | | | 6001UU |
| 32 | 20070-41400 | ベアリングホルダー | 4 | | | |
| 33 | 20052-41140 | ギヤー(15) | 4 | | | |
| 34 | 20038-41240 | カラー(A) | 8 | | | |
| 35 | 20038-41250 | カラー(B) | 4 | | | L=3 |
| 36 | 20035-41100 | カラー(15) | 8 | | | |
| 37 | 20000-41430 | スプロケット(8T) | 8 | | | |
| 38 | 20000-41150 | スプロケット(8T) | 8 | | | 焼結φ12 |

| № | コード | 部品名称 | THK6150 | THK6250 | HK625 | 摘要 |
|---|---|---|---|---|---|---|
| 39 | 20174-41480 | ｺﾞﾑﾛｰﾗｰｽｸﾚｰﾊﾟｰ(大) | 1 | | | |
| 40 | 20147-41430 | ｺﾞﾑﾛｰﾗｰｽｸﾚｰﾊﾟｰ | 2 | | | |
| 41 | 20035-41080 | シャフトカバー | 1 | | | |
| 42 | 20048-42420 | シャフトカバー(20) | 1 | | | |
| 43 | 20071-31010 | レールカバー(L1) | 1 | | | |
| 44 | 20071-31020 | レールカバー(R1) | 1 | | | |
| 45 | 20070-31470 | レールカバー(L2) | 1 | | | |
| 46 | 20070-31480 | レールカバー(R2) | 1 | | | |
| 47 | 20070-31490 | レールカバー(L3) | 1 | | | |
| 48 | 20070-31510 | レールカバー(R3) | 1 | | | |
| 49 | 20035-41170 | 支柱 | 12 | | | L=37 |
| 50 | 20000-41350 | 注油マーク | 1 | | | |
| 51 | 20000-42010 | バネ平組込六角ボルト | 4 | | | M6×16 |
| 52 | 20000-41780 | バネ平組込六角ボルト | 8 | | | M6×12 |
| 53 | 20000-41730 | バネ組込六角ボルト | 12 | | | M6×12 |
| 54 | 01000-00610 | 六角ボルト | 12 | | | M6×10 |
| 55 | 01114-00612 | 十字穴付トラス小ネジ | 12 | | | M6×12 |
| 56 | 01250-00606 | 座金付ナット | 10 | | | M6 |
| 57 | 01200-00605 | 六角ナット | 28 | | | M6 |
| 58 | 20000-41500 | Rピン | 17 | | | |
| 59 | 20005- 419 | 丸座 | 9 | | | |
| 60 | 01420-01016 | ヒラザガネ | 11 | | | M10 |
| 61 | 02100-01010 | Eリング | 2 | | | 呼び径10 |
| 62 | 02110-00808 | Eリング | 13 | | | 呼び径8 |
| 63 | 02110-00608 | Eリング | 2 | | | 呼び径6 |
| 64 | 20062-41010 | チェーンガイド(A) | 1 | | | |
| 65 | 20070-31530 | チェーンガイド(B) | 1 | | | |
| | | | | | | |
| | | | | | | |
| | | | | | | |
| | | | | | | |
| | | | | | | |
| | | | | | | |
| | | | | | | |
| | | | | | | |
| | | | | | | |
| | | | | | | |

# 3.レールAssy(625)

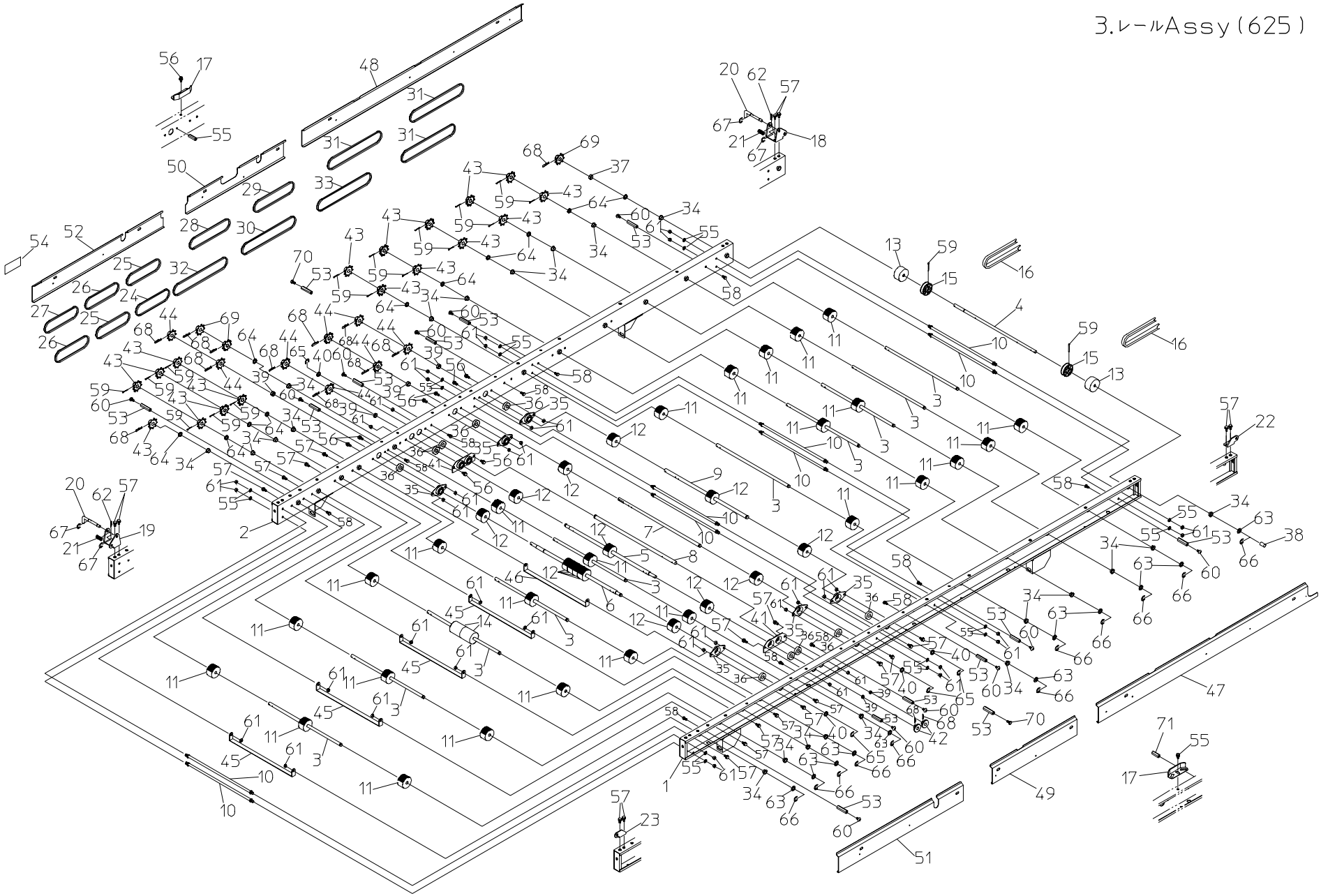

## 3. レールAssy(625)

| № | コード | 部品名称 | THK6150 | THK6250 | HK625 | 摘要 |
|---|---|---|---|---|---|---|
| 1 | 20070-11030 | レール完結(L) | | | 1 | |
| 2 | 20070-11040 | レール完結(R) | | | 1 | |
| 3 | 20070-41320 | シャフト(B) | | | 10 | |
| 4 | 20070-41330 | 連結軸(A) | | | 1 | |
| 5 | 20070-41350 | ブラシ駆動軸A | | | 1 | |
| 6 | 20070-41410 | ブラシ駆動軸B | | | 1 | |
| 7 | 20070-41370 | 主駆動軸 | | | 1 | |
| 8 | 20070-41380 | ﾎｯﾊﾟｰ駆動ｼｬﾌﾄ(反転) | | | 1 | |
| 9 | 20070-41530 | モミ落し駆動軸 | | | 1 | |
| 10 | 20000-42590 | ﾚｰﾙｽﾄｯﾊﾟｰﾎﾞﾙﾄ | | | 8 | |
| 11 | 20004-　409 | 搬送ゴムローラー | | | 26 | 軸10用 |
| 12 | 20208-41241 | 搬送ゴムローラー(B) | | | 14 | 軸12用 |
| 13 | 20034-41010 | ゴムローラー | | | 2 | 外径φ48 |
| 14 | 20048-42080 | ゴムローローラー(S) | | | 2 | L=50 |
| 15 | 20000-41130 | φ46Vプーリー | | | 2 | |
| 16 | 03510-00073 | Vベルト | | | 2 | M73 |
| 17 | 20030-41119 | ガイド板 | | | 2 | |
| 18 | 20070-31690 | 連結金具(A) | | | 1 | |
| 19 | 20070-31700 | 連結金具(B) | | | 1 | |
| 20 | 20070-31750 | ラッチ軸 | | | 2 | |
| 21 | 00931-40017 | 圧縮バネ | | | 2 | |
| 22 | 20070-31710 | 連結金具(C) | | | 1 | |
| 23 | 20070-31720 | 連結金具(D) | | | 1 | |
| 24 | 03003-41020 | ローラーチェーン | | | 1 | #410　20L |
| 25 | 03003-41022 | ローラーチェーン | | | 2 | #410　22L |
| 26 | 03003-41024 | ローラーチェーン | | | 2 | #410　24L |
| 27 | 03003-41026 | ローラーチェーン | | | 1 | #410　26L |
| 28 | 03003-41032 | ローラーチェーン | | | 1 | #410　32L |
| 29 | 03003-41036 | ローラーチェーン | | | 1 | #410　36L |
| 30 | 03003-41038 | ローラーチェーン | | | 1 | #410　38L |
| 31 | 03003-41040 | ローラーチェーン | | | 3 | #410　40L |
| 32 | 03003-41042 | ローラーチェーン | | | 1 | #410　42L |
| 33 | 03003-41044 | ローラーチェーン | | | 1 | #410　44L |
| 34 | 20005-　411 | オイルレスベアリング | | | 22 | |
| 35 | 20000-42120 | ベアリングケース(C) | | | 6 | |
| 36 | 02202-06001 | ボールベアリング | | | 10 | 6001UU |
| 37 | 20035-41100 | カラー(15) | | | 1 | |
| 38 | 20035-41080 | シャフトカバー | | | 1 | |

| № | コード | 部品名称 | THK6150 | THK6250 | HK625 | 摘要 |
|---|---|---|---|---|---|---|
| 39 | 20038-41240 | カラー(A) | | | 9 | |
| 40 | 20038-41250 | カラー(B) | | | 4 | L=3 |
| 41 | 20070-41400 | ベアリングホルダー | | | 2 | |
| 42 | 20052-41140 | ギヤー(15) | | | 2 | |
| 43 | 20000-41430 | スプロケット(8T) | | | 17 | |
| 44 | 20000-41150 | スプロケット(8T) | | | 8 | 焼結φ12 |
| 45 | 20174-41480 | ｺﾞﾑﾛｰﾗｰｽｸﾚｰﾊﾟｰ(大) | | | 4 | |
| 46 | 20174-41440 | ｺﾞﾑﾛｰﾗｰｽｸﾚｰﾊﾟｰ(中) | | | 1 | |
| 47 | 20070-31620 | レールカバー(L1) | | | 1 | |
| 48 | 20070-31630 | レールカバー(R1) | | | 1 | |
| 49 | 20070-31640 | レールカバー(L2) | | | 1 | |
| 50 | 20070-31650 | レールカバー(R2) | | | 1 | |
| 51 | 20070-31660 | レールカバー(L3) | | | 1 | |
| 52 | 20070-31670 | レールカバー(R3) | | | 1 | |
| 53 | 20035-41170 | 支柱 | | | 12 | L=37 |
| 54 | 20000-41350 | 注油マーク | | | 1 | |
| 55 | 20060-41180 | 支柱(20) | | | 2 | |
| 56 | 20000-41780 | バネ平組込六角ボルト | | | 8 | M6×12 |
| 57 | 20000-41730 | バネ組込六角ボルト | | | 20 | M6×12 |
| 58 | 01000-00610 | 六角ボルト | | | 12 | M6×10 |
| 59 | 01500-03025 | 割ピン | | | 20 | 3×25 |
| 60 | 01114-00612 | 十字穴付トラス小ネジ | | | 12 | M6×12 |
| 61 | 01200-00605 | 六角ナット | | | 30 | M6 |
| 62 | 01501-00808 | Rピン | | | 2 | |
| 63 | 01420-01016 | ヒラザガネ | | | 11 | |
| 64 | 20005-　419 | 丸座 | | | 11 | |
| 65 | 02100-01010 | Eリング | | | 4 | 呼び径10 |
| 66 | 02110-00808 | Eリング | | | 11 | 呼び径8 |
| 67 | 02110-00608 | Eリング | | | 4 | 呼び径6 |
| 68 | 20000-41500 | Rピン | | | 13 | |
| 69 | 20000-41140 | スプロケット(8T) | | | 8 | 軸径10 |
| 70 | 01000-00612 | 六角ボルト | | | 9 | M6×12 |
| 71 | 01400-00615 | バネザガネ | | | 16 | M6 |
| | | | | | | |
| | | | | | | |
| | | | | | | |
| | | | | | | |
| | | | | | | |

# 4.補助レール(前・後)Assy

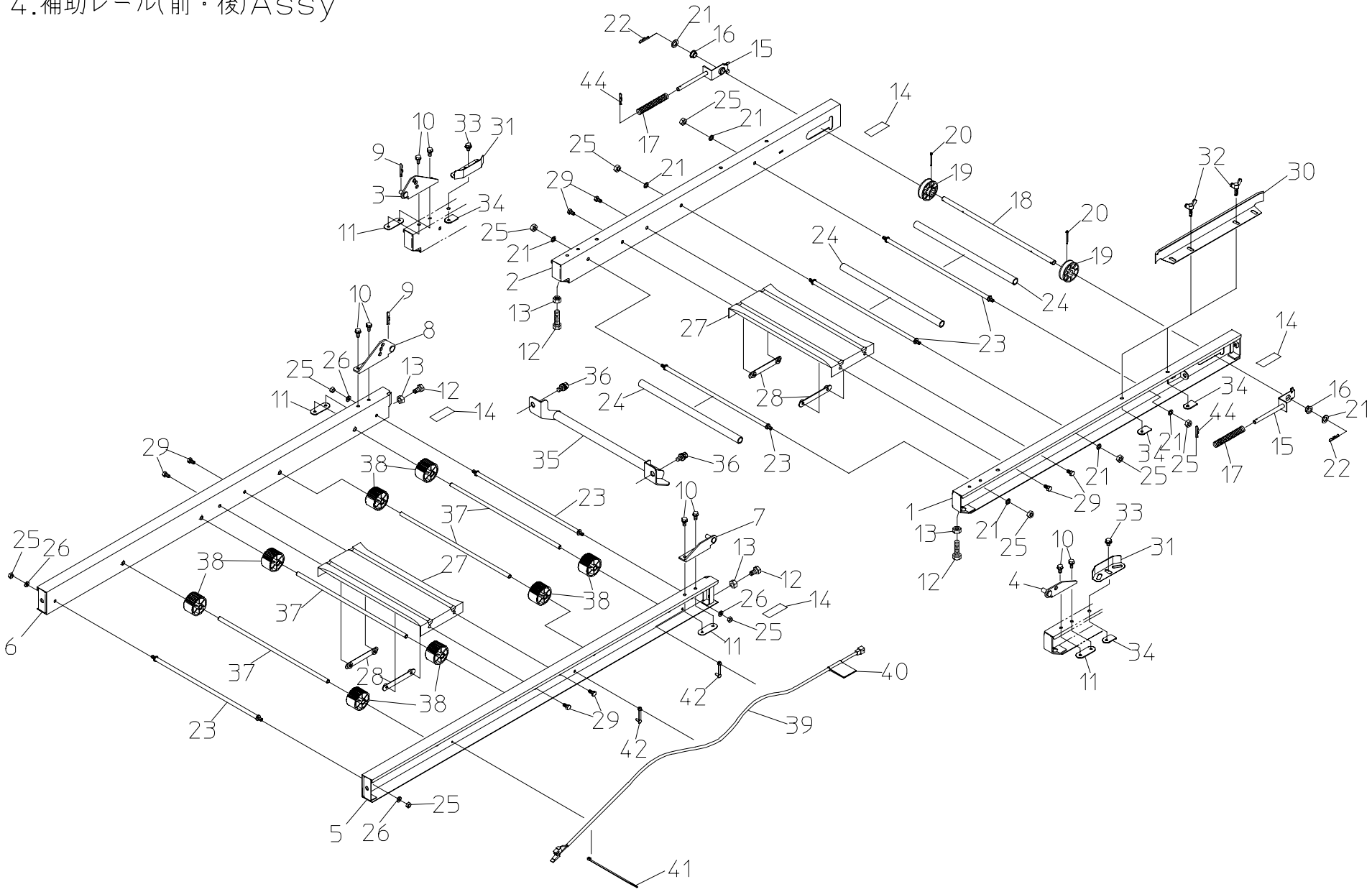

## 4. 補助レール(前･後) Assy

| № | コード | 部品名称 | THK6150 | THK6250 | HK625 | 摘要 |
|---|---|---|---|---|---|---|
| 1 | 20070-21160 | 駆動補助レール(L) | 1 | 1 | 1 | |
| 2 | 20070-21170 | 駆動補助レール(R) | 1 | 1 | 1 | |
| 3 | 20070-31730 | 連結金具(E) | 1 | 1 | 1 | |
| 4 | 20070-31850 | 連結金具(G) | 1 | 1 | 1 | |
| 5 | 20070-21180 | 補助レール(L) | 1 | 1 | 1 | |
| 6 | 20070-21190 | 補助レール(R) | 1 | 1 | 1 | |
| 7 | 20070-31860 | 連結金具(H) | 1 | 1 | 1 | |
| 8 | 20070-31740 | 連結金具(F) | 1 | 1 | 1 | |
| 9 | 01511-00818 | Rピン(B) | 3 | 3 | 3 | φ8 |
| 10 | 20000-41730 | バネ組込六角ボルト | 8 | 8 | 8 | M6×12 |
| 11 | 20050-41020 | オビナット | 4 | 4 | 4 | |
| 12 | 01000-00825 | 六角ボルト | 4 | 4 | 4 | M8×25 |
| 13 | 01200-00807 | 六角ナット | 4 | 4 | 4 | M8 |
| 14 | 20308-41230 | トラシート | 4 | 4 | 4 | |
| 15 | 20041-41150 | ベルト張り金具 | 2 | 2 | 2 | |
| 16 | 20005- 411 | オイルレスベアリング | 2 | 2 | 2 | 10×13 |
| 17 | 00931-40019 | 圧縮バネ | 2 | 2 | 2 | |
| 18 | 20048-41350 | ベルト従動シャフト | 1 | 1 | 1 | 10×340 |
| 19 | 20000-41350 | φ46Vプーリー | 2 | 2 | 2 | 黒色 |
| 20 | 01500-03025 | 割ピン | 2 | 2 | 2 | 3×25 |
| 21 | 01420-01016 | ヒラザガネ | 8 | 8 | 8 | M10 |
| 22 | 01501-00918 | Rピン | 2 | 2 | 2 | φ9 |
| 23 | 20000-42590 | レールストッパーボルト | 5 | 5 | 5 | |
| 24 | 20066-41010 | パイプ | 3 | 3 | 3 | 13×18 |
| 25 | 01200-00605 | 六角ナット | 10 | 10 | 10 | M6 |
| 26 | 01400-00615 | バネザガネ | 4 | 4 | 4 | M6 |
| 27 | 20013-31102 | レール補助枠 | 2 | 2 | 2 | |
| 28 | 20013-41103 | オビナット | 4 | 4 | 4 | M6 |
| 29 | 01000-00610 | 六角ボルト | 8 | 8 | 8 | M6×10 |
| 30 | 20112-31111 | 片寄り防止板 | 1 | 1 | 1 | |
| 31 | 20030-41119 | ガイド板 | 2 | 2 | 2 | |
| 32 | 01020-90610 | チョウボルト | 2 | 2 | 2 | M6×10 |
| 33 | 20000-41780 | バネ平組込六角ボルト | 2 | 2 | 2 | M6×12 |
| 34 | 20033-41020 | マワリ止めナット(M6) | 4 | 4 | 4 | |
| 35 | 20050-31480 | 把手 | 1 | 1 | 1 | |
| 36 | 20000-42010 | バネ平組込六角ボルト | 2 | 2 | 2 | M6×16 |
| 37 | 20013-41111 | 遊動ローラーシャフト | 4 | 4 | 4 | |
| 38 | 20013-41112 | 遊動ローラー | 8 | 8 | 8 | |

| № | コード | 部品名称 | THK6150 | THK6250 | HK625 | 摘要 |
|---|---|---|---|---|---|---|
| 39 | 00980-42870 | センサコード(6250) | 1 | 1 | 1 | L=950 |
| 40 | 20041-41420 | コード接続マーク | 1 | 1 | 1 | |
| 41 | 00980-41200 | プッシュマウントタイ | 1 | 1 | 1 | SKB-130PR |
| 42 | 20033-41400 | コードクランプ | 2 | 2 | 2 | |
| 43 | 20308-41230 | トラシート | 2 | 2 | 2 | |
| 44 | 01501-00818 | Rピン | 2 | 2 | 2 | φ8 |

## 5. Aセンサ　Assy

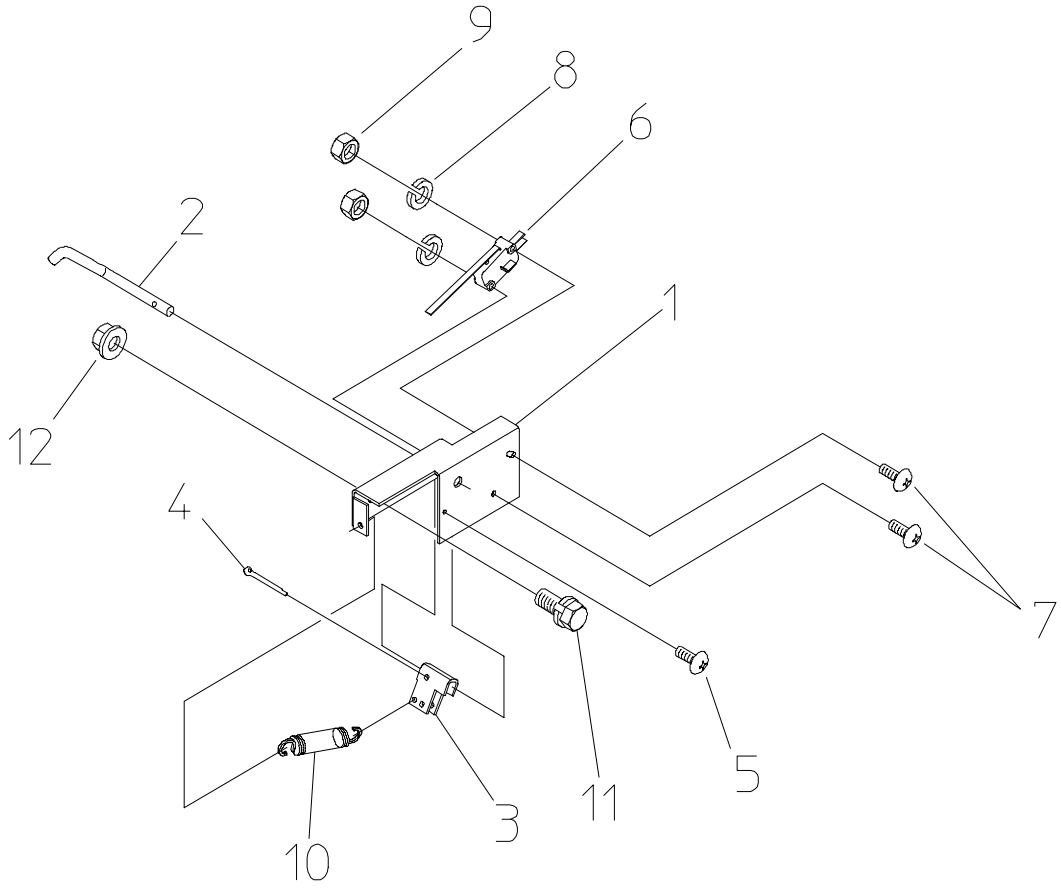


| № | コード | 部品名称 | THK6150 | THK6250 | HK625 | 摘要 |
|---|---|---|---|---|---|---|
| 1 | 20307-31270 | センサーブラケット | 1 | 1 | 1 | |
| 2 | 20307-42390 | センサー棒 | 1 | 1 | 1 | |
| 3 | 20307-41631 | U板 | 1 | 1 | 1 | |
| 4 | 01500-03015 | 割ピン | 1 | 1 | 1 | 3×15 |
| 5 | 01113-00308 | 十字穴付タッピンネジ | 1 | 1 | 1 | M3×8 |
| 6 | 20033-41600 | マイクロスイッチ | 1 | 1 | 1 | V-153-1A5 |
| 7 | 01110-00316 | 十字穴付ナベ小ネジ | 2 | 2 | 2 | M3×8 |
| 8 | 01400-00307 | バネザガネ | 2 | 2 | 2 | M3 |
| 9 | 01200-00324 | 六角ナット | 2 | 2 | 2 | M3 |
| 10 | 00930-40033 | 引張バネ | 1 | 1 | 1 | |
| 11 | 20000-41780 | バネ平組込六角ボルト | 1 | 1 | 1 | M6×12 |
| 12 | 01250-00606 | 座金付ナット | 1 | 1 | 1 | M6 |

## 6. 脚 Assy

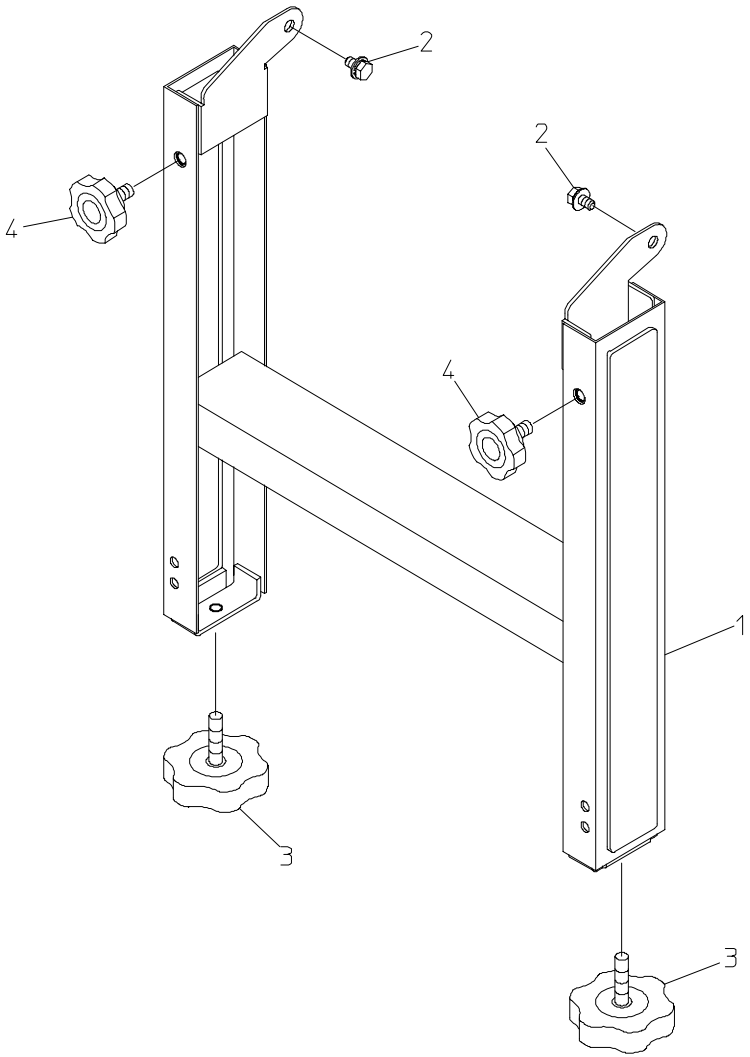


| № | コード | 部品名称 | THK6150 | THK6250 | HK625 | 摘要 |
|---|---|---|---|---|---|---|
| 1 | 20070-31610 | 脚 完結 | 2 | 2 | 2 | |
| 2 | 20000-41780 | バネ平組込六角ボルト | 2 | 2 | 2 | M6×12 |
| 3 | 20041-31200 | 高さ調節ボルト | 2 | 2 | 2 | M8×16 |
| 4 | 20000-42680 | ノブボルト | 2 | 2 | 2 | M8×16 |

## 7. キャスター　Assy
## (CR-10 II)

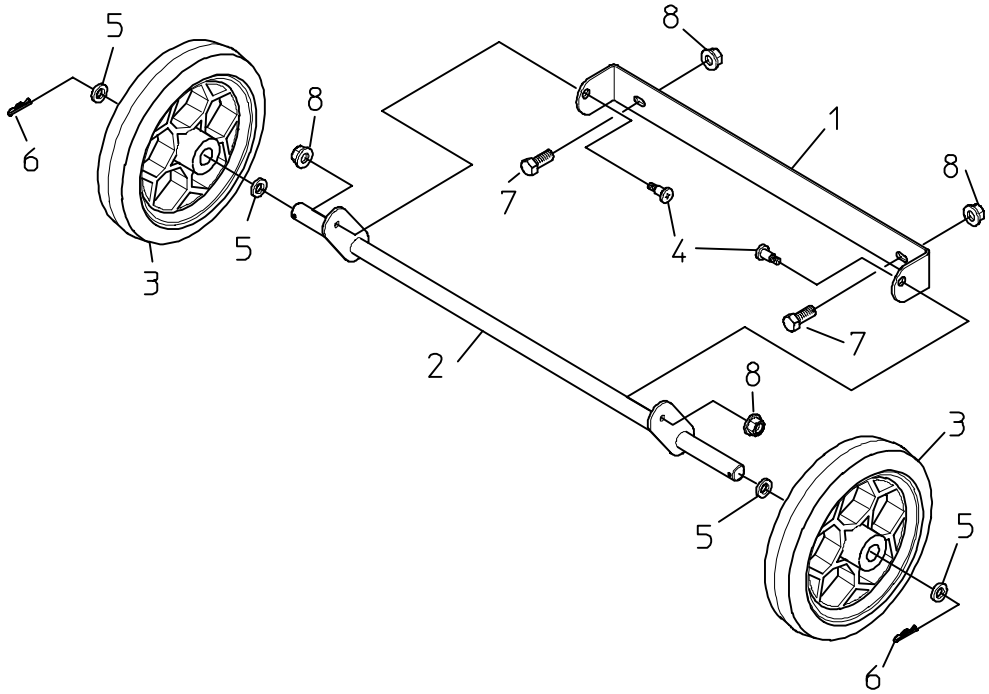


| № | コード | 部品名称 | THK6150 | THK6250 | HK625 | 摘要 |
|---|---|---|---|---|---|---|
| 1 | 29222-41140 | フレーム | 1 | 1 | 1 | |
| 2 | 29222-41120 | スタンド | 1 | 1 | 1 | |
| 3 | 29222-31070 | シャリン | 2 | 2 | 2 | |
| 4 | 20050-41310 | 段付ネジ(II) | 2 | 2 | 2 | L=11 |
| 5 | 01420-01016 | ヒラザガネ | 4 | 4 | 4 | M10 |
| 6 | 01501-00918 | Rピン | 2 | 2 | 2 | φ9用 |
| 7 | 01000-00612 | 六角ボルト | 2 | 2 | 2 | M6×12 |
| 8 | 01200-00606 | 座金付ナット | 4 | 4 | 4 | M6 |

# 8.駆動部 Assy

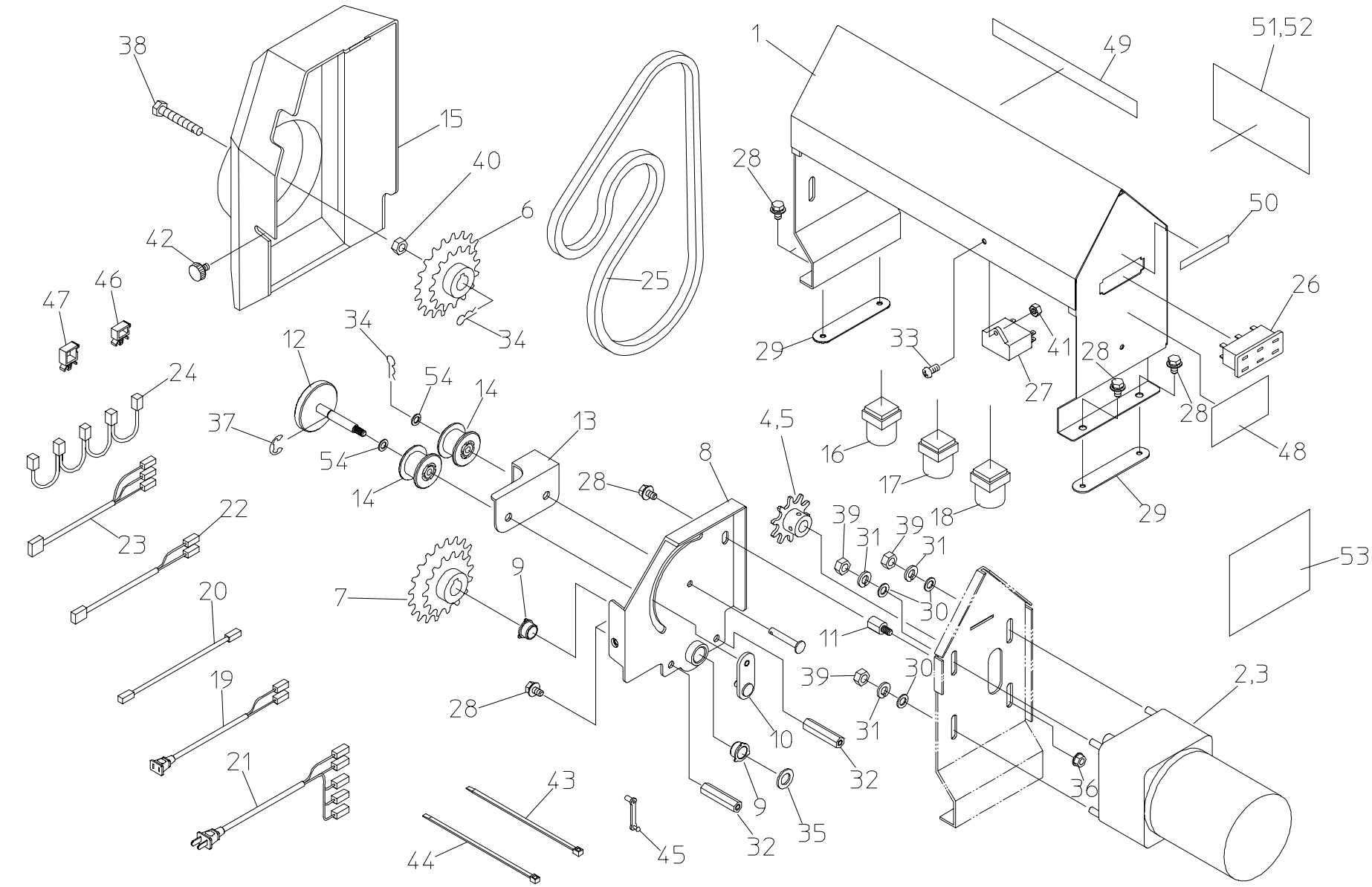
38
15
40
6
42
46
47
34
34
25
1
49
51,52
28
50
26
29
33
41
27
28
28
48
12
54
14
24
37
54
14
13
4,5
16
17
18
29
8
28
22
23
39
31
39
31
53
7
9
20
30
11
39
30
2,3
19
28
10
31
32
21
43
9
35
36
44
45
32

## 8. 駆動部Assy

| № | コード | 部品名称 | THK6150 | THK6250 | HK625 | 摘要 |
|---|---|---|---|---|---|---|
| 1 | 20070-21110 | モーターベース | 1 | 1 | 1 | |
| 2 | 20070-31760 | ギャードモートル | | 1 | 1 | 40W 1/50 |
| 3 | 20071-31080 | ギャードモートル | 1 | | | 40W 1/75 |
| 4 | 20000-42840 | 駆動スプロケット(10T) | | 1 | 1 | 軸φ12 ｷｰ付 |
| 5 | 20000-43390 | 駆動スプロケット(9T) | 1 | | | 軸φ12 ｷｰ付 |
| 6 | 20070-41550 | Wスプロケット(13-22T) | 1 | 1 | 1 | |
| 7 | 20070-41560 | Wスプロケット(15T-18T) | 1 | 1 | 1 | |
| 8 | 20070-31680 | テンションベース | 1 | 1 | 1 | |
| 9 | 20021-41117 | オイルレス軸受(B) | 4 | 4 | 4 | 12×15 |
| 10 | 20070-41610 | 回り止メステー | 1 | 1 | 1 | |
| 11 | 20070-41700 | 固定ポスト | 1 | 1 | 1 | |
| 12 | 20070-41630 | 固定ハンドル | 1 | 1 | 1 | |
| 13 | 20070-41620 | テンションアーム | 1 | 1 | 1 | |
| 14 | 20117-32320 | 遊動プーリー | 2 | 2 | 2 | |
| 15 | 20070-21150 | モーターカバー | 1 | 1 | 1 | |
| 16 | 00980-42880 | ロッカーSW(赤) | 1 | 1 | 1 | R9-492-ALH |
| 17 | 00980-42881 | ロッカーSW(青) | 1 | 1 | 1 | R9-492-ALH |
| 18 | 00980-42882 | ロッカーSW(黄) | 1 | 1 | 1 | R9-492-ALH |
| 19 | 00980-42810 | 播種中継コード(6250) | 1 | 1 | 1 | |
| 20 | 00980-42820 | 中間コード(#187.#250) | 1 | 1 | 1 | |
| 21 | 00980-42830 | 電源コード(6250) | 1 | 1 | 1 | |
| 22 | 00980-42840 | センサ中継コード(6250) | 1 | 1 | 1 | |
| 23 | 00980-42850 | モーター中継コード(6250) | 1 | 1 | 1 | |
| 24 | 00980-42860 | 中継コード(6250) | 1 | 1 | 1 | |
| 25 | 03003-41051 | ローラーチェーン | 1 | 1 | 1 | #410 51L |
| 26 | 29202-31050 | ACソケット | 1 | 1 | 1 | AC-T01FB33 |
| 27 | 20133-41150 | コンデンサ | 1 | 1 | 1 | 10μF |
| 28 | 20000-41780 | バネ平組込六角ボルト | 7 | 7 | 7 | M6×12 |
| 29 | 20033-41010 | オビナット | 2 | 2 | 2 | M6 |
| 30 | 01421-00610 | ヒラザガネ | 9 | 9 | 9 | M6 |
| 31 | 01400-00615 | バネザガネ | 4 | 4 | 4 | M6 |
| 32 | 20228-41020 | 支柱 | 2 | 2 | 2 | L=44 |
| 33 | 01110-00412 | 十字穴付ナベ小ネジ | 1 | 1 | 1 | M4×12 |
| 34 | 01511-01223 | Rピン(B) | 1 | 1 | 1 | 12L |
| 35 | 01421-01233 | ヒラザガネ | 1 | 1 | 1 | M12 |
| 36 | 01250-00606 | 座金付きナット | 1 | 1 | 1 | M6 |
| 37 | 02110-00608 | E型止メ輪 | 1 | 1 | 1 | 呼び6 |
| 38 | 20070-41690 | 六角ボルト | 1 | 1 | 1 | M8×35 |

| № | コード | 部品名称 | THK6150 | THK6250 | HK625 | 摘要 |
|---|---|---|---|---|---|---|
| 39 | 01200-00605 | 六角ナット | 4 | 4 | 4 | M6 |
| 40 | 01511-00818 | 六角ナット | 1 | 1 | 1 | M8 |
| 41 | 01200-00403 | 六角ナット | 1 | 1 | 1 | M4 |
| 42 | 20000-41910 | 化粧ネジ | 1 | 1 | 1 | M6×10 |
| 43 | 00980-41200 | プッシュマウントタイ | 16 | 16 | 16 | SKB-130PR |
| 44 | 00980-41210 | プッシュマウントタイ(B) | 5 | 5 | 5 | SKB-145PR |
| 45 | 20033-41400 | コードクランプ | 5 | 5 | 5 | |
| 46 | 20000-42500 | ﾛｯｷﾝｸﾞﾜｲﾔｰｻﾄﾞﾙ(小) | 8 | 8 | 8 | |
| 47 | 20000-42510 | ﾛｯｷﾝｸﾞﾜｲﾔｰｻﾄﾞﾙ(大) | 2 | 2 | 2 | |
| 48 | 20050-41610 | 注意マーク | 1 | 1 | 1 | |
| 49 | 20070-41580 | SWマーク | 1 | 1 | 1 | |
| 50 | 20070-41590 | 接続マーク | 1 | 1 | 1 | |
| 51 | 20070-31070 | 搬送能力調節ﾗﾍﾞﾙ(6250) | | 1 | 1 | |
| 52 | 20071-31070 | 搬送能力調節ﾗﾍﾞﾙ(6150) | 1 | | | |
| 53 | 20070-31520 | 配線図 | 1 | 1 | 1 | |
| 54 | 01421-00816 | ヒラザガネ | 2 | 2 | 2 | M8 |

# 9.土入れホッパーAssy

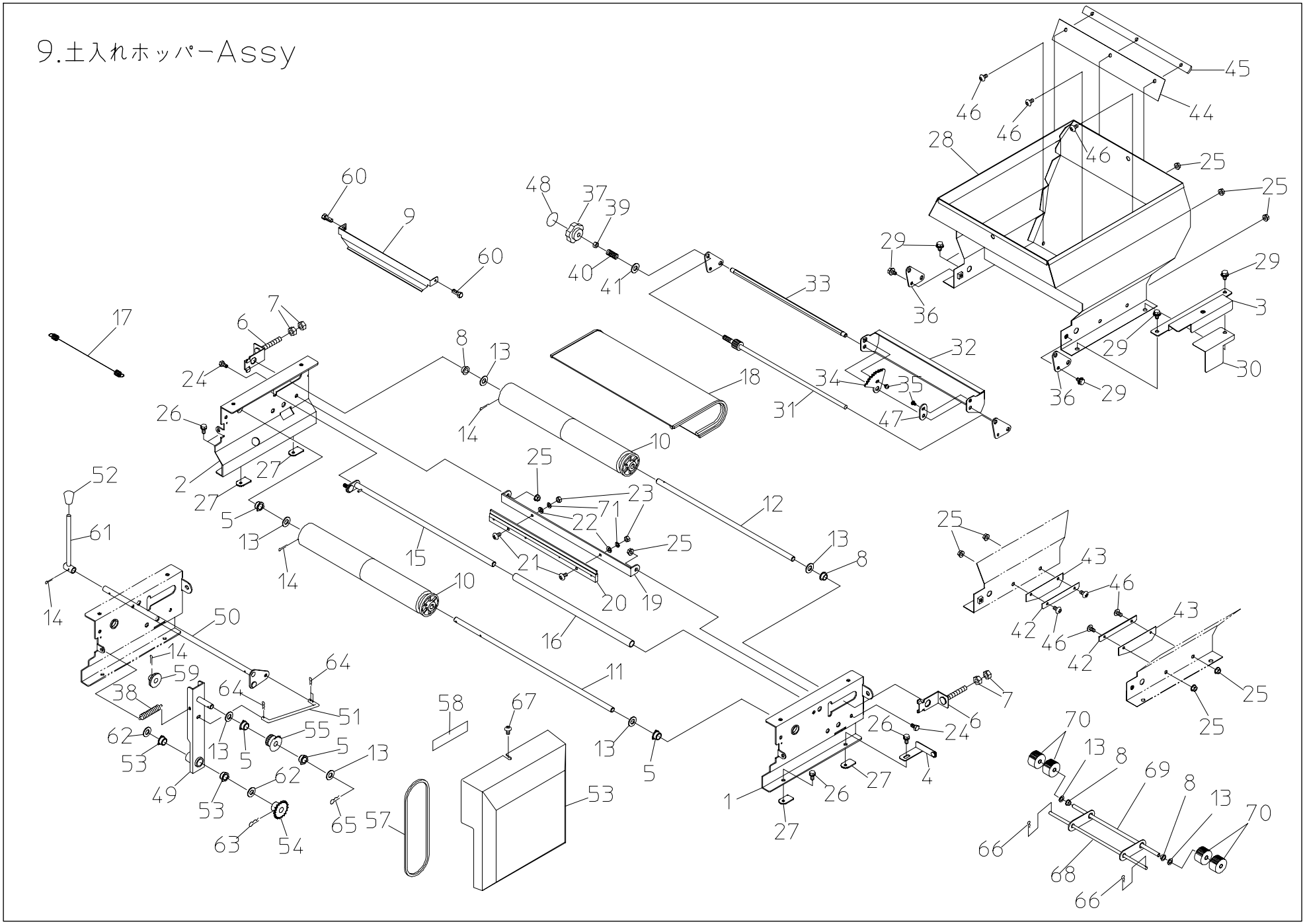

## 9. 土入れホッパーAssy

| № | コード | 部品名称 | THK6150 | THK6250 | HK625 | 摘要 |
|---|---|---|---|---|---|---|
| 1 | 20070-21030 | コンベアフレーム(L) | 2 | 2 | 1 | |
| 2 | 20070-21040 | コンベアフレーム(R) | 2 | 2 | 1 | |
| 3 | 20070-41650 | 土入れカバー止め金具 | 2 | 2 | 1 | |
| 4 | 20070-41660 | 土入れカバーピン金具 | 2 | 2 | 1 | |
| 5 | 20208-41303 | オイルレス軸受 | 8 | 8 | 4 | 10×15 |
| 6 | 20013-41109 | ベルト張り金具 | 4 | 4 | 2 | |
| 7 | 01200-00807 | 六角ナット | 8 | 8 | 4 | M8 |
| 8 | 20005- 411 | オイルレスベアリング | 4 | 4 | 2 | 10×13 |
| 9 | 20048-31650 | 土反射板(フクド) | 1 | 1 | 1 | |
| 10 | 20048-21120 | ベルトローラー | 4 | 4 | 2 | |
| 11 | 20070-41710 | ローラー駆動シャフト | 2 | 2 | 1 | 10×418 |
| 12 | 20048-41630 | 従動シャフト | 2 | 2 | 1 | |
| 13 | 01420-01016 | ヒラザガネ | 12 | 12 | 6 | M10 |
| 14 | 01500-03025 | 割ピン | 8 | 8 | 4 | 3×25 |
| 15 | 20048-41420 | ベルト支え | 2 | 2 | 1 | |
| 16 | 20133-41020 | ローラー | 2 | 2 | 1 | |
| 17 | 20028-45219 | 振動バネ | 1 | 1 | | |
| 18 | 20048-21200 | コンベアベルト(M) | 2 | 2 | 1 | |
| 19 | 20133-31030 | ブラシ取付金具 | 2 | 2 | 1 | |
| 20 | 20013-34204 | ハケ完結 | 2 | 2 | 1 | |
| 21 | 01110-00416 | 十字穴付ナベ小ネジ | 4 | 4 | 2 | M4×16 |
| 22 | 01400-00410 | バネザガネ | 4 | 4 | 2 | M4 |
| 23 | 01200-00403 | 六角ナット | 4 | 4 | 2 | M4 |
| 24 | 01000-00612 | 六角ボルト | 4 | 4 | 2 | M6×12 |
| 25 | 01250-00606 | 座金付ナット | 18 | 18 | 9 | M6 |
| 26 | 20000-41730 | バネ組込六角ボルト | 8 | 8 | 4 | M6×12 |
| 27 | 20033-41020 | マワリ止めナット | 8 | 8 | 4 | M6 |
| 28 | 20070-21020 | 土入れホッパー完結 | 2 | 2 | 1 | |
| 29 | 20000-41780 | バネ平組込六角ボルト | 12 | 12 | 6 | M6×12 |
| 30 | 20148-41990 | カバー(コンベアー) | 2 | 2 | 1 | |
| 31 | 20070-41390 | シャッター駆動シャフト | 2 | 2 | 1 | |
| 32 | 20048-31480 | シャッター | 2 | 2 | 1 | |
| 33 | 20070-41020 | シャッター軸 | 2 | 2 | 1 | |
| 34 | 20070-41680 | シャッタープレート(ギヤ付) | 2 | 2 | 1 | |
| 35 | 20000-42170 | バネ平組込ナベ小ネジ | 4 | 4 | 2 | M4×8 |
| 36 | 20070-41050 | シャッター軸板 | 4 | 4 | 2 | |
| 37 | 20000-43380 | ノブナット | 2 | 2 | 1 | 赤色 |
| 38 | 00930-40022 | 引張バネ | 2 | 2 | 1 | |

| № | コード | 部品名称 | THK6150 | THK6250 | HK625 | 摘要 |
|---|---|---|---|---|---|---|
| 39 | 01220-00806 | 六角ナット(3種) | 2 | 2 | 1 | M8 |
| 40 | 00931-40046 | 圧縮バネ | 2 | 2 | 1 | |
| 41 | 01421-00816 | ヒラザガネ | 2 | 2 | 1 | M8 |
| 42 | 20048-42060 | ゴム押え(側板) | 4 | 4 | 2 | |
| 43 | 20048-42070 | タレゴム(側板) | 4 | 4 | 2 | T0.3 |
| 44 | 20133-41070 | ゴムタレ(ウシロ) | 2 | 2 | 1 | T0.38 |
| 45 | 20126-41170 | ゴム押エ(ウシロ) | 2 | 2 | 1 | |
| 46 | 01110-00612 | 十字穴付ナベ小ネジ | 14 | 14 | 7 | M6×12 |
| 47 | 20048-41830 | シャッタープレート | 2 | 2 | 1 | |
| 48 | 20070-41760 | 調節ラベル | 2 | 2 | 1 | |
| 49 | 20070-31790 | シフター | 2 | 2 | 1 | |
| 50 | 20070-31800 | クラッチレバー | 2 | 2 | 1 | |
| 51 | 20070-41720 | シフターロッド | 2 | 2 | 1 | |
| 52 | 20070-41360 | ニギリ | 2 | 2 | 1 | |
| 53 | 20070-21120 | 土入れサイドカバー | 2 | 2 | 1 | |
| 54 | 20000-41220 | スプロケット(12T) | 2 | 2 | 1 | 穴φ12 |
| 55 | 20048-41150 | 中間ギヤー | 2 | 2 | 1 | |
| 56 | 20208-41303 | オイレス軸受 | 4 | 4 | 2 | 10×15 |
| 57 | 03003-41036 | ローラーチェーン | 2 | 2 | 1 | #410 36L |
| 58 | 20030-45117 | クラッチ断続マーク | 2 | 2 | 1 | |
| 59 | 20060-41120 | 平歯車(32) | 2 | 2 | 1 | m1.5 Z32 |
| 60 | 01000-00610 | 六角ボルト | 2 | 2 | 2 | M6×10 |
| 61 | 20030-45115 | レバー | 2 | 2 | 1 | |
| 62 | 01420-01223 | ヒラザガネ | 4 | 4 | 2 | M12 |
| 63 | 20208-42211 | Rピン | 2 | 2 | 1 | |
| 64 | 01501-00510 | Rピン | 6 | 6 | 3 | φ5 |
| 65 | 01501-00918 | Rピン | 4 | 4 | 2 | φ9 |
| 66 | 01501-00816 | Rピン | 2 | 2 | 2 | φ8 |
| 67 | 01114-00612 | 十字穴付トラス小ネジ | 4 | 4 | 2 | M6×12 |
| 68 | 20133-31040 | ローラーアーム | 1 | 1 | 1 | |
| 69 | 20000-41130 | フリーローラーシャフト | 1 | 1 | 1 | |
| 70 | 20004- 409 | 搬送ゴムローラー | 4 | 4 | 4 | |
| 71 | 01421-00408 | ヒラザガネ | 2 | 2 | 2 | M4 |
| | | | | | | |
| | | | | | | |
| | | | | | | |
| | | | | | | |
| | | | | | | |

# 10.回転ブラシ（ダブル）Assy

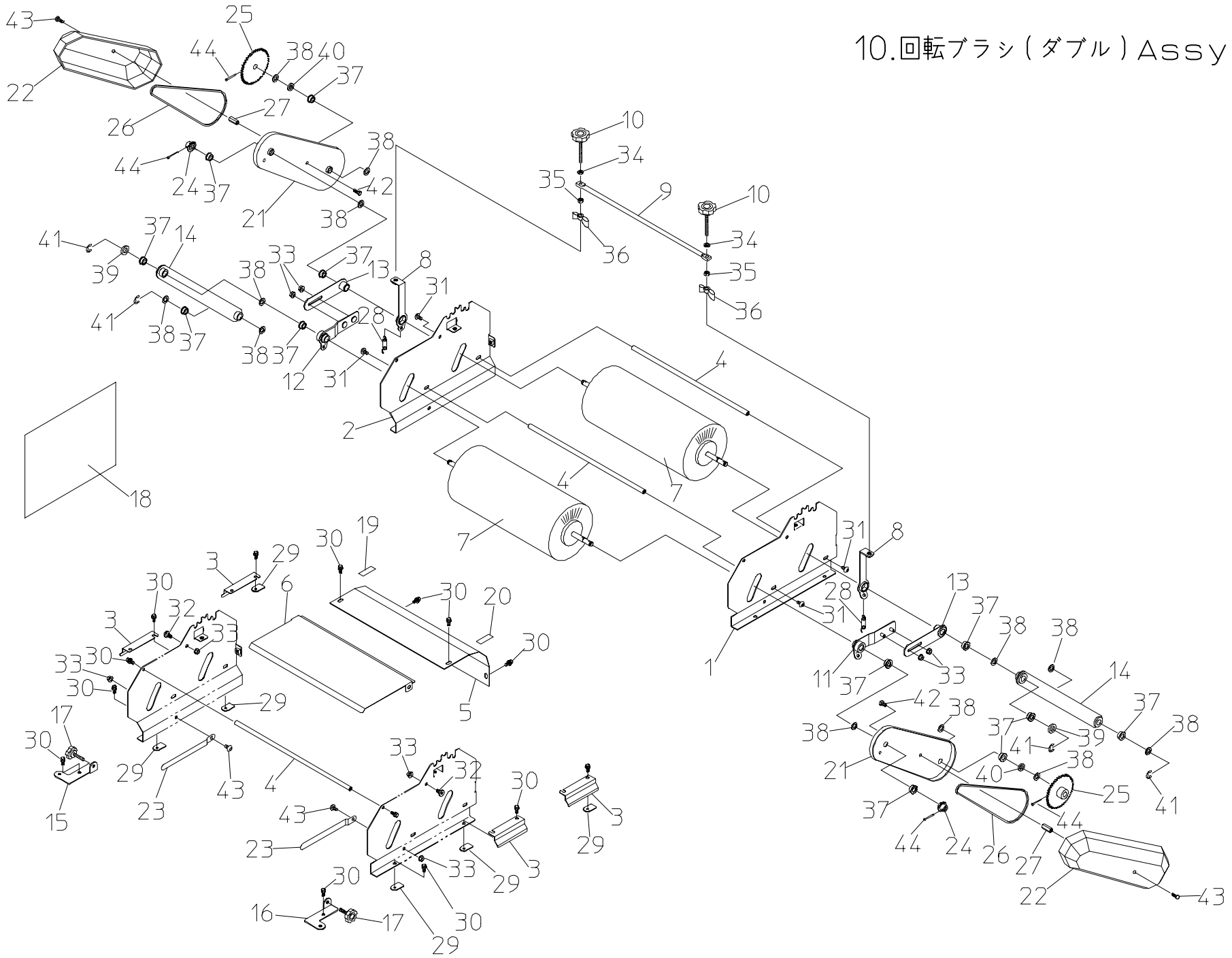

## 10. 回転ブラシ(ダブル)Assy

| № | コード | 部品名称 | THK6150 | THK6250 | HK625 | 摘要 |
|---|---|---|---|---|---|---|
| 1 | 20070-21050 | ﾌﾞﾗｼｽﾀﾝﾄﾞ(ﾀﾞﾌﾞﾙ)(L) | | 1 | 1 | |
| 2 | 20070-21060 | ﾌﾞﾗｼｽﾀﾝﾄﾞ(ﾀﾞﾌﾞﾙ)(R) | | 1 | 1 | |
| 3 | 200048-31310 | 切欠きカバー | | 4 | 4 | |
| 4 | 20070-41180 | ｽﾄｯﾊﾟｰｼｬﾌﾄ(364) | | 3 | 3 | |
| 5 | 20070-41160 | 回転ﾌﾞﾗｼｶﾊﾞｰ(前) | | 1 | 1 | |
| 6 | 20070-41780 | 回転ﾌﾞﾗｼｶﾊﾞｰ(上) | | 1 | 1 | |
| 7 | 20070-31130 | 回転ブラシ(140) | | 2 | 2 | |
| 8 | 20070-41120 | ブラシロッド(A) | | 2 | 2 | |
| 9 | 20048-42320 | 調節バー | | 1 | 1 | |
| 10 | 20000-43350 | 調節ボルト | | 2 | 2 | M6×60 |
| 11 | 20070-31110 | ブラシ連結ロッド(C)(L) | | 1 | 1 | |
| 12 | 20070-31120 | ブラシ連結ロッド(C)(R) | | 1 | 1 | |
| 13 | 20070-41130 | ブラシ連結ロッド(B) | | 2 | 2 | |
| 14 | 20070-41140 | 補助リンク | | 2 | 2 | |
| 15 | 29224-41331 | ガイドスタンド(左) | | 1 | 1 | |
| 16 | 29224-41341 | ガイドスタンド(右) | | 1 | 1 | |
| 17 | 20000-43340 | 調節ボルト | | 2 | 2 | M6×40 |
| 18 | 20070-31050 | 回転ブラシ調節マーク | | 1 | 1 | |
| 19 | 20048-42350 | カキトリマーク(L) | | 1 | 1 | |
| 20 | 20048-42360 | カキトリマーク(R) | | 1 | 1 | |
| 21 | 20048-31620 | ブラシアーム(R) | | 2 | 2 | |
| 22 | 20070-31840 | 回転ブラシカバー | | 2 | 2 | |
| 23 | 20048-42431 | 箱ガイド | | 2 | 2 | |
| 24 | 20035-41010 | スプロケット(11T) | | 2 | 2 | |
| 25 | 20035-41020 | スプロケット(42T) | | 2 | 2 | |
| 26 | 03003-25102 | ローラーチェーン | | 2 | 2 | #25　102L |
| 27 | 20035-41170 | 支柱(B) | | 2 | 2 | L=37 |
| 28 | 20050-41450 | 引張バネ | | 2 | 2 | |
| 29 | 20033-41020 | マワリ止メナット(M6) | | 6 | 6 | |
| 30 | 20000-41780 | バネ平組込六角ボルト | | 12 | 12 | M6×12 |
| 31 | 01114-00612 | 十字穴付トラス小ネジ | | 4 | 4 | M6×12 |
| 32 | 20041-41700 | 段付ネジ | | 2 | 2 | |
| 33 | 01250-00606 | 座金付ナット | | 8 | 8 | M6 |
| 34 | 01421-00610 | ヒラザガネ | | 4 | 4 | M6 |
| 35 | 20133-41220 | ロックナット | | 2 | 2 | M6 |
| 36 | 01290-90600 | チョウナット | | 2 | 2 | M6 |
| 37 | 20000-41320 | オイルレスベアリング | | 12 | 12 | 10×13 |
| 38 | 01420-01016 | ヒラザガネ | | 10 | 10 | M10 |

| № | コード | 部品名称 | THK6150 | THK6250 | HK625 | 摘要 |
|---|---|---|---|---|---|---|
| 39 | 20229-41031 | フォークカラー(6.5) | | 2 | 2 | L=6.5 |
| 40 | 20208-42303 | スペーサ | | 2 | 2 | t0.8 |
| 41 | 02100-00808 | Eリング | | 4 | 4 | 呼び径8 |
| 42 | 01000-00610 | 六角ボルト | | 2 | 2 | M6×10 |
| 43 | 01114-00610 | 十字穴付トラス小ネジ | | 2 | 2 | M6×10 |
| 44 | 01500-03025 | 割ピン | | 4 | 4 | 3×25 |

# 11. スミ取装置 Assy

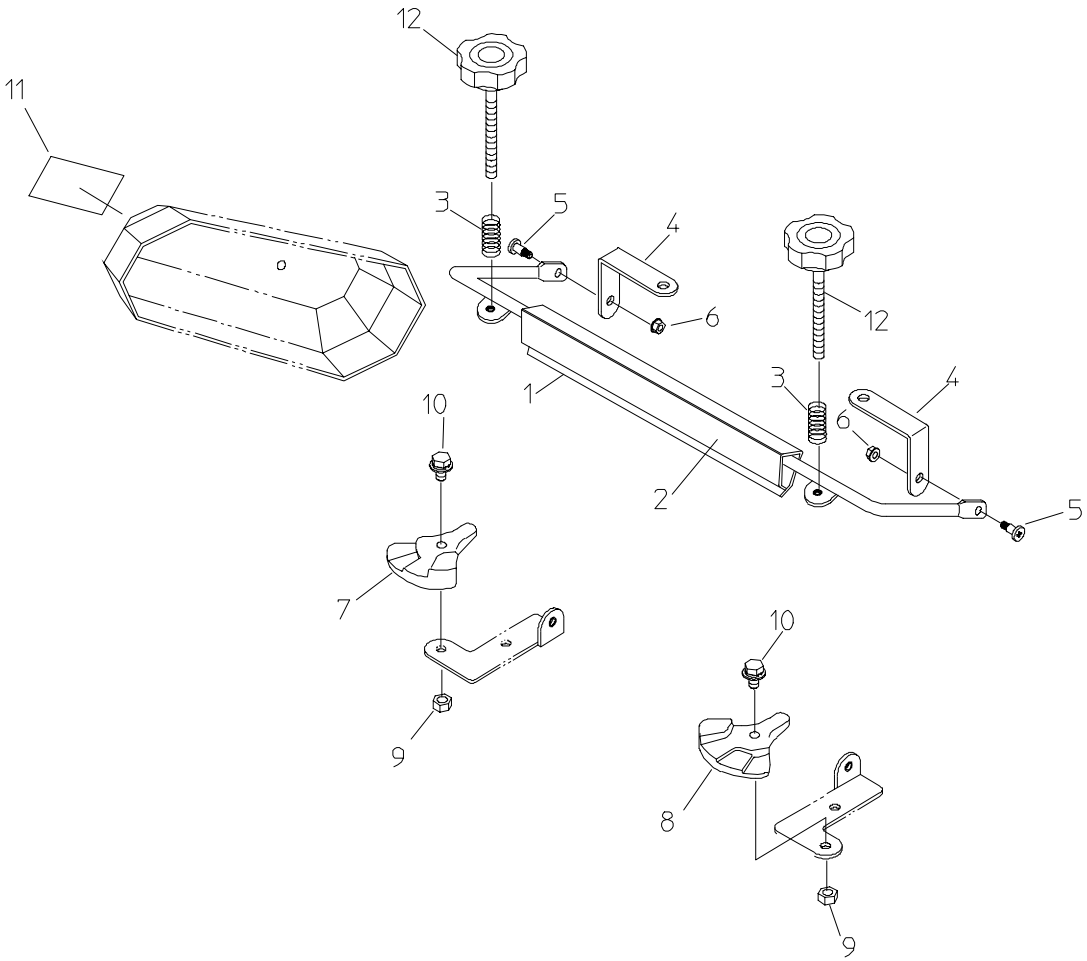


| № | コード | 部品名称 | THK6150 | THK6250 | HK625 | 摘要 |
|---|---|---|---|---|---|---|
| 1 | 29224－21052 | スミ押シ金具 | 1 | 1 | 1 | |
| 2 | 29224－41400 | テープ | 1 | 1 | 1 | |
| 3 | 00931-40012 | 圧縮バネ | 2 | 2 | 2 | |
| 4 | 29224-41720 | アーム支点(B) | 2 | 2 | 2 | |
| 5 | 20041-41700 | 段付ネジ | 2 | 2 | 2 | |
| 6 | 01250-00606 | 座金付ナット | 2 | 2 | 2 | |
| 7 | 29224-41690 | カキトリ調節座 L | 1 | 1 | 1 | |
| 8 | 29224-41700 | カキトリ調節座 R | 1 | 1 | 1 | |
| 9 | 20133-41220 | ロックナット | 2 | 2 | 2 | M6 |
| 10 | 20000-43120 | バネ平組込六角ボルト | 2 | 2 | 2 | M6×20 |
| 11 | 29224-41373 | 取扱いラベル | 1 | 1 | 1 | 素地:白 |
| 12 | 20000-43350 | 調節ボルト | 2 | 2 | 2 | |

## 12. 土受け　Assy

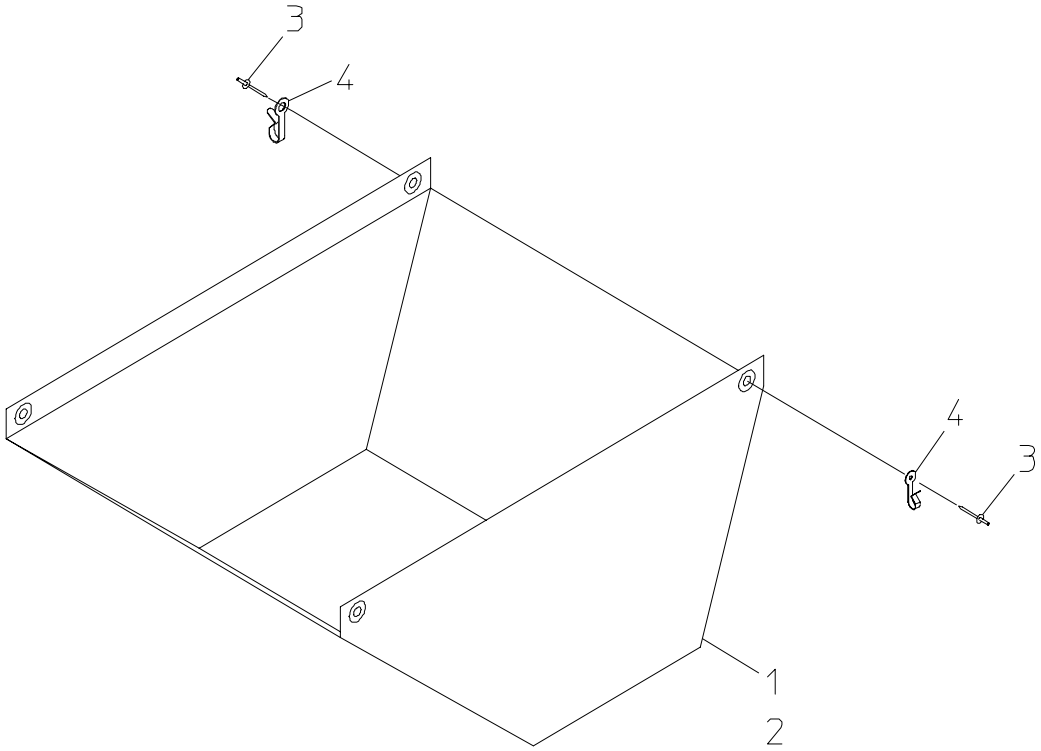


| № | コード | 部品名称 | THK6150 | THK6250 | HK625 | 摘要 |
|---|---|---|---|---|---|---|
| 1 | 20070-31090 | 土受けシート | | 1 | | |
| 2 | 20050-31820 | 土受けシート(625) | | | 1 | |
| 3 | 01620-13206 | ブラインドリベット(丸) | | 4 | 6 | φ3.2　L=6 |
| 4 | 20000-42490 | フック(RV) | | 4 | 6 | |

# 13.灌水装置Assy

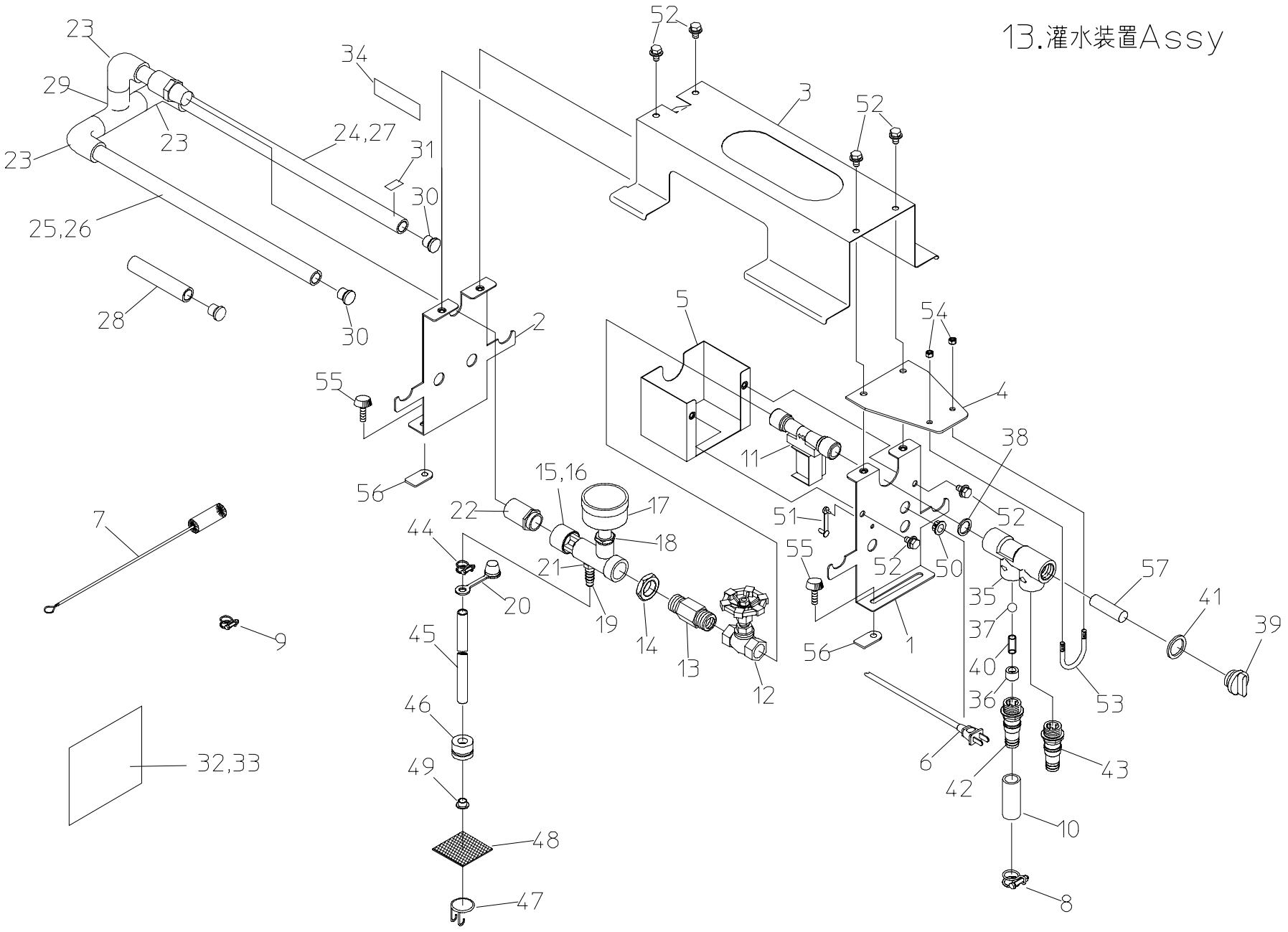
23
29
23
23
34
24,27
31
30
25,26
28
30
52
3
52
5
54
4
2
55
56
11
38
15,16
17
22
18
44
21
19
20
14
13
12
51
55
52
50
52
57
41
39
35
37
40
36
53
1
56
7
9
45
46
49
48
47
32,33
6
42
43
10
8

## 13. 灌水装置Assy

| № | コード | 部品名称 | THK6150 | THK6250 | HK625 | 摘要 |
|---|---|---|---|---|---|---|
| 1 | 20070-31540 | カンスイ側板A | 1 | 1 | 1 | |
| 2 | 20070-31550 | カンスイ側板B | 1 | 1 | 1 | |
| 3 | 20070-31560 | カンスイ天板 | 1 | 1 | 1 | |
| 4 | 20070-41470 | 補強板 | 1 | 1 | 1 | |
| 5 | 20070-31570 | バルブカバー | 1 | 1 | 1 | |
| 6 | 00980-41630 | 電源コード(カンスイ) | 1 | 1 | 1 | L=450 |
| 7 | 20000-31070 | ノズルブラシ | 1 | 1 | 1 | |
| 8 | 06710-12000 | ホースバンド | 2 | 2 | 2 | φ21 |
| 9 | 06710-12500 | ホースバンド | 1 | 1 | 1 | φ25 |
| 10 | 06600-01500 | ビニールホース | 1 | 1 | 1 | 15×18×500 |
| 11 | 29202-41170 | ウォーターバルブ | 1 | 1 | 1 | |
| 12 | 20041-41250 | グローブバルブ | 1 | 1 | 1 | |
| 13 | 20048-42101 | 六角ニップル | 1 | 1 | 1 | |
| 14 | 20000-42751 | ロックナット | 1 | 1 | 1 | |
| 15 | 20050-41171 | 吸込ノズル | | 1 | 1 | K-25N |
| 16 | 20049-41161 | 吸込ノズル | 1 | | | S-18N |
| 17 | 20000-42182 | 圧力計(DA) | 1 | 1 | 1 | 0～0.25MPa |
| 18 | 20000-42761 | ロックナット(B) | 1 | 1 | 1 | |
| 19 | 20122-41081 | ホースノズル | 1 | 1 | 1 | |
| 20 | 20041-41270 | ゴムキャップ | 1 | 1 | 1 | |
| 21 | 20000-43100 | ロックナット(C) | 1 | 1 | 1 | |
| 22 | 20070-41480 | 潅水ノズル | 1 | 1 | 1 | |
| 23 | 20070-31580 | エルボ継ぎ手 | 3 | 3 | 3 | 13×13 |
| 24 | 20030-　436 | ノズルパイプ(70-0.8) | | 1 | 1 | 13×18×374 |
| 25 | 20041-41380 | ノズルパイプ(47-0.8) | | 1 | 1 | 13×18×374 |
| 26 | 20071-41030 | ノズルパイプ(70-0.6) | 1 | | | 13×18×374 |
| 27 | 20071-41040 | ノズルパイプ(47-0.6) | 1 | | | 13×18×374 |
| 28 | 06100-01390 | ビニールパイプ | 1 | 1 | 1 | 1本ﾉｽﾞﾙ時使用 |
| 29 | 06210-51313 | チーズ | 1 | 1 | 1 | 13×13 |
| 30 | 20208-45316 | ｺﾞﾑ栓 | 2 | 2 | 2 | |
| 31 | 20070-41060 | ラベル(70) | 1 | 1 | 1 | |
| 32 | 20070-31030 | 潅水メイバン | | 1 | 1 | 6250,625用 |
| 33 | 20071-31040 | 潅水メイバン | 1 | | | 6150用 |
| 34 | 20035-41470 | 注意マーク | 1 | 1 | | |
| 35 | 20041-31370 | 減圧弁本体 | 1 | 1 | 1 | |
| 36 | 20041-41470 | バネ受け | 1 | 1 | 1 | |
| 37 | 20041-41470 | ゴムボール | 1 | 1 | 1 | |
| 38 | 20041-41480 | パッキン | 1 | 1 | 1 | |

| № | コード | 部品名称 | THK6150 | THK6250 | HK625 | 摘要 |
|---|---|---|---|---|---|---|
| 39 | 20041-41500 | キャップ | 1 | 1 | 1 | |
| 40 | 00931-40020 | 圧縮バネ | 1 | 1 | 1 | |
| 41 | 04100-42124 | Oリング | 1 | 1 | 1 | |
| 42 | 20000-41680 | ホースノズル(A) | 1 | 1 | 1 | |
| 43 | 20000-41850 | 段付ホースノズル | 1 | 1 | 1 | |
| 44 | 06710-11200 | ホースバンド | 1 | 1 | 1 | |
| 45 | 06600-00920 | ビニールホース | 1 | 1 | 1 | 9×12×2m |
| 46 | 20050-41150 | ウェイト | 1 | 1 | 1 | |
| 47 | 20050-41160 | クリップ | 1 | 1 | 1 | |
| 48 | 20041-41240 | アミ | 1 | 1 | 1 | |
| 49 | 20041-41680 | フランジブッシュ | 1 | 1 | 1 | |
| 50 | 20225-41330 | コードブッシュ | 1 | 1 | 1 | 11×14 |
| 51 | 20033-41400 | コードクランプ | 1 | 1 | 1 | |
| 52 | 20000-41780 | バネ平組込六角ボルト | 6 | 6 | 6 | M6×12 |
| 53 | 29202-41030 | Uボルト | 1 | 1 | 1 | |
| 54 | 01280-00504 | 六角袋付ナット | 2 | 2 | 2 | M5 |
| 55 | 20000-41910 | 化粧ネジ | 2 | 2 | 2 | M6×10 |
| 56 | 20033-41020 | マワリ止めナット(M6) | 2 | 2 | 2 | M6 |
| 57 | 20041-41490 | ストレーナー | 1 | 1 | 1 | |

# 14. 水受け Assy

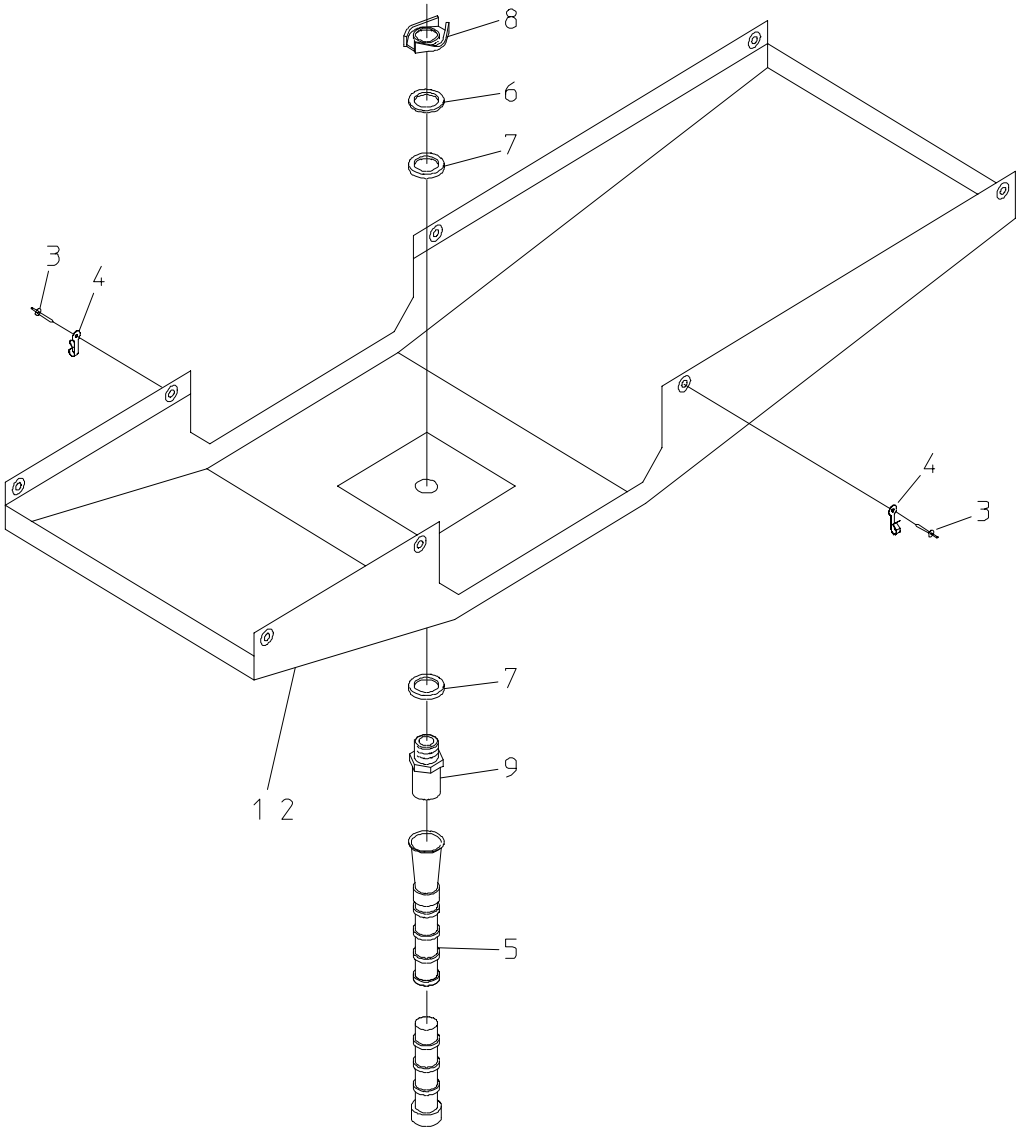


| № | コード | 部品名称 | THK6150 | THK6250 | HK625 | 摘要 |
|---|---|---|---|---|---|---|
| 1 | 20070-31080 | 水受けシート | 1 | 1 | | |
| 2 | 20050-31670 | 水受けシート | | | 1 | |
| 3 | 01620-13206 | ブラインドリベット(丸) | 8 | 8 | 10 | φ3.2 L=6 |
| 4 | 20000-42490 | フック(RV) | 8 | 8 | 10 | |
| 5 | 20030-47125 | 排水ホース | 1 | 1 | 1 | L=5m |
| 6 | 20030-47119 | ワッシャ | 1 | 1 | 1 | |
| 7 | 20030-47200 | パッキン | 2 | 2 | 2 | |
| 8 | 20033-41050 | ナット | 1 | 1 | 1 | |
| 9 | 06252-52034 | バルブソケット | 1 | 1 | 1 | ｴﾝﾋﾞ 20×3/4 |

# 15.播種部Assy（6250,625）

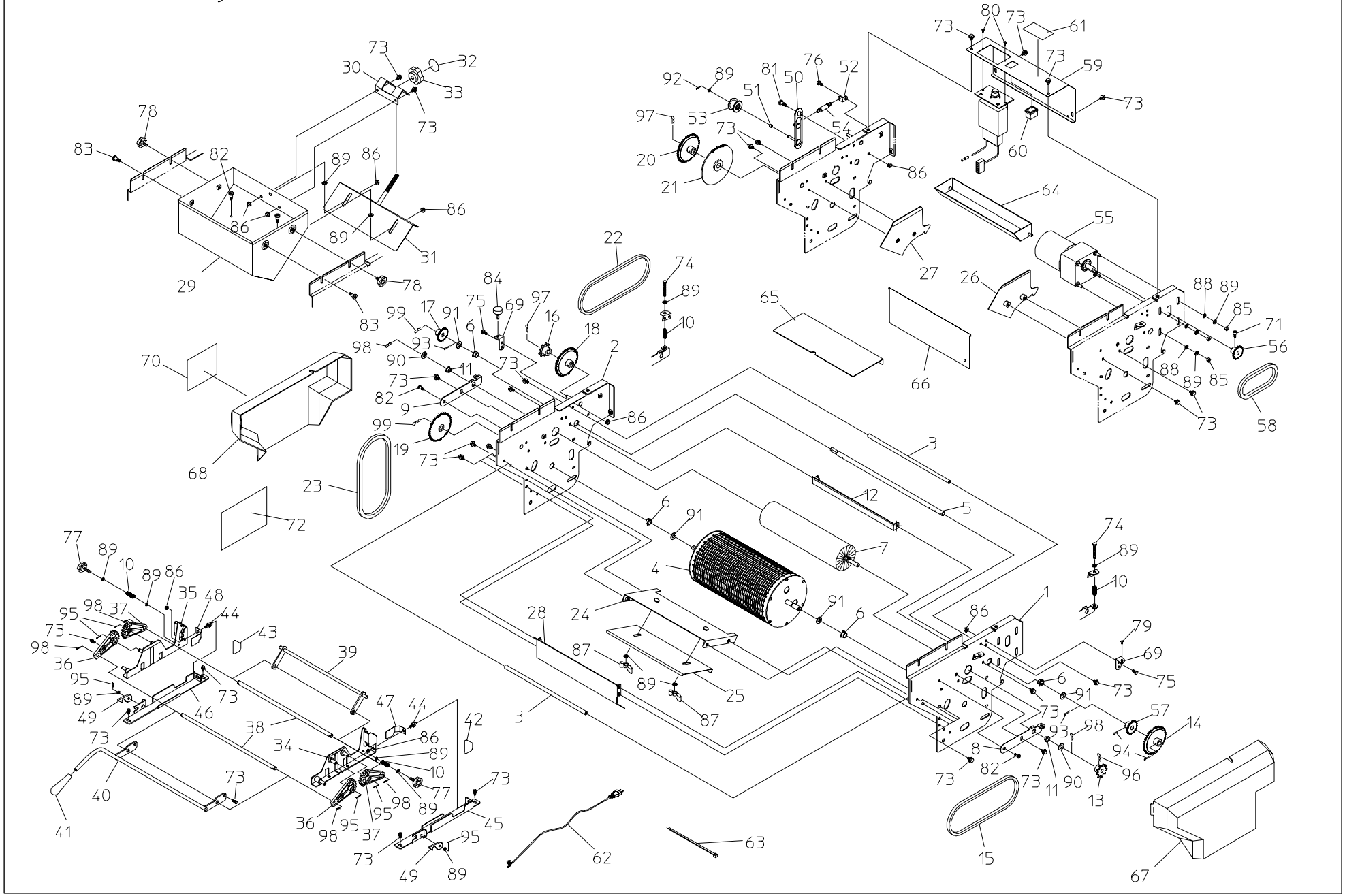

## 15. 播種部Assy(6250,625)

| № | コード | 部品名称 | THK6150 | THK6250 | HK625 | 摘要 |
|---|---|---|---|---|---|---|
| 1 | 20070-21070 | サイドスタンド(L) | | 1 | 1 | |
| 2 | 20070-21080 | サイドスタンド(R) | | 1 | 1 | |
| 3 | 20070-41300 | ｽﾄｯﾊﾟｰｼｬﾌﾄ(328) | | 2 | 2 | |
| 4 | 20070-21100 | 播種ホッパー | | 1 | 1 | |
| 5 | 20050-41770 | カウンターシャフト(N) | | 1 | 1 | |
| 6 | 20000-41800 | オイレス軸受(D) | | 4 | 4 | 12×18 |
| 7 | 20070-31590 | 播種回転ブラシ(80) | | 1 | 1 | |
| 8 | 20070-31310 | ブラシアーム(播種)(L) | | 1 | 1 | |
| 9 | 20070-31320 | ブラシアーム(播種)(R) | | 1 | 1 | |
| 10 | 00931-40008 | 圧縮バネ | | 4 | 4 | |
| 11 | 20000-41320 | オイルレスベアリング | | 2 | 2 | 10×13 |
| 12 | 20048-41100 | スクレッパー | | 1 | 1 | |
| 13 | 20130-41313 | スプロケット(13T) | | 1 | 1 | #25 13T |
| 14 | 20041-41040 | スプロケット(42T) | | 1 | 1 | #25 42T |
| 15 | 03003-25055 | ローラーチェーン | | 1 | 1 | #25 55L |
| 16 | 20050-41240 | スプロケット(13T) | | 1 | 1 | #25 13T |
| 17 | 20050-41250 | スプロケット(19T) | | 1 | 1 | #25 19T |
| 18 | 20050-41260 | スプロケット(30T) | | 1 | 1 | #25 30T |
| 19 | 20070-41520 | スプロケット(50) | | 1 | 1 | #25 50T |
| 20 | 20070-41540 | スプロケット(42) | | 1 | 1 | #25 42T |
| 21 | 20070-41410 | スプロケット(60T) | | 1 | 1 | #25 60T |
| 22 | 03003-25084 | ローラーチェーン | | 1 | 1 | #25 84L |
| 23 | 03003-25092 | ローラーチェーン | | 1 | 1 | #25 92L |
| 24 | 20070-31280 | シャッターガイド | | 1 | 1 | |
| 25 | 20070-31360 | シャッター(後) | | 1 | 1 | |
| 26 | 20070-31290 | 播種ホッパーガイド(L) | | 1 | 1 | |
| 27 | 20070-31330 | 播種ホッパーガイド(R) | | 1 | 1 | |
| 28 | 20070-31270 | 種子回収ガイド | | 1 | 1 | |
| 29 | 20070-31220 | 播種ホッパー完結 | | 1 | 1 | |
| 30 | 20070-31230 | ハンドル受け金 | | 1 | 1 | |
| 31 | 20070-31240 | シャッター(ハシュ) | | 1 | 1 | |
| 32 | 20070-41640 | シャッター開閉ラベル | | 1 | 1 | |
| 33 | 20030-44138 | 調節ハンドル | | 1 | 1 | |
| 34 | 20070-21130 | スタンド完結(L) | | 1 | 1 | |
| 35 | 20070-21140 | スタンド完結(R) | | 1 | 1 | |
| 36 | 20048-31390 | ギヤーアーム(A) | | 2 | 2 | |
| 37 | 20048-31400 | ギヤーアーム(B) | | 2 | 2 | |
| 38 | 20048-41650 | シャフト(H) | | 2 | 2 | |

| № | コード | 部品名称 | THK6150 | THK6250 | HK625 | 摘要 |
|---|---|---|---|---|---|---|
| 39 | 20048-31440 | ストッパー | | 1 | 1 | |
| 40 | 20070-31060 | レバー | | 1 | 1 | |
| 41 | 20050-41800 | ハンドルニギリ | | 1 | 1 | |
| 42 | 20048-41680 | 高さラベル(左) | | 1 | 1 | |
| 43 | 20048-41690 | 高さラベル(右) | | 1 | 1 | |
| 44 | 20050-41780 | ピン(a) | | 2 | 2 | |
| 45 | 20050-31550 | スタンドガイド(L) | | 1 | 1 | |
| 46 | 20050-31560 | スタンドガイド(R) | | 1 | 1 | |
| 47 | 20070-41730 | 箱ガイドL | | 1 | 1 | |
| 48 | 20070-41740 | 箱ガイドR | | 1 | 1 | |
| 49 | 20041-41730 | フック | | 2 | 2 | |
| 50 | 20050-41290 | テンションアーム(Ⅱ) | | 1 | 1 | |
| 51 | 20041-41300 | テンションカラー | | 1 | 1 | L=7 |
| 52 | 20070-41490 | バネカケ | | 1 | 1 | |
| 53 | 20000-41310 | テンションプーリー | | 1 | 1 | |
| 54 | 00930-40018 | 引張バネ | | 1 | 1 | |
| 55 | 20070-21090 | 可変速モートル | | 2 | 2 | C-380-19 |
| 56 | 20208-43214 | ﾓｰﾀｰｽﾌﾟﾛｹｯﾄ(9T) | | 1 | 1 | |
| 57 | 20000-41200 | スプロケット(12T) | | 1 | 1 | 軸径12 |
| 58 | 03003-41024 | ローラーチェーン | | 1 | 1 | #410 24L |
| 59 | 20070-31330 | 播種パネル(播種) | | 1 | 1 | |
| 60 | 00980-42900 | ロッカーSW(黄) | | 1 | 1 | 16A250V |
| 61 | 20050-41610 | 注意マーク | | 1 | 1 | |
| 62 | 00980-42920 | 電源コード(播種) | | 1 | 1 | L=1800 |
| 63 | 00980-41540 | インシュロックタイ | | 1 | 1 | |
| 64 | 20070-31250 | タネウケ | | 1 | 1 | |
| 65 | 20070-31260 | トウメイカバー | | 1 | 1 | |
| 66 | 20070-31830 | 播種駆動部仕切板 | | 1 | 1 | |
| 67 | 20070-31340 | 播種カバー(L) | | 1 | 1 | Sﾎﾜｲﾄ |
| 68 | 20070-31350 | 播種カバー(R) | | 1 | 1 | Sﾎﾜｲﾄ |
| 69 | 20070-41750 | カバー取付板 | | 2 | 2 | |
| 70 | 20070-31040 | 播種量調節ラベル | | 1 | 1 | |
| 71 | 01000-10612 | 六角穴付ボルト | | 1 | 1 | M6×12 |
| 72 | 20070-41040 | 高さ調節ラベル | | 1 | 1 | |
| 73 | 20000-41780 | バネ平組込六角ボルト | | 32 | 32 | M6×12 |
| 74 | 01000-00640 | 六角ボルト | | 2 | 2 | M6×40 |
| 75 | 01000-00612 | 六角ボルト | | 2 | 2 | M6×12 |
| 76 | 01000-00610 | 六角ボルト | | 1 | 1 | M6×10 |

## 15. 播種部Assy(6250,625)

| № | コード | 部品名称 | THK6150 | THK6250 | HK625 | 摘要 |
|---|---|---|---|---|---|---|
| 77 | 20000-43340 | 調節ボルト(M6×40) | | 2 | 2 | |
| 78 | 20000-42520 | ノブボルト | | 2 | 2 | M6×12 |
| 79 | 01114-00612 | 十字穴付トラス小ネジ | | 1 | 1 | M6×12 |
| 80 | 01113-00406 | 十字穴付タッピンネジ | | 2 | 2 | M4×6 |
| 81 | 20050-41310 | 段付ネジ(Ⅱ) | | 1 | 1 | |
| 82 | 20007-　409 | 段付ネジ | | 4 | 4 | |
| 83 | 20041-41700 | 段付ネジ(5) | | 2 | 2 | L=5 |
| 84 | 20000-41910 | 化粧ネジ | | 1 | 1 | M6×12 |
| 85 | 01200-00605 | 六角ナット | | 4 | 4 | M6 |
| 86 | 01250-00606 | 座金付ナット | | 9 | 9 | M6 |
| 87 | 01290-90600 | チョウナット | | 2 | 2 | M6 |
| 88 | 01400-00605 | バネザガネ | | 4 | 4 | M6 |
| 89 | 01421-00610 | ヒラザガネ | | 17 | 17 | M6 |
| 90 | 01420-01016 | ヒラザガネ | | 2 | 2 | M10 |
| 91 | 01420-01223 | ヒラザガネ | | 4 | 4 | M12 |
| 92 | 01500-02012 | 割ピン | | 1 | 1 | φ2×12 |
| 93 | 01500-03020 | 割ピン | | 2 | 2 | 3×20 |
| 94 | 01500-03025 | 割ピン | | 2 | 2 | 3×25 |
| 95 | 01500-02515 | 割ピン | | 6 | 6 | φ2.5×15 |
| 96 | 20000-41820 | Rピン(16) | | 1 | 1 | φ2.3 |
| 97 | 01501-00612 | Rピン | | 2 | 2 | φ6 |
| 98 | 01501-00918 | Rピン | | 6 | 6 | φ9 |
| 99 | 01511-01223 | Rピン(B) | | 2 | 2 | φ12 |

# 16.播種部Assy(6150)

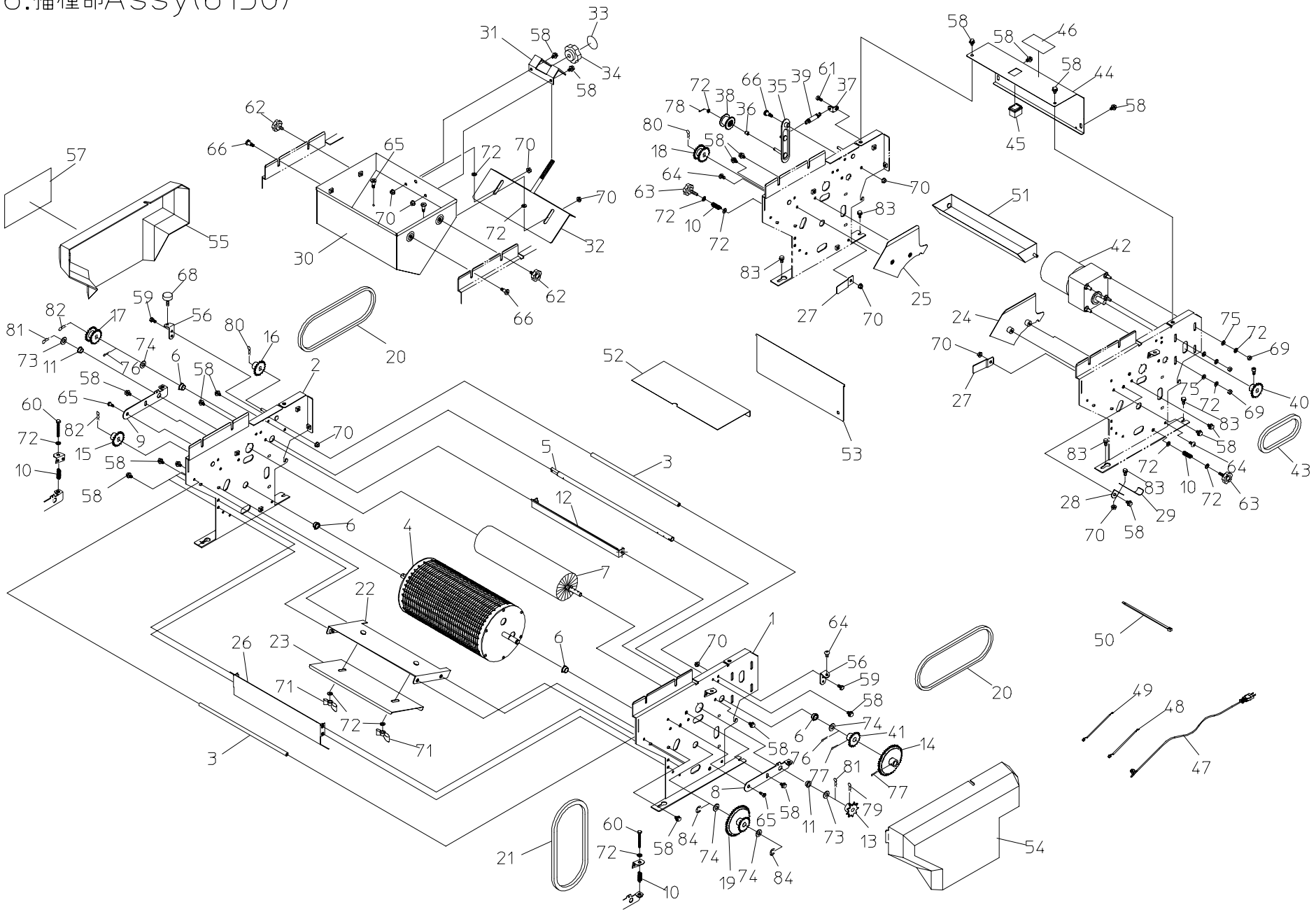

## 16. 播種部Assy(6150)

| № | コード | 部品名称 | THK6150 | THK6250 | HK625 | 摘要 |
|---|---|---|---|---|---|---|
| 1 | 20071-21010 | サイドスタンド(L) | 1 | | | |
| 2 | 20071-21020 | サイドスタンド(R) | 1 | | | |
| 3 | 20070-41300 | ストッパーシャフト(328) | 2 | | | |
| 4 | 20070-21100 | 播種ホッパー | 1 | | | |
| 5 | 20050-41770 | カウンターシャフト(N) | 1 | | | |
| 6 | 20000-41800 | オイレス軸受(D) | 4 | | | 12×18 |
| 7 | 20070-31590 | 播種回転ブラシ(80) | 1 | | | |
| 8 | 20070-31310 | ブラシアーム(播種)(L) | 1 | | | |
| 9 | 20070-31320 | ブラシアーム(播種)(R) | 1 | | | |
| 10 | 00931-40008 | 圧縮バネ | 2 | | | |
| 11 | 20000-41320 | オイルレスベアリング | 2 | | | 10×13 |
| 12 | 20048-41100 | スクレッパー | 1 | | | |
| 13 | 20035-41010 | スプロケット(11T) | 1 | | | #25 11T |
| 14 | 20041-41040 | スプロケット(42T) | 1 | | | #25 42T |
| 15 | 20048-41060 | スプロケット(22T) | 1 | | | #22 22T |
| 16 | 20050-41240 | スプロケット(13T) | 1 | | | #25 13T |
| 17 | 20048-41030 | ダブルスプロケット(A) | 1 | | | #25 21T-19T |
| 18 | 20048-41040 | ダブルスプロケット(B) | 1 | | | #25 33T-27T |
| 19 | 20048-41090 | カウンタスプロケット | 1 | | | #25 56T-14T |
| 20 | 03003-25074 | ローラーチェーン | 2 | | | #25 74L |
| 21 | 03003-25076 | ローラーチェーン | 1 | | | #25 76L |
| 22 | 20070-31280 | シャッターガイド | 1 | | | |
| 23 | 20070-31360 | シャッター(後) | 1 | | | |
| 24 | 20070-31290 | 播種ホッパーガイド(L) | 1 | | | |
| 25 | 20070-31330 | 播種ホッパーガイド(R) | 1 | | | |
| 26 | 20070-31270 | 種子回収ガイド | 1 | | | |
| 27 | 20048-41200 | 箱ガイド | 2 | | | |
| 28 | 20048-41120 | テンション台 | 1 | | | |
| 29 | 20048-41130 | テンションバネ | 1 | | | |
| 30 | 20070-31220 | 播種ホッパー完結 | 1 | | | |
| 31 | 20070-31230 | ハンドル受け金 | 1 | | | |
| 32 | 20070-31240 | シャッター(ハシュ) | 1 | | | |
| 33 | 20070-41640 | シャッター開閉ラベル | 1 | | | |
| 34 | 20030-44138 | 調節ハンドル | 1 | | | |
| 35 | 20050-41290 | テンションアーム(Ⅱ) | 1 | | | |
| 36 | 20041-41300 | テンションカラー | 1 | | | L=7 |
| 37 | 20070-41490 | バネカケ | 1 | | | |
| 38 | 20000-41310 | テンションプーリー | 1 | | | |

| № | コード | 部品名称 | THK6150 | THK6250 | HK625 | 摘要 |
|---|---|---|---|---|---|---|
| 39 | 00930-40018 | 引張バネ | 1 | | | |
| 40 | 20000-41040 | スプロケット(11T) | 1 | | | |
| 41 | 20000-41080 | スプロケット(15T) | 1 | | | |
| 42 | 20066-31010 | ギヤードモートル | 1 | | | 25W/1/180 |
| 43 | 03003-41025 | ローラーチェーン | 1 | | | #410 25L |
| 44 | 20070-31330 | 播種パネル(播種) | 1 | | | |
| 45 | 00980-42900 | ロッカーSW(黄) | 1 | | | 16A250V |
| 46 | 20050-41610 | 注意マーク | 1 | | | |
| 47 | 00980-42920 | 電源コード(播種) | 1 | | | L=1800 |
| 48 | 00980-42930 | 中間コード(#250-ピン) | 1 | | | L=200 |
| 49 | 00980-42940 | 中間コード(#187-ピン) | 1 | | | L-200 |
| 50 | 00980-41540 | インシュロックタイ | 1 | | | |
| 51 | 20070-31250 | タネウケ | 1 | | | |
| 52 | 20070-31260 | トウメイカバー | 1 | | | |
| 53 | 20070-31830 | 播種駆動部仕切板 | 1 | | | |
| 54 | 20070-31340 | 播種カバー(L) | 1 | | | Sﾎﾜｲﾄ |
| 55 | 20070-31350 | 播種カバー(R) | 1 | | | Sﾎﾜｲﾄ |
| 56 | 20070-41750 | カバー取付板 | 2 | | | |
| 57 | 20071-31060 | 播種量調節ラベル | 1 | | | |
| 58 | 20000-41780 | バネ平組込六角ボルト | 26 | | | M6×12 |
| 59 | 01000-00612 | 六角ボルト | 2 | | | M6×12 |
| 60 | 01000-00640 | 六角ボルト | 2 | | | M6×40 |
| 61 | 01000-00610 | 六角ボルト | 1 | | | M6×10 |
| 62 | 20000-42520 | ノブボルト | 2 | | | M6×12 |
| 63 | 20000-43340 | 調節ボルト(M6×40) | 2 | | | M6×40 |
| 64 | 01114-00612 | 十字穴付トラス小ネジ | 3 | | | M6×12 |
| 65 | 20007- 409 | 段付ネジ | 6 | | | |
| 66 | 20041-41700 | 段付ネジ(5) | 2 | | | L=5 |
| 67 | 20050-41310 | 段付ネジ(Ⅱ) | 1 | | | |
| 68 | 20000-41910 | 化粧ネジ | 1 | | | M6×12 |
| 69 | 01200-00605 | 六角ナット | 4 | | | M6 |
| 70 | 01250-00606 | 座金付ナット | 9 | | | M6 |
| 71 | 01290-90600 | チョウナット | 2 | | | M6 |
| 72 | 01421-00610 | ヒラザガネ | 15 | | | M6 |
| 73 | 01420-01016 | ヒラザガネ | 2 | | | M10 |
| 74 | 01420-01223 | ヒラザガネ | 2 | | | M12 |
| 75 | 01400-00605 | バネザガネ | 4 | | | M6 |
| 76 | 01500-03020 | 割ピン | 2 | | | 3×20 |

## 16. 播種部Assy(6150)

| № | コード | 部品名称 | THK6150 | THK6250 | HK625 | 摘要 |
|---|---|---|---|---|---|---|
| 77 | 01500-03025 | 割ピン | 23 | | | 3×25 |
| 78 | 01500-02012 | 割ピン | 1 | | | φ2×12 |
| 79 | 20000-41820 | Rピン(16) | 1 | | | φ2.3 |
| 80 | 01501-00612 | Rピン | 2 | | | φ6 |
| 81 | 01501-00918 | Rピン | 2 | | | φ9 |
| 82 | 01511-01223 | Rピン(B) | 2 | | | φ12 |

## 17. ロールガイド Assy

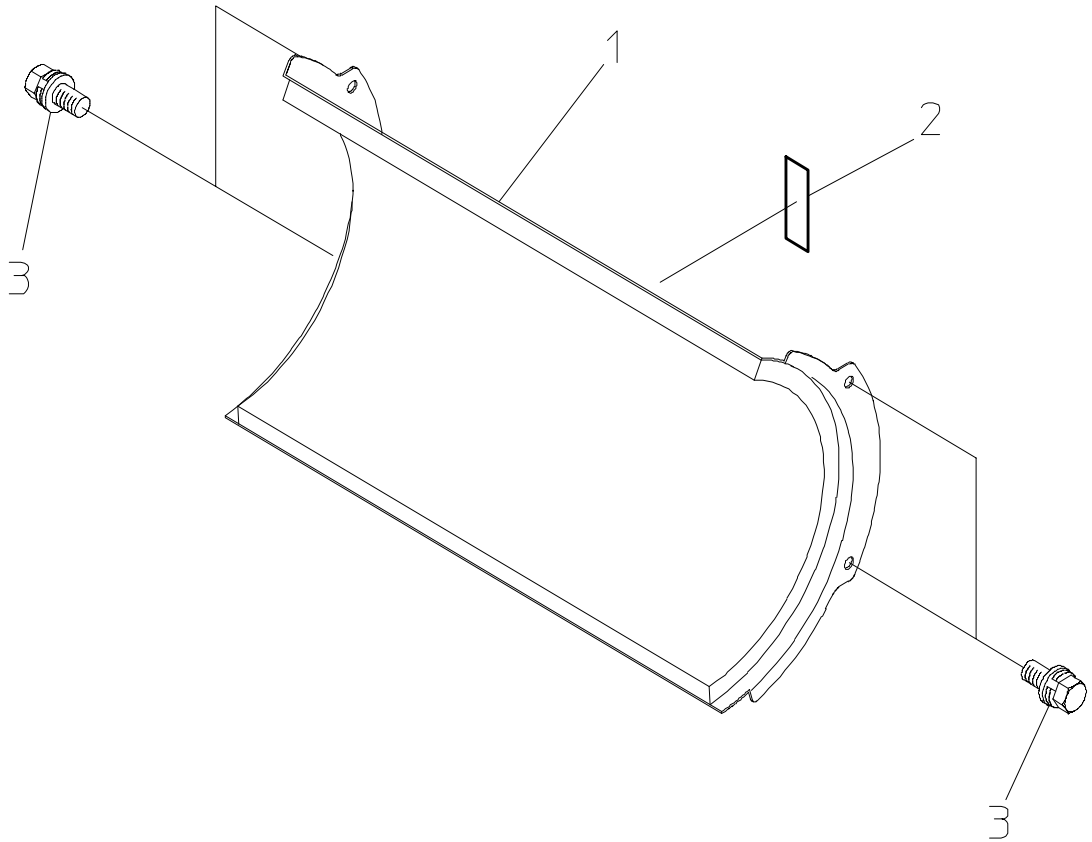


| № | コード | 部品名称 | THK6150 | THK6250 | HK625 | 摘要 |
|---|---|---|---|---|---|---|
| 1 | 20048-21020 | ロールガイド | 1 | 1 | 1 | |
| 2 | 20041-41790 | 上下マーク | 1 | 1 | 1 | |
| 3 | 20000-41780 | バネ平組込六角ボルト | 4 | 4 | 4 | M6×12 |

## 18. フォーク Assy

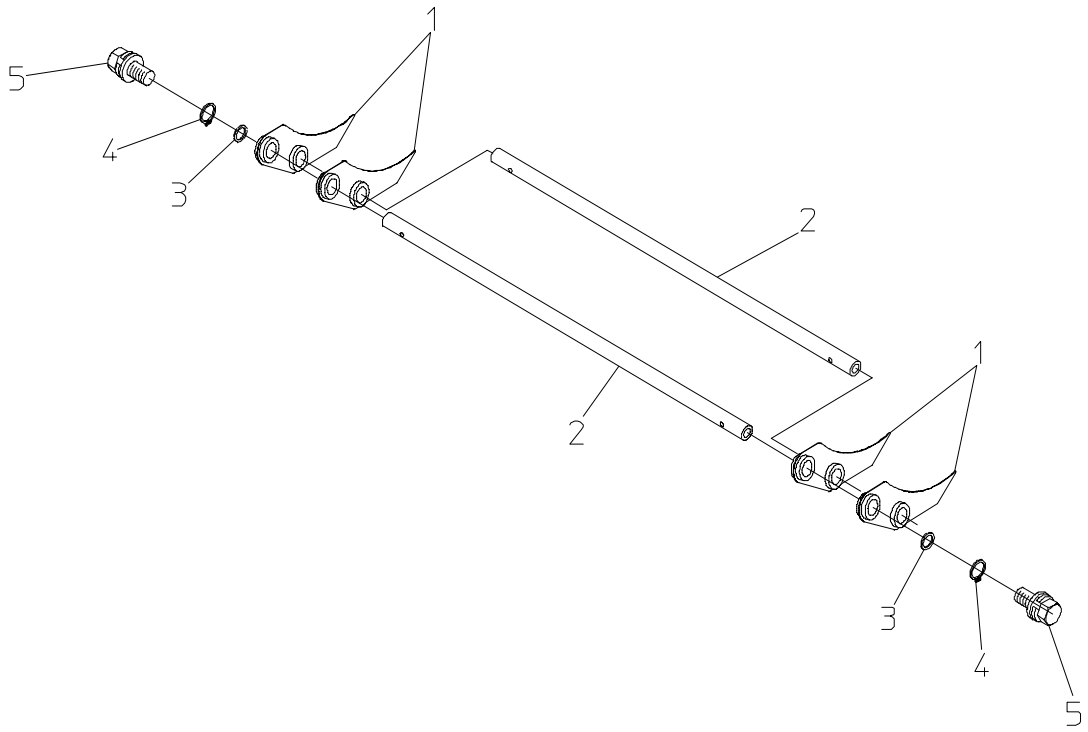


| № | コード | 部品名称 | THK6150 | THK6250 | HK625 | 摘要 |
|---|---|---|---|---|---|---|
| 1 | 20048-31010 | フォーク(C) | 41 | 41 | 41 | |
| 2 | 20048-41140 | フォーク支持棒 | 2 | 2 | 2 | |
| 3 | 04100-00619 | Oリング | 2 | 2 | 2 | 1種A |
| 4 | 02100-01010 | C型止め輪 | 2 | 2 | 2 | 軸用10 |
| 5 | 20000-41780 | バネ平組込六角ボルト | 4 | 4 | 4 | M6×12 |

## 19. モミ受け　Assy

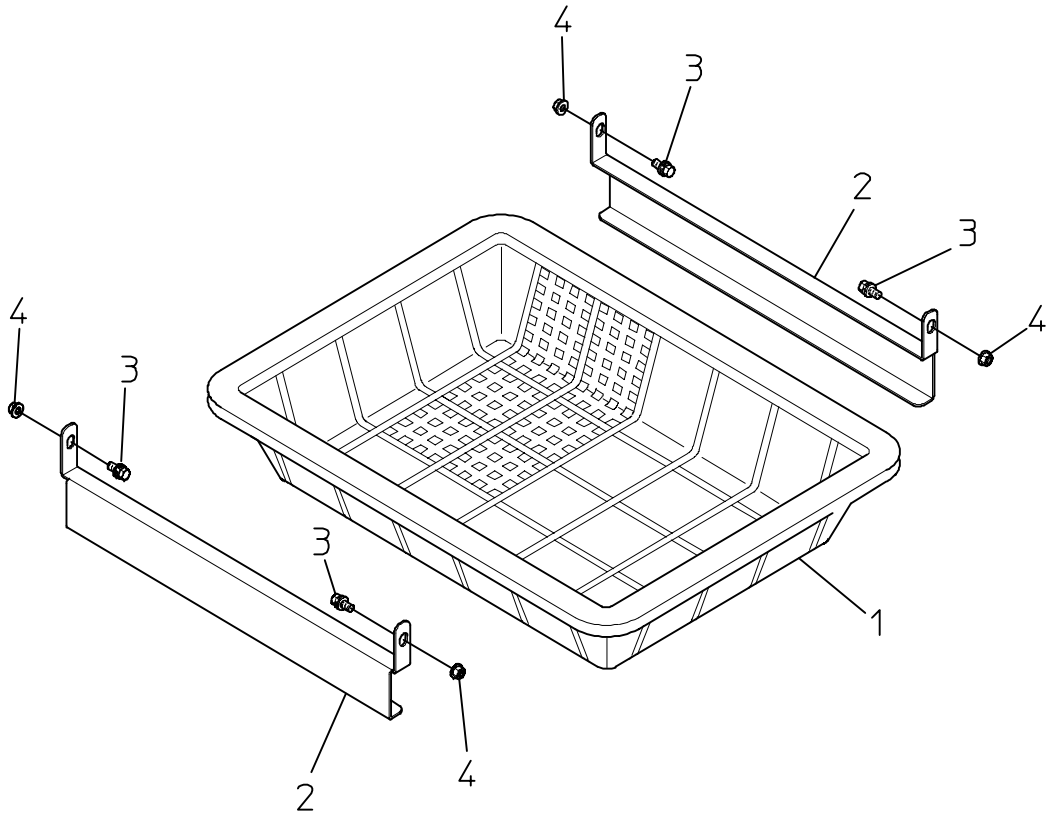


| № | コード | 部品名称 | THK6150 | THK6250 | HK625 | 摘要 |
|---|---|---|---|---|---|---|
| 1 | 20041-31100 | 籾受けカゴ | 1 | 1 | 1 | |
| 2 | 20042-41080 | モミ受け吊り金具 | 2 | 2 | 2 | |
| 3 | 01000-00612 | 六角ボルト | 4 | 4 | 4 | M6×12 |
| 4 | 01250-00606 | 座金付ナット | 4 | 4 | 4 | M6 |

# 20.モミ落し回転ブラシAssy

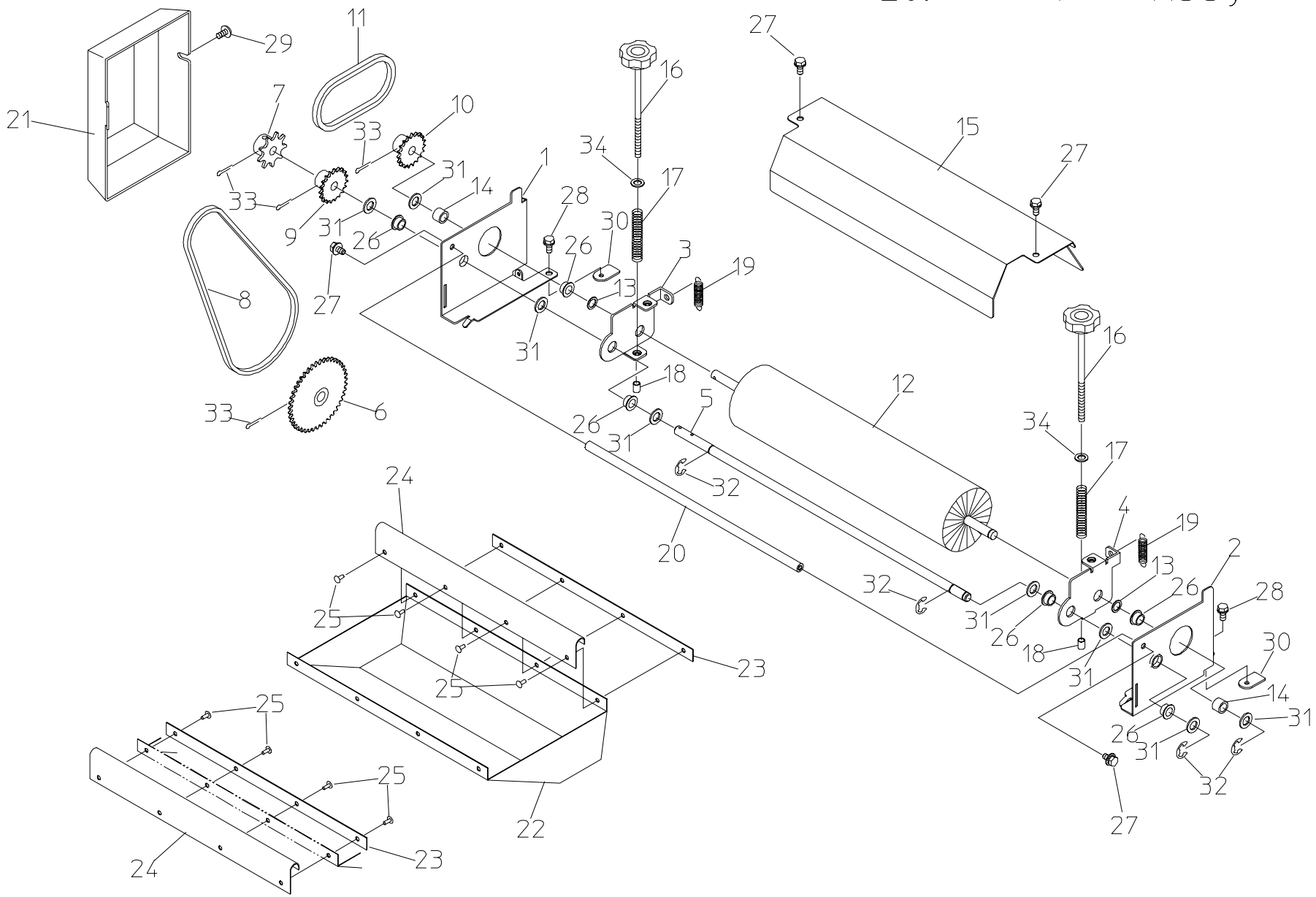

## 20. モミ落し回転ブラシ　Assy

| № | コード | 部品名称 | THK6150 | THK6250 | HK625 | 摘要 |
|---|---|---|---|---|---|---|
| 1 | 20070-31180 | サイドスタンド(L) | 1 | 1 | 1 | |
| 2 | 20070-31190 | サイドスタンド(R) | 1 | 1 | 1 | |
| 3 | 20070-31160 | 調節金具(L) | 1 | 1 | 1 | |
| 4 | 20070-31170 | 調節金具(R) | 1 | 1 | 1 | |
| 5 | 20070-41230 | 支点シャフト | 1 | 1 | 1 | 10×451.5 |
| 6 | 20041-41040 | スプロケット(42T) | 1 | 1 | 1 | φ12 |
| 7 | 20035-41010 | スプロケット(11T) | 1 | 1 | 1 | #25　11T |
| 8 | 03003-25060 | ローラーチェーン | 1 | 1 | 1 | #25　60L |
| 9 | 20112-44115 | スプロケット(19T) | 1 | 1 | 1 | #25　19T |
| 10 | 20112-44114 | スプロケット(14T) | 1 | 1 | 1 | #25　14T |
| 11 | 03003-25030 | ローラーチェーン | 1 | 1 | 1 | #25　30L |
| 12 | 20070-31200 | 籾落し回転ブラシ完結 | 1 | 1 | 1 | |
| 13 | 20208-42303 | スペーサー | 2 | 2 | 2 | t0.8 |
| 14 | 20136-41120 | フォークカラーA | 2 | 2 | 2 | L=8 |
| 15 | 20070-31600 | ブラシカバー | 1 | 1 | 1 | |
| 16 | 20000-31090 | 調節ボルト(M6×125) | 2 | 2 | 2 | |
| 17 | 20108-44150 | 圧縮バネ | 2 | 2 | 2 | |
| 18 | 20107-41018 | ゴムキャップ | 2 | 2 | 2 | |
| 19 | 20108-44120 | スプリング | 2 | 2 | 2 | |
| 20 | 20064-41160 | ストッパーシャフト | 1 | 1 | 1 | 10×397 |
| 21 | 20070-31210 | カバー(モミ落し駆動) | 1 | 1 | 1 | |
| 22 | 20070-31810 | モミ受けシート | 1 | 1 | 1 | |
| 23 | 20070-41570 | モミ受け取付金具A | 2 | 2 | 2 | |
| 24 | 20070-41600 | モミ受け取付金具B | 2 | 2 | 2 | |
| 25 | 01620-13206 | ブラインドリベット(丸) | 8 | 8 | 8 | φ3.2　L=6 |
| 26 | 20000-41320 | オイルレスベアリング | 6 | 6 | 6 | 10×13 |
| 27 | 20000-41780 | バネ平組込六角ボルト | 4 | 4 | 4 | M6×12 |
| 28 | 20000-41730 | バネ組込六角ボルト | 2 | 2 | 2 | M6×12 |
| 29 | 01114-00612 | 十字穴付トラス小ネジ | 1 | 1 | 1 | M6×12 |
| 30 | 20033-41020 | マワリ止めナット(M6) | 2 | 2 | 2 | |
| 31 | 01420-01016 | ヒラザガネ | 8 | 8 | 8 | M10 |
| 32 | 02110-00808 | Eリング | 4 | 4 | 4 | 呼び8 |
| 33 | 01500-03025 | 割ピン | 4 | 4 | 4 | 3×25 |
| 34 | 01421-00610 | ヒラザガネ | 2 | 2 | 2 | M6 |
| | | | | | | |
| | | | | | | |
| | | | | | | |
| | | | | | | |

# 21.回転ブラシ（覆土・シングル）Assy

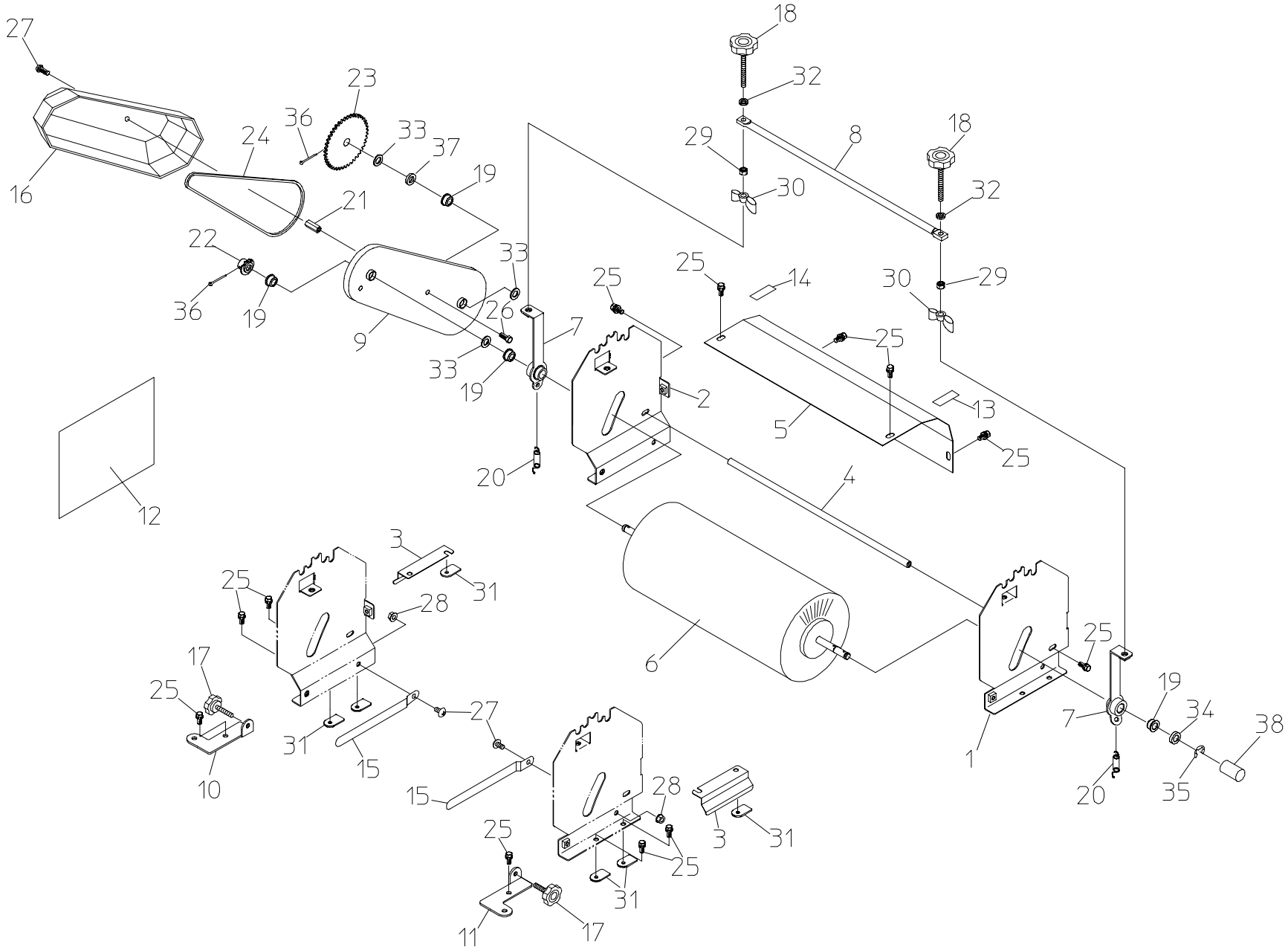

## 21. 回転ブラシ(覆土･シングル) Assy

| № | コード | 部品名称 | THK6150 | THK6250 | HK625 | 摘要 |
|---|---|---|---|---|---|---|
| 1 | 20070-31140 | ﾌﾞﾗｼｽﾀﾝﾄﾞ(ｼﾝｸﾞﾙ)(L) | 1 | 1 | | |
| 2 | 20070-31150 | ﾌﾞﾗｼｽﾀﾝﾄﾞ(ｼﾝｸﾞﾙ)(R) | 1 | 1 | | |
| 3 | 20048-31310 | 切欠きカバー | 2 | 2 | | |
| 4 | 20070-41180 | ストッパーシャフト(364) | 1 | 1 | | L=364 |
| 5 | 20070-41160 | 回転ブラシカバー(前) | 1 | 1 | | |
| 6 | 20070-31130 | 回転ブラシ(140) | 1 | 1 | | |
| 7 | 20070-41190 | ブラシロッド(D) | 2 | 2 | | |
| 8 | 20048-42320 | 調節バー | 1 | 1 | | |
| 9 | 20048-31620 | ブラシアーム(R) | 2 | 2 | | |
| 10 | 29224-41331 | ガイドスタンド(左) | 1 | | | |
| 11 | 29224-41341 | ガイドスタンド(右) | 1 | | | |
| 12 | 20070-31050 | 回転ブラシ調節マーク | 1 | | | |
| 13 | 20048-42350 | カキトリマーク(L) | 1 | | | |
| 14 | 20048-42360 | カキトリマーク(R) | 1 | | | |
| 15 | 20048-42431 | 箱ガイド | 2 | | | |
| 16 | 20070-31840 | 回転ブラシカバー | 1 | 1 | | |
| 17 | 20000-43340 | 調節ボルト | 2 | | | M6×40 |
| 18 | 20000-43350 | 調節ボルト | 2 | 2 | | M6×60 |
| 19 | 20000-41320 | オイルレスベアリング | 2 | 2 | | 10×13 |
| 20 | 20050-41450 | 引張バネ | 2 | 2 | | |
| 21 | 20035-41170 | 支柱(B) | 1 | 1 | | L-37 |
| 22 | 20035-41010 | ｽﾌﾟﾛｹｯﾄ(11T) | 1 | 1 | | |
| 23 | 20035-41020 | ｽﾌﾟﾛｹｯﾄ(42T) | 1 | 1 | | |
| 24 | 03003-25102 | ローラーチェーン | 1 | 1 | | #25 102L |
| 25 | 20000-41780 | バネ平組込六角ボルト | 12 | 10 | | M6×12 |
| 26 | 01000-00610 | 六角ボルト | 1 | 1 | | M6×10 |
| 27 | 01114-00610 | 十字穴付トラス小ネジ | 3 | 1 | | M6×10 |
| 28 | 01250-00606 | 座金付ナット | 2 | | | M6 |
| 29 | 20133-41220 | ロックナット | 2 | 2 | | M6 |
| 30 | 01290-90600 | チョウナット | 2 | 2 | | M6 |
| 31 | 20033-41020 | マワリ止メナット(M6) | 6 | 4 | | |
| 32 | 01421-00610 | ヒラザガネ | 4 | 4 | | M6 |
| 33 | 01420-01016 | ヒラザガネ | 1 | 1 | | M10 |
| 34 | 20005- 419 | 丸座 | 4 | 4 | | |
| 35 | 02110-00908 | E型止メ輪 | 1 | 1 | | 呼び径9 |
| 36 | 01500-03025 | 割ピン | 2 | 2 | | 3×15 |
| 37 | 20208-42303 | スペーサ | 1 | 1 | | |
| 38 | 20048-42420 | シャフトカバー(20) | 1 | 1 | | |

## 22. Vゴム Assy

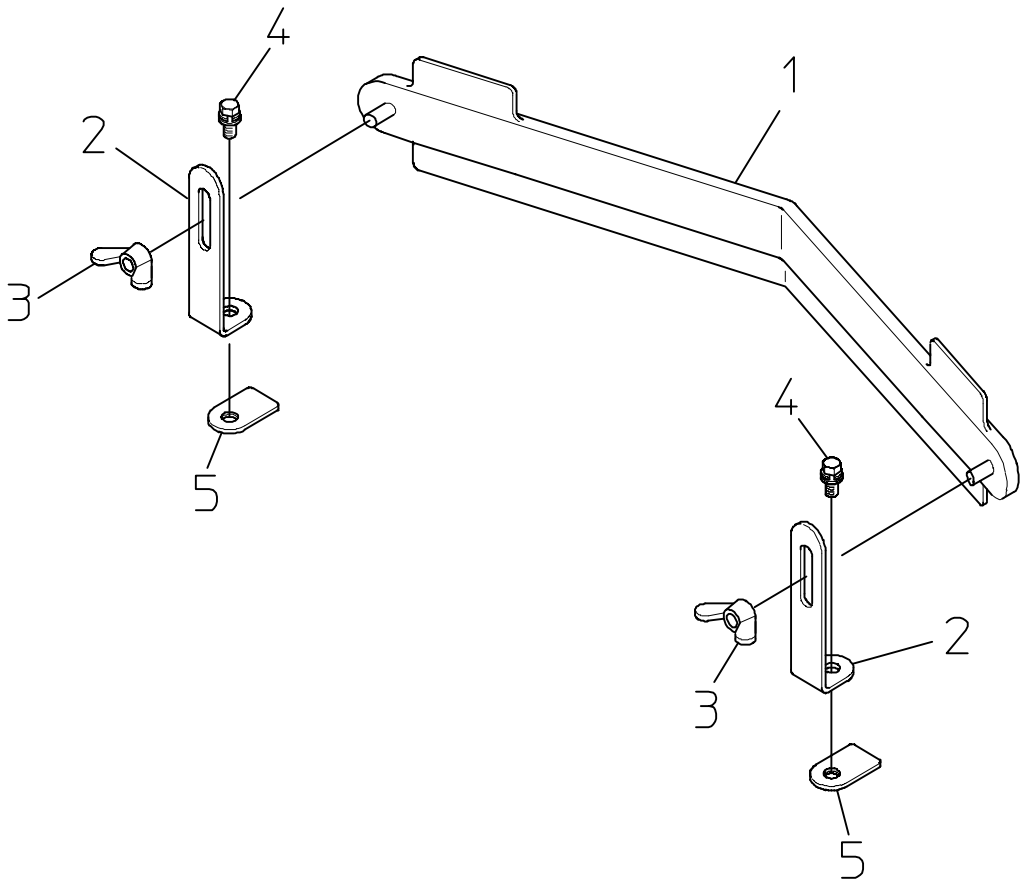


| № | コード | 部品名称 | THK6150 | THK6250 | HK625 | 摘要 |
|---|---|---|---|---|---|---|
| 1 | 20050-21010 | Vゴム | 1 | | | |
| 2 | 20050-41030 | Vゴム支柱 | 2 | | | |
| 3 | 01290-90600 | チョウナット | 2 | | | M6 |
| 4 | 01000-00612 | 六角ボルト | 2 | | | M6×12 |
| 5 | 20033-41020 | マワリ止めナット(M6) | 2 | | | |

# 23. 覆土受け　Assy

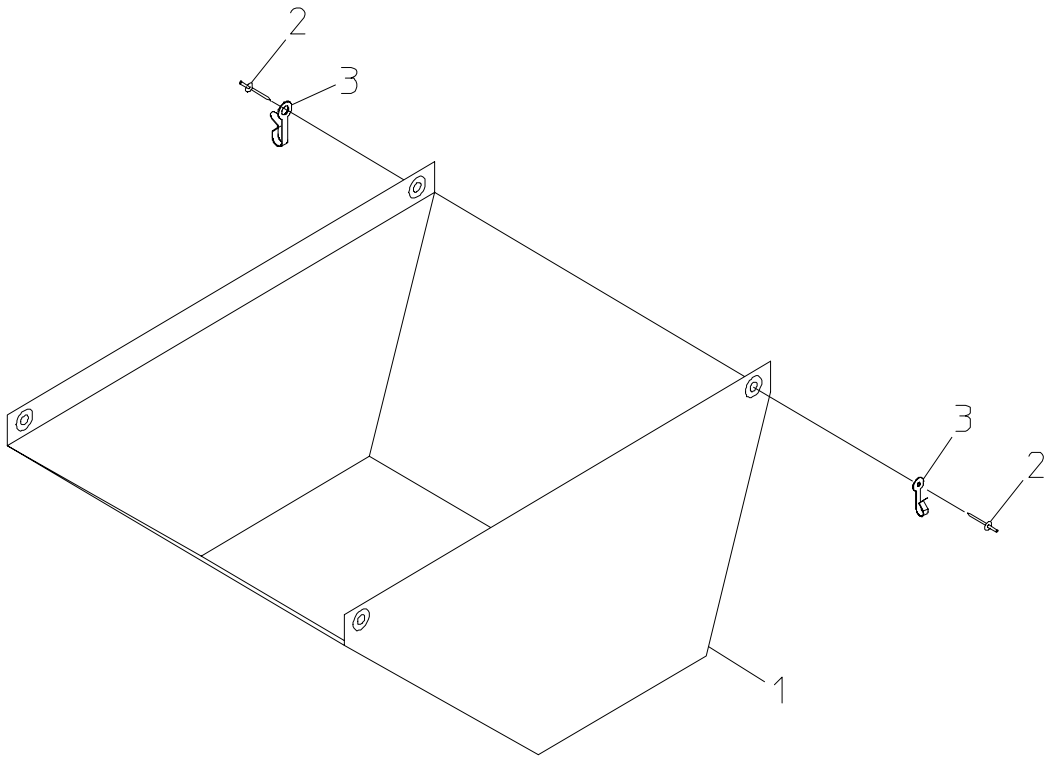


| № | コード | 部品名称 | THK6150 | THK6250 | HK625 | 摘要 |
|---|---|---|---|---|---|---|
| 1 | 20070-31100 | 土受けシート(覆土) | 2 | 1 | | |
| 2 | 01620-13206 | ブラインドリベット(丸) | 8 | 4 | | φ3.2　L=6 |
| 3 | 20000-42490 | フック(RV) | 8 | 4 | | |

# 24. その他･付属品

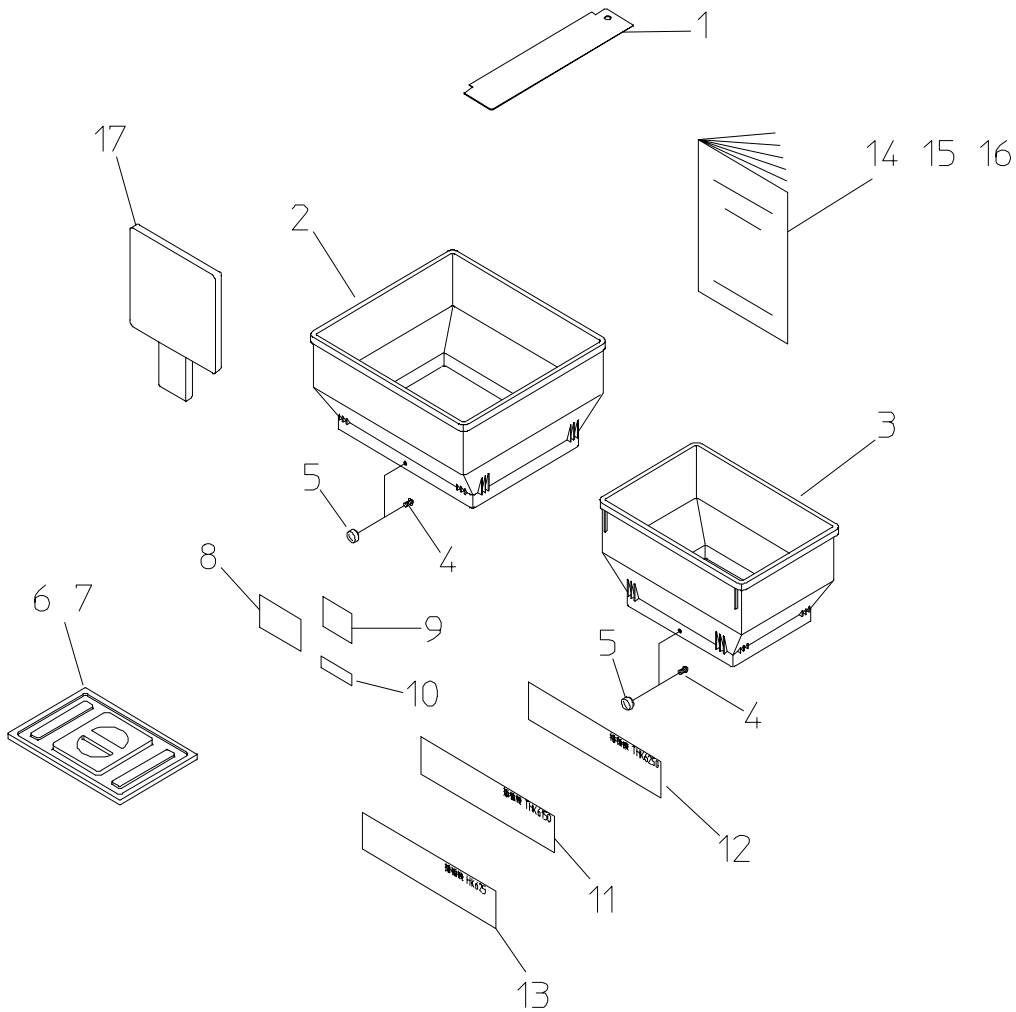


| № | コード | 部品名称 | THK6150 | THK6250 | HK625 | 摘要 |
|---|---|---|---|---|---|---|
| 1 | 20000-41810 | 土ナラシ板 | 1 | 1 | 1 | |
| 2 | 20059-21031 | 補助ホッパー(F) | | 2 | 1 | 色:ｸﾞﾘｰﾝ |
| 3 | 20060-21081 | 補助ホッパー(ハシュ) | | 1 | 1 | 色:ｸﾞﾘｰﾝ |
| 4 | 01114-00610 | 十字穴付トラス小ネジ | | 6 | 4 | M6×10 |
| 5 | 20000-42560 | 化粧ナット | | 6 | 4 | M6 |
| 6 | 20060-21090 | フタ(P) | | 1 | | |
| 7 | 20061-21040 | フタ(E) | 1 | | | |
| 8 | 00992-40130 | 注意ラベル　CL-10 | 1 | 1 | 1 | PL法 |
| 9 | 00992-40040 | 注意ラベル　CL-3 | 1 | 1 | 1 | PL法 |
| 10 | 00992-31050 | 注意ラベル　CL-20 | 1 | 1 | 1 | PL法 |
| 11 | 20070-31010 | 型式ラベル | | 2 | | THK6250 |
| 12 | 20070-31020 | 型式ラベル | | | 2 | HK625 |
| 13 | 20071-40340 | 型式ラベル | 2 | | | THK6150 |
| 14 | 20070-41010 | 取扱説明書 | | 1 | | THK6250 |
| 15 | 20070-41030 | 取扱説明書 | | | 1 | HK625 |
| 16 | 20071-41060 | 取扱説明書 | 1 | | | THK6150 |
| 17 | 29223-30010 | けいりょうくんAssy | 1 | 1 | 1 | |