SDP-33L・103L　パーツリスト

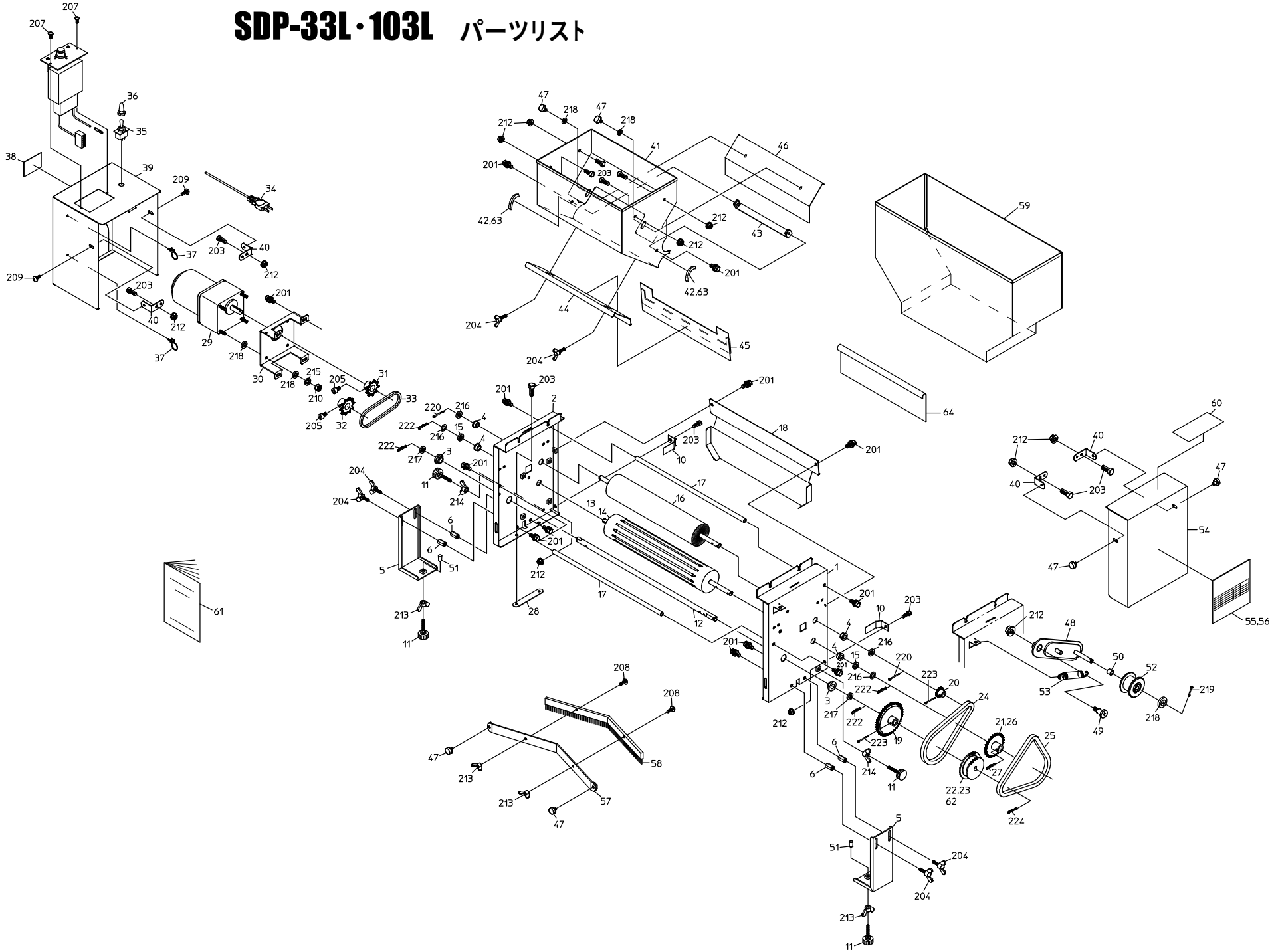

図No.	コード	名称	個数 SDP-33L	個数 SDP-103L	備考
1	29206−21110	スタンド（L）	1	1	
2	29206−21120	スタンド（R）	1	1	
3	20000−41800	オイルレス軸受（D）	2	2	
4	20208−41303	オイルレス軸受	4	4	
5	29206-41300	取付金具	2	2	
6	20035-41170	支柱	2	2	
7					
8					
9					
10	20048−41670	箱ガイド	2	2	
11	20050−41320	調節ネジ	4	4	
12	29206−41180	カウンターシャフト	1	1	
13	29206−21160	薬剤繰出ローラー（F）		1	溝:20列
14	29206−21170	薬剤繰出ローラー（G）	1		溝:12列
15	20208−42303	スペーサー	2	2	
16	29206−31080	回転ブラシ	1	1	
17	29206−41090	ストッパーパイプ	2	2	
18	29206−31130	施薬ガイド	1	1	
19	20041−41040	スプロケット（42T）	1	1	#25.42T
20	20035−41010	スプロケット（11T）	1	1	#25.11T
21	20035−41020	スプロケット（42T）	1	1	#25.42T
22	20048−41030	ダブルスプロケット（A）	1	1	19T.21T
23	20048−41040	ダブルスプロケット（B）	1	1	27T.33T
24	03003−25067	ローラーチェーン	1	1	#25.67L
25	03003−25092	ローラーチェーン	1	1	#25.92L
26	20170−41060	スプロケット（30T）	1	1	30T
27	20208−42211	Rピン	1	1	
28	20033−41010	オビナット	2	2	
29	20050−21250	可変速モートル	1	1	
30	29206−31070	モーター取付板	1	1	
31	20208−43214	モータースプロケット（9T）	1	1	軸径φ12
32	20028−46114	スプロケット(15T)	1	1	軸径φ12
33	03003−41027	ローラーチェーン	1	1	#410、27L
34	00980−41060	電源コード（E）	1	1	L=2m
35	20030−46119	スナップスイッチ	1	1	
36	20030−46120	ゴムキャップ	1	1	
37	00980−41200	ブッシュマウントタイ	2	2	
38	20050−41610	注意マーク	1	1	
39	29206−31150	カバー（R）	1	1	
40	20041−41521	カバー取付金具	4	4	
41	29206−31180	施薬ホッパー（C）完結	1	1	
42	29206−41171	ウレタンガイド（L,R）	L1,R1	L1,R1	
43	29206−41210	スクレッパー	1	1	
44	29206−41160	ウシロ板（B）	1	1	
45	29206−41280	漏れ防止シート（33S）	1	1	
46	29206−31060	調節板	1	1	
47	20000−41910	化粧ネジ	6	6	M6×10
48	20050−41290	テンションアーム（II）	1	1	
49	20050−41310	段付ネジ（II）	1	1	
50	20041−41300	テンションカラー	1	1	L=7

図No.	コード	名称	個数 SDP-33L	個数 SDP-103L	備考
51	20112-44111	キャップ	2	2	
52	20000−41310	テンションプーリー	1	1	
53	00980−40018	引張バネ	1	1	
54	29206−31050	カバー（L）	1	1	
55	29206−31350	施薬量ラベル（33L）	1		
56	29206−31360	施薬量ラベル（103L）		1	
57	29206−31200	ブラシ取付板	1	1	
58	20035−31240	Vブラシ	1	1	
59	29206−21130	補助ホッパー		1	
60	29206−41360	ラベル（安全上の注意）	1	1	
61	29206−41440	取扱説明書	1	1	
62	20050-41240	スプロケット(13)	1		#25,13T
63	29206-41370	セメダインテープ	2	2	
64	29206-41480	飛散カバー	1	1	
201	20000−41780	バネ平組込六角ボルト	18	18	M6×12
202					
203	01000−00612	六角ボルト	12	12	M6×12
204	01020−90610	チョウボルト	6	6	M6×10
205	01010−10612	六角穴付ボルト	2	2	M6×12
206					
207					
208	01114−00414	十字穴付トラス小ネジ	2	2	M4×14
209	01114−00612	十字穴付トラス小ネジ	2	2	M6×12
210	01200−00605	六角ナット	4	4	M6
211					
212	01250−00606	座金付ナット	9	9	M6
213	01290−90400	チョウナット	2	2	M4
214	01290−90600	チョウナット	4	4	M6
215	01400−00615	バネザガネ	4	4	M6
216	01420−01016	ヒラザガネ	4	4	M10
217	01420−01223	ヒラザガネ	2	2	M12
218	01421−00610	ヒラザガネ	11	11	M6
219	01500−02012	割ピン	1	1	2×12
220	01500−03020	割ピン	2	2	3×20
221					
222	01501−00918	Rピン	4	4	φ9
223	01500−03025	割ピン	3	3	3×25
224	01511−01223	Rピン（B）	1	1	φ12