THK-2007B

（レール部）

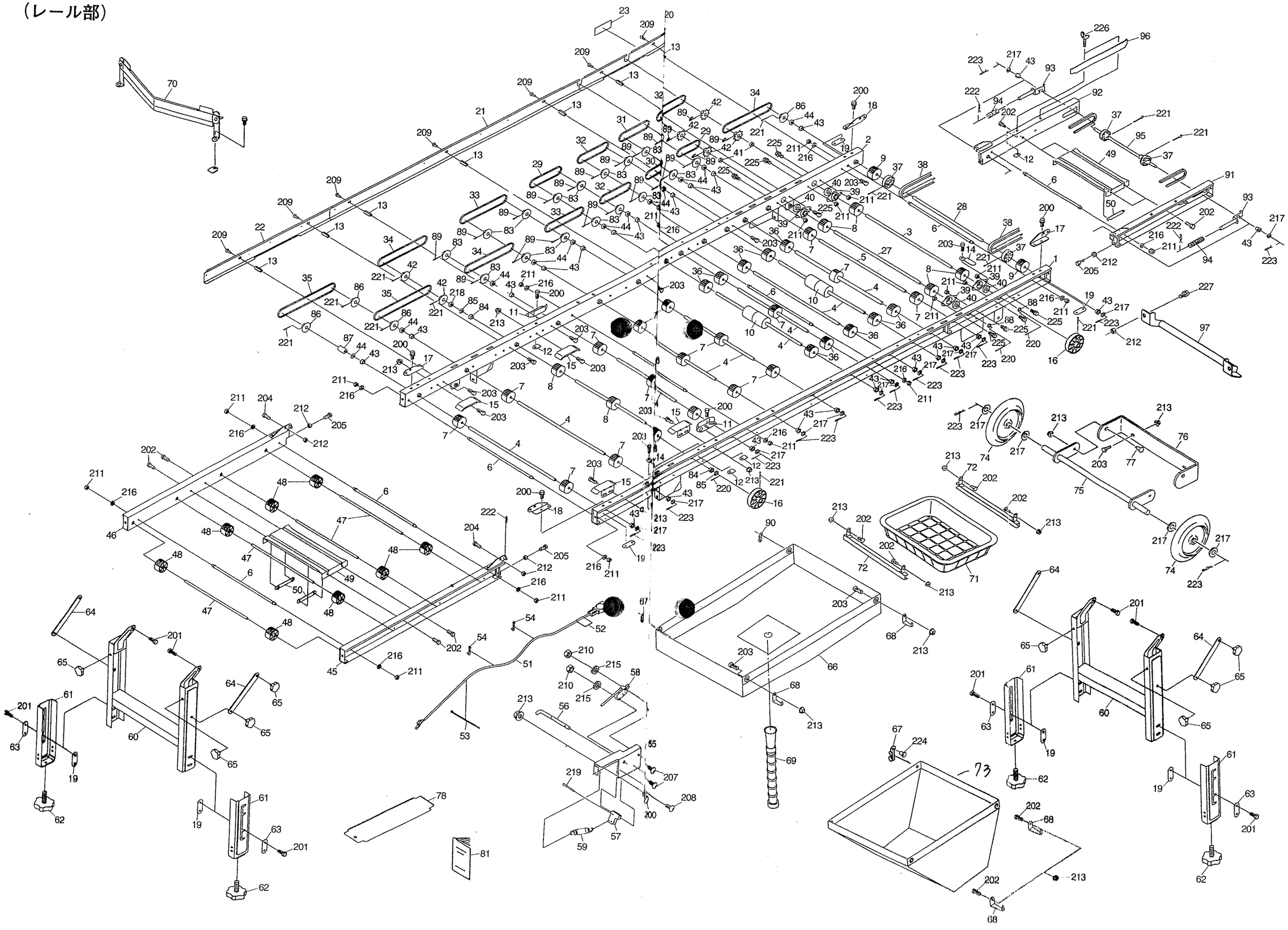

図No.	コード	名称	個数 THK-2007B	備考
1	20059－11032	レール完結（L）	1	
2	20059－11042	レール完結（R）	1	
3	20035－41200	主駆動シャフト	1	φ11.95×475
4	20035－41220	シャフト（B）	10	φ10×361
5	20048－42040	シャフト（回転ブラシ）	1	φ10×391
6	20000－42590	レールストッパーボルト	5	
7	20004－　409	搬送ゴムローラー	17	軸10用
8	20208－41241	搬送ゴムローラー（B）	7	軸12用
9	20034－41010	ゴムローラー	2	φ48
10	20048－42080	ゴムローラー（S）	6	L＝50
11	20030－41119	ガイド板	2	
12	20033－41020	マワリ止メナット（M6）	9	
13	20035－41170	支柱（B）	7	L＝37
14	20033－41360	ベルト押エ板	2	
15	20048－41780	サポート台	4	
16	20000－31060	φ75Vプーリー	2	軸12用
17	20041－41162	折りタタミ金具（A）	1	
18	20041－41172	折りタタミ金具（B）	1	
19	20050－41020	オビナット	4	
20	20059－31291	レールカバーA	1	L＝455
21	20059－31302	レールカバーB	1	L＝660
22	20059－31312	レールカバーC	1	L＝1170
23	20000－41350	注油マーク	1	
24	20035－41070	キャップ（7×13）	1	
25	20030－41116	ヒラキャップ（φ7）	2	
26	20039－41150	副駆動シャフト	1	
27	20059－41060	シャフト（C）	1	
28	20048－41340	ベルト駆動シャフト	1	
29	03003－41020	ローラーチェン	2	#410.20L
30	03003－41022	ローラーチェン	1	#410.22L
31	03003－41026	ローラーチェン	3	#410.26L
32	03003－41032	ローラーチェン	1	#410.32L
33	03003－41038	ローラーチェン	2	#410.38L
34	03003－41040	ローラーチェン	3	#410.40L
35	03003－41046	ローラーチェン	2	#410.46L
36	20059－41150	ゴムローラー	10	φ45
37	20000－41130	φ46Vプーリー	4	黒色
38	03510－00049	Vベルト	2	M－49
39	20000－42120	ベアリングケース	4	
40	02202－06001	ボールベアリング	2	6001UU
41	20038－41240	カラー（A）	2	L＝6
42	20000－41150	スプロケット（8T）	8	穴φ12
43	20005－　411	オイルレスベアリグ	26	10×13
44	20005－　419	丸座	12	T4
45	20048－31800	補助レール（L）	1	
46	20048－31810	補助レール（R）	1	
47	20013－41111	遊動ローラーシャフト	4	
48	20013－41112	遊動ローラー	8	
49	20013－31102	レール補助枠	1	
50	20013－41103	オビナット	2	M6

図No.	コード	名称	個数 THK-2007B	備考
51	00980－41111	センサコード	1	L＝950
52	20041－41420	コード接続マーク	1	
53	00980－41200	ブッシュマウントタイ	1	
54	20033－41400	コードクランプ	2	
55	20307－31270	センサーブラケット（A）	1	
56	20048－42390	センサー棒	1	
57	20307－41631	U板	1	
58	20033－41600	マイクロスイッチ	1	
59	00930－40033	引張バネ	1	
60	20048－31770	脚ベース完結	2	
61	20048－31780	延長脚完結	4	
62	20041－31200	高さ調節ボルト	4	
63	20048－42290	締付プレート	4	
64	20048－42131	脚ステー	4	
65	20000－42520	ノブボルト	12	M6×10
66	20059－31320	水受けシート	1	
67	20000－42490	フック（RV）	3	
68	20050－41400	水受け金具	4	
69	20030－47125	排水ホース	1	L＝5m
70	20048－30190	VゴムAssy	2	
71	20041－31100	籾受けカゴ	1	
72	20042－41080	モミ受け吊り金具	2	
73	20048－31710	土ウケシート	1	
74	29222－31070	シャリン	2	
75	29222－41120	スタンド	1	
76	29222－41140	フレーム	1	
77	20050－41310	段付ネジ	2	
78	20000－41810	土ナラシ板	1	
79	20000－42500	ロッキングワイヤーサドル（小）	4	
80	20000－42510	ロッキングワイヤーサドル（大）	3	
81	20059－41180	取扱説明書	1	
82	20048－42410	ストッパー金具	1	
83	20000－41140	スプロケット（8T）	18	穴径φ10
84	20021－41117	オイレス軸受（B）	3	12×15
85	20035－41090	スペーサー	3	
86	20000－41430	スプロケット（8T）	4	穴径φ10
87	20035－41100	カラー	1	L＝15
88	20038－41250	カラー（B）	1	L＝3
89	20000－41500	Rピン	22	
90	20041－41210	フック	1	
91	20050－31610	補助レールP（L）	1	
92	20050－31620	補助レールP（R）	1	
93	20041－41150	ベルト張り金具	2	
94	00931－40019	圧縮バネ	2	
95	20048－41350	ベルト従動シャフト	1	φ10×340
96	20112－31111	片寄り防止板	1	
97	20050－31480	把手	1	
98				
99				
100				

図No.	コード	名称	個数 THK-2007B	備考
200	20000−41780	バネ平組込六角ボルト	10	M6×12
201	20000−42010	バネ平組込六角ボルト	8	M6×16
202	01000−00610	六角ボルト	8	M6×10
203	01000−00612	六角ボルト	39	M6×12
204	01000−00812	六角ボルト	4	M8×12
205	01000−00825	六角ボルト	4	M8×25
206	01020−90612	チョウボルト	2	M6×12
207	01110−00316	十字穴付ナベ小ネジ	2	M3×16
208	01113−00308	十字穴付タッピンネジ	1	M3×8
209	01114−00612	十字穴付トラス小ネジ	7	M6×12
210	01200−00324	六角ナット	2	M3
211	01200−00605	六角ナット	15	M6
212	01200−00807	六角ナット	8	M8
213	01250−00606	座金付ナット	20	M6
214	01290−90600	チョウナット	4	M6
215	01400−00307	バネザガネ	2	M3
216	01400−00615	バネザガネ	27	M6
217	01420−01016	ヒラザガネ	14	M10
218	01420−01223	ヒラザガネ	1	M12
219	01500−03015	割ピン	1	3×15
220	01500−03020	割ピン	3	3×20
221	01500−03025	割ピン	38	3×25
222	01501−00818	Rピン	5	φ8
223	01501−00918	Rピン	17	φ9
224	01620−13206	ブラインドリベット（丸）	7	φ3.2
225	20000−41730	バネ組込六角ボルト	8	M8×12
226	01020−90610	チョウボルト	2	M6×10
227	20000−41760	バネ組込六角ボルト	2	M8×14

（土入れ、駆動部）

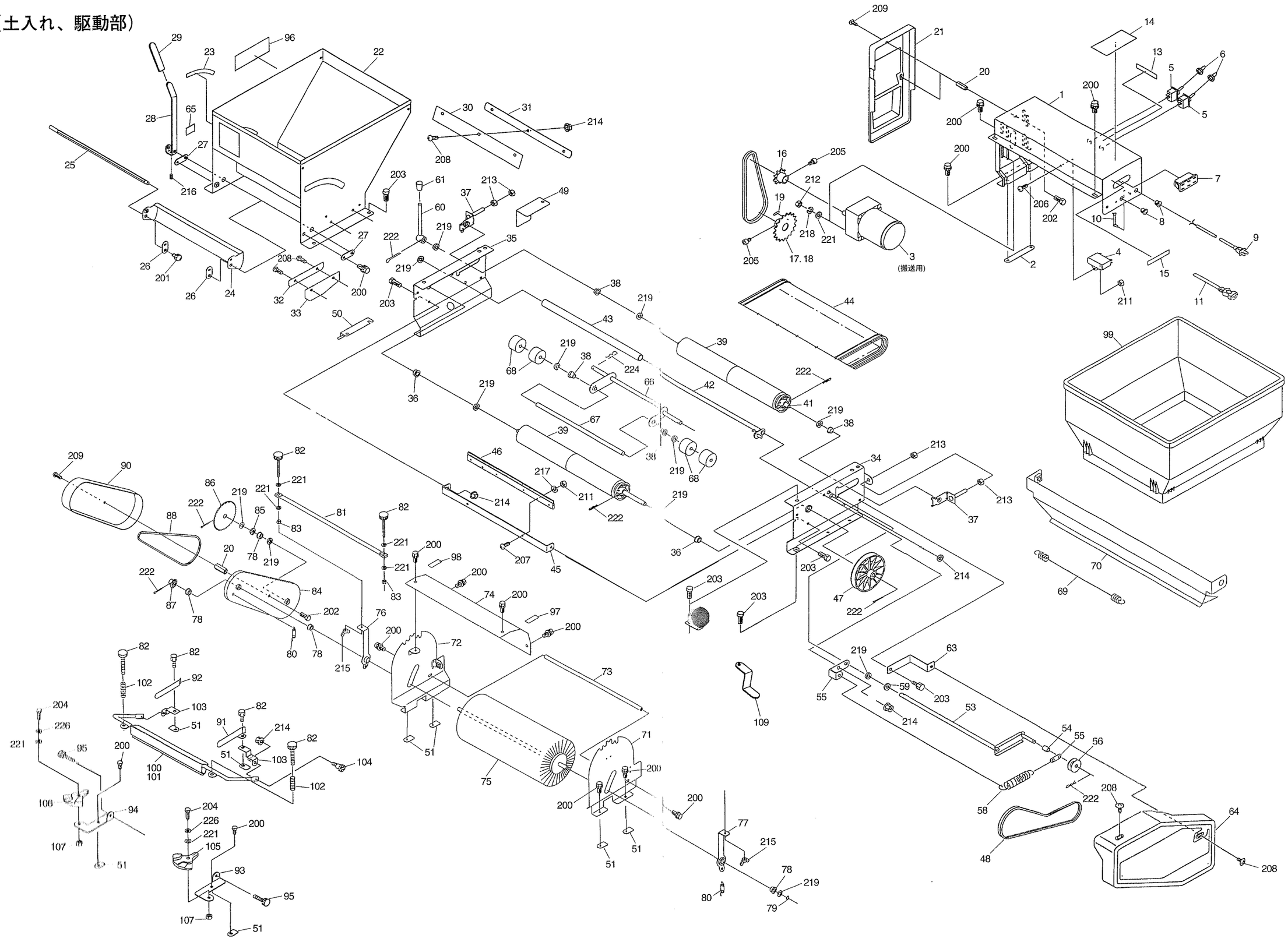

図No.	コード	名称	個数 THK-2007B	備考
1	20048－21230	モーターベース	1	
2	20033－41010	オビナット	1	
3	20111－35117	ギヤードモートル	1	40W.1／50.
4	20113－41150	コンデンサ	1	10μF
5	20030－46119	スナップスイッチ	2	
6	20030－46120	ゴムキャップ	2	
7	29202－31050	ACソケット	1	
8	20208－48411	コードブッシュ	2	
9	00980－41370	電源コード（Q）	1	5m
10	20033－41400	コードクランプ	2	
11	00980－41610	電源コード（モータ）	1	600mm
12	20035－41510	中間コード（C）	1	L＝200
13	20050－41520	スイッチマーク	1	
14	29202－31060	注意マーク	1	
15	20060－41430	接続マーク（3）	1	
16	20208－43214	モータースプロケット（9T）	1	軸φ12
17	20000－41580	スプロケット（17T）	1	軸φ12（50HZ）
18	20000－41160	スプロケット（20T）	1	軸φ12（60HZ）
19	20000－41770	表示ラベル（60Hz用）	1	
20	20035－41160	支柱（A）	3	L＝30
21	20035－21043	モーターカバー（A）	1	色：Sグリーン
22	20048－21211	覆土ホッパー	2	
23	20048－41840	目盛マーク	2	
24	20048－31480	シャッター	2	
25	20048－41790	シャッター軸	2	
26	20048－41830	シャッタープレート	4	
27	20048－41800	シャッター軸板	4	
28	20048－41810	レバー	2	
29	20048－41820	レバーキャップ	2	
30	20133－41070	ゴムタレ（ウシロ）	2	
31	20126－41170	ゴム押さえ（ウシロ）	2	
32	20048－42060	ゴム押さえ（側板）	4	
33	20048－42070	ゴムタレ（側板）	4	
34	20048－31630	コンベアフレーム（左）	2	
35	20048－31640	コンベアフレーム（右）	2	
36	20208－41303	オイレス軸受	4	10×15
37	20013－41109	ベルト張り金具	4	
38	20005－ 411	オイスレスベアリング	4	
39	20048－21120	ベルトローラー	4	
40	20048－41620	駆動シャフト	2	φ10×443
41	20048－41630	従動シャフト	2	φ10×382
42	20048－41420	ベルト支え	2	
43	20133－41020	ローラー	2	
44	20048－21200	コンベアベルト（M）	2	
45	20133－31030	ブラシ取付金具	2	
46	20013－34204	ハケ完結	2	
47	20000－31020	φ100Vプーリー	2	軸径φ10
48	03511－00035	Vベルト	2	A－35
49	20035－41620	カバー（右）	2	
50	20048－31310	切り欠きカバー	2	

図No.	コード	名称	個数 THK-2007B	備考
51	20033－41020	マワリ止めナット	16	M6
52				
53	20033－31070	テンションアーム	2	
54	20033－41140	カラー	2	
55	20030－45116	バネカケ板	2	
56	20000－41310	テンションプーリー	2	
57	20035－41260	バネカケ	2	
58	26901－42006	レバーバネ	2	
59	20005－ 419	丸座	2	
60	20030－45115	レバー	2	
61	20030－44123	ニギリ	2	
62	20035－41030	カバー取付金具（A）	2	
63	20035－41180	カバー取付金具（C）	2	
64	20035－21022	カバー（フクド）	2	色：Sグリーン
65	20030－45117	クラッチ断続マーク	2	
66	20133－31040	ローラーアーム	1	
67	20035－41130	フリーローラーシャフト	1	
68	20004－ 409	搬送ゴムローラー	4	軸径φ10
69	20048－45219	振動バネ	1	
70	20048－31650	土反射板（フクド）	1	
71	20048－31830	回転ブラシスタンド（L）	1	
72	20048－31840	回転ブラシスタンド（R）	1	
73	20048－42200	ストッパーシャフト（N）	1	L＝370.4
74	20048－42310	回転ブラシカバー	1	
75	20048－31820	回転ブラシ（140）	1	
76	20048－42330	ブラシロッド（駆動側）	1	
77	20048－42340	ブラシロッド（従動側）	1	
78	20000－41320	オイルレスベアリング	4	
79	02100－01010	C型止め輪	1	
80	20050－41450	引張バネ	2	
81	20048－42320	調節バー	1	
82	20050－41320	調節ネジ	4	
83	20133－41220	ロックナット	2	
84	20048－31620	ブラシアーム（R）	1	
85	20208－42303	スペーサー	1	
86	20035－41020	スプロケット（42T）	1	
87	20035－41010	スプロケット（11T）	1	
88	03003－25102	ローラーチェーン	1	#25.102L
89				
90	20035－31111	チェンカバー	1	
91	20060－41100	箱ガイド（左）	1	
92	20060－41110	箱ガイド（右）	1	
93	29224－41331	ガイドスタンド（左）	1	
94	29224－41341	ガイドスタンド（右）	1	
95	20113－41170	調節ネジ	2	
96	20060－31241	回転ブラシ調節マーク	1	
97	20048－42350	カキトリマーク（L）	1	
98	20048－42360	カキトリマーク（R）	1	
99	20059－21030	補助ホッパー（F）	1	
100	29224－21052	スミ押シ金具	1	

図No.	コード	名称	個数 THK-2007B	備考
101	29224−41400	テープ	1	
102	00931−40012	圧縮バネ	2	
103	29224−41310	アーム支点	2	
104	20041−41700	段付ネジ	2	
105	29224−41690	カキトリ調節座（L）	1	
106	29224−41700	カキトリ調節座（R）	1	
107	20133−41270	ロックナット	2	
108	29224−41372	取扱いラベル	1	
109	20048−42400	ベルト受け	2	

図No.	コード	名称	個数 THK-2007B	備考
200	20000−41780	バネ平組込六角ボルト	41	M6×12
201	20000−42170	バネ平組込ナベ小ネジ	4	M4×8
202	01000−00610	六角ボルト	5	M6×10
203	01000−00612	六角ボルト	7	M6×12
204	01000−00620	六角ボルト	2	M6×20
205	01010−10612	六角穴付ボルト	2	M6×12
206	01110−00412	十字穴付ナベ小ネジ	1	M4×12
207	01110−00416	十字穴付ナベ小ネジ	4	M4×16
208	01110−00612	十字穴付ナベ小ネジ	14	M6×12
209	01114−00610	十字穴付トラス小ネジ	2	M6×10
210	01114−00612	十字穴付トラス小ネジ	4	M6×12
211	01200−00403	六角ナット	5	M4
212	01200−00605	六角ナット	4	M4
213	01200−00807	六角ナット	8	M8
214	01250−00606	座金付六角ナット	24	M6
215	01290−90600	チョウナット	2	M6
216	01360−00612	六角穴付止メネジ	2	M6×12
217	01400−00410	バネザガネ	4	M4
218	01400−00615	バネザガネ	5	M6
219	01420−01016	ヒラザガネ	17	M10
220				
221	01421−00610	ヒラザガネ	14	M6
222	01500−03025	割ピン	10	M3×25
223	01501−00510	Rピン	2	φ5
224	01501−00818	Rピン	2	φ8
225	20000−42010	バネ平組込六角ボルト	2	M6×16
226	01400−00615	バネザガネ	2	M6

（播種灌水部）

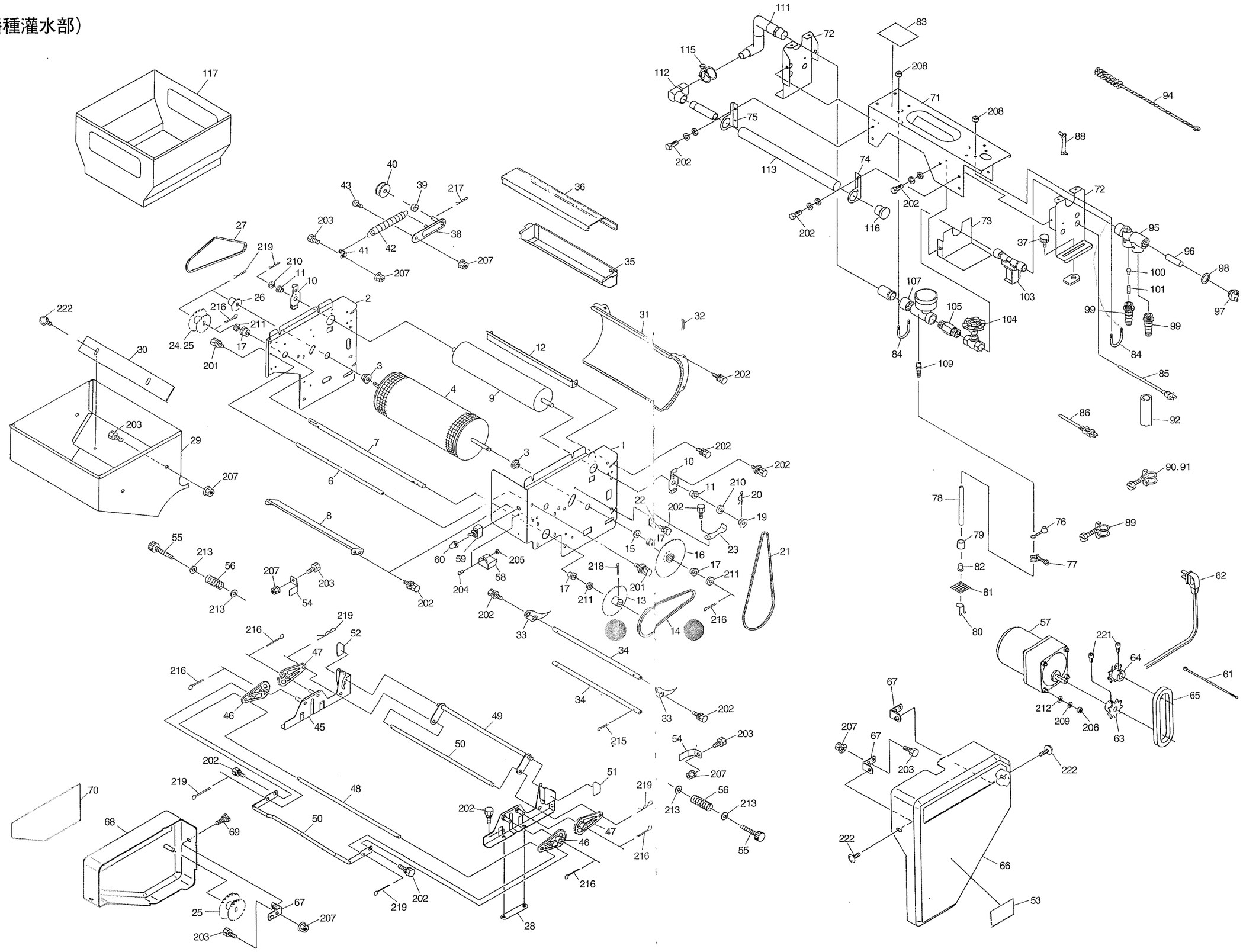
117
111
72
83
115
112
208
71
94
75
208
88
202
113
74
40
43
39
217
36
202
72
116
202
73
95
27
203
38
37
96
219
41
42
207
35
98
210
11
10
100
101
107
222
26
2
216
105
103
99
97
99
211
31
32
104
24.25
17
30
12
84
84
201
3
202
109
85
4
9
86
92
203
29
7
1
202
202
10
90.91
207
6
11
210
20
78
22
202
19
76
89
8
23
79
55
213
56
60
59
205
15
17
16
21
77
207
203
58
218
17
211
82
54
204
17
211
201
13
81
213
202
202
216
62
33
14
80
57
219
52
221
64
216
47
34
61
67
65
212
209
206
63
46
45
34
33
202
207
67
203
222
49
215
54
203
50
207
202
51
70
219
48
56
213
213
68
69
202
47
55
50
46
222
216
66
25
67
207
219
202
216
53
203
28

図No.	コード	名称	個数 THK-2007B	備考
1	20048－11140	サイドスタンド（L）	1	
2	20048－11090	サイドスタンド（右）	1	
3	20000－41800	オイレス軸受（D）	4	12×18
4	20048－21010	ハシュローラー	1	
5				
6	20048－41070	ストッパーパイプ	1	
7	20048－42300	中間シャフト	1	φ11.95×428
8	20048－41110	ウシロイタ	1	
9	20048－31020	回転ブラシ	1	
10	20048－41080	軸受板	2	
11	20000－41320	オイレスベアリング	2	
12	20048－41100	スクレッパー	1	
13	20041－41040	スプロケット（42T）	1	穴径φ12
14	03003－25085	ローラーチェーン	1	#25.85L
15	20035－41090	スペーサー	1	
16	20048－41090	カウンタスプロケット	1	14T－56T
17	20021－41117	オイレス軸受（B）	2	12×15
18	20005－ 419	丸座	1	
19	20035－41010	スプロケット（11T）	1	#25
20	20000－41820	Rピン	1	
21	03003－25074	ローラーチェーン	1	#25.74L
22	20048－41120	テンション台	1	
23	20048－41130	テンションバネ	1	
24	20048－41030	ダブルスプロケット（A）	1	21T－19T
25	20048－41040	ダブルスプロケット（B）	1	33T－27T
26	20048－41060	スプロケット（22）	1	22T
27	03003－25088	ローラーチェーン	1	#25.88L
28	20033－41010	オビナット	5	
29	20048－21190	ハシュホッパー	1	
30	20050－41460	仕切板	1	
31	20048－21020	ロールガイド	1	
32	20041－41790	上下マーク	1	
33	20048－31010	フォーク（C）	41	
34	20048－41140	フォーク支持棒	2	
35	20048－31050	タネウケ	1	
36	20048－31570	トウメイカバー	1	
37	20000－41910	化粧ネジ	1	
38	20041－41670	テンションアーム	1	
39	20041－41300	テンションカラー	1	φ6×7
40	20000－41310	テンションプーリー	1	
41	20041－41300	バネカケ	1	
42	00930－40018	引張バネ	1	
43	20041－41700	段付ネジ	1	
44	20048－21130	スタンド完結（左）	1	
45	20048－21140	スタンド完結（右）	1	
46	20048－31390	ギャアーム（A）	2	
47	20048－31400	ギャアーム（B）	2	
48	20048－41650	シャフト（H）	2	φ10×382
49	20048－31440	ストッパー	1	
50	20048－31790	レバー	1	

図No.	コード	名称	個数 THK-2007B	備考
51	20048－41680	高さラベル（左）	1	
52	20048－41690	高さラベル（右）	1	
53	20048－41701	高さ調節ラベル	1	
54	20048－41670	箱ガイド	2	
55	20113－41170	調節ネジ	2	
56	00931－40008	圧縮バネ	2	
57	20066－31010	ギャードモートル	1	25W.1／180
58	20035－41460	コンデンサ	1	6μF
59	20030－46119	スナップスイッチ	1	3A
60	20030－46120	ゴムキャップ	1	
61	00980－41200	ブッシュマウントタイ	1	
62	00980－41641	ハシュコード（18）	1	
63	20000－41100	モータースプロケット（9T）	1	穴径φ10
64	20208－43214	モータースプロケット（9T）	1	穴径φ12
65	03003－41023	ローラーチェーン	1	#410.23L
66	20048－21151	サイドカバー（左）	1	
67	20041－41521	カバー取付金具	4	
68	20048－21111	サイドカバー（右）	1	
69	20000－41910	化粧ネジ	4	
70	20048－31870	播種量調節ラベル（M）	1	
71	20048－21220	カンスイ天板	1	
72	20048－31670	カンスイ側板	2	
73	20048－42090	カバー	1	
74	20048－42110	アーム（K－20）L	1	
75	20048－42120	アーム（K－20）R	1	
76	20041－41270	ゴムキャップ	1	
77	06710－11200	ホースバンド	1	
78	06600-009200	ビニールホース	1	
79	20050－41150	ウェイト	1	
80	20050－41160	クリップ	1	
81	20041－41240	アミ	1	
82	20041－41680	フランジブッシュ	1	8×10
83	20048－42171	灌水メイバン	1	
84	29202－41030	Uボルト	2	
85	00980－41630	電源コード（カンスイ）	1	L＝450
86	00980－41160	中間コード（N）	1	L＝700
87	20225－41330	コードブッシュ	1	11×14
88	20033－41400	コードクランプ	1	
89	06710－11900	ホースバンド	1	φ19
90	06710－12000	ホースバンド	1	φ20
91	06710－12500	ホースバンド	1	φ25
92	06600－01550	ビニールホース	1	15×18×500
93	20035－41470	注意マーク	1	
94	20000－31080	ノズルブラシ（大）	1	
95	20048－41940	マニホールド	1	
96	20048－41950	フィルター	1	
97	20048－41960	キャップ1	1	
98	04100－42024	Oリング	2	
99	20048－41970	ホースジョイント	2	
100	20048－41980	バルブ	1	

図No.	コード	名称	個数 THK-2007B	備考
101	20048－41990	オシバネ	1	
102	20048－42000	パッキン	1	
103	29202－41170	ウォーターバルブ	1	1/2.100V
104	20041－41250	グローブバルブ	1	1/2
105	20048－42100	六角ニップル	1	1/2
106	20000－42750	ロックナット	1	1/2
107	20048－41480	吸込ノズル	1	K－18N
108	20000－42181	圧力計	1	1/4.0～0.25MPa
109	20122－41080	ホースノズル	1	1/4×9
110	20000－42760	ロックナット（B）	1	1/4
111	20048－42010	カンスイパイプ	1	
112	20048－41900	カンスイLツナギ	1	
113	20048－41910	ノズル	1	φ25.70－φ0.8
114	20048－41920	パイプ	1	
115	06710－12500	ホースバンド	1	φ25用
116	20048－41930	ゴムセン	1	
117	20060－21080	補助ホッパー（ハシュ）	1	

図No.	コード	名称	個数 THK-2007B	備考
200	20000－41490	バネ組込ナベ小ネジ	2	M6×12
201	20000－41760	バネ組込六角ボルト	2	M8×14
202	20000－41780	バネ平組込六角ボルト	34	M6×12
203	01000－00612	六角ボルト	11	M6×12
204	01110－00412	十字穴付ナベ小ネジ	1	M4×12
205	01200－00403	六角ナット	1	M4
206	01200－00504	六角ナット	4	M5
207	01250－00606	座金付ナット	11	M6
208	01280－00504	六角袋ナット	4	M5
209	01400－00504	バネザガネ	4	M5
210	01420－01016	ヒラザガネ	1	M10
211	01420－01223	ヒラザガネ	6	M12
212	01421－00508	ヒラザガネ	8	M5
213	01421－00610	ヒラザガネ	6	M6
214	01500－02515	割ピン	4	2.5×15
215	01500－02520	割ピン	4	2.5×20
216	01500－03020	割ピン	2	3×20
217	01500－02012	割ピン	1	2×12
218	01500－03025	割ピン	1	3×25
219	01501－00918	Rピン	5	φ9
220	01511－01223	Rピン（B）	2	φ12
221	01010－10612	六角穴付ボルト	2	M6×12
222	01114－00612	十字穴付トラス小ネジ	2	M6×12