レール部パーツリスト

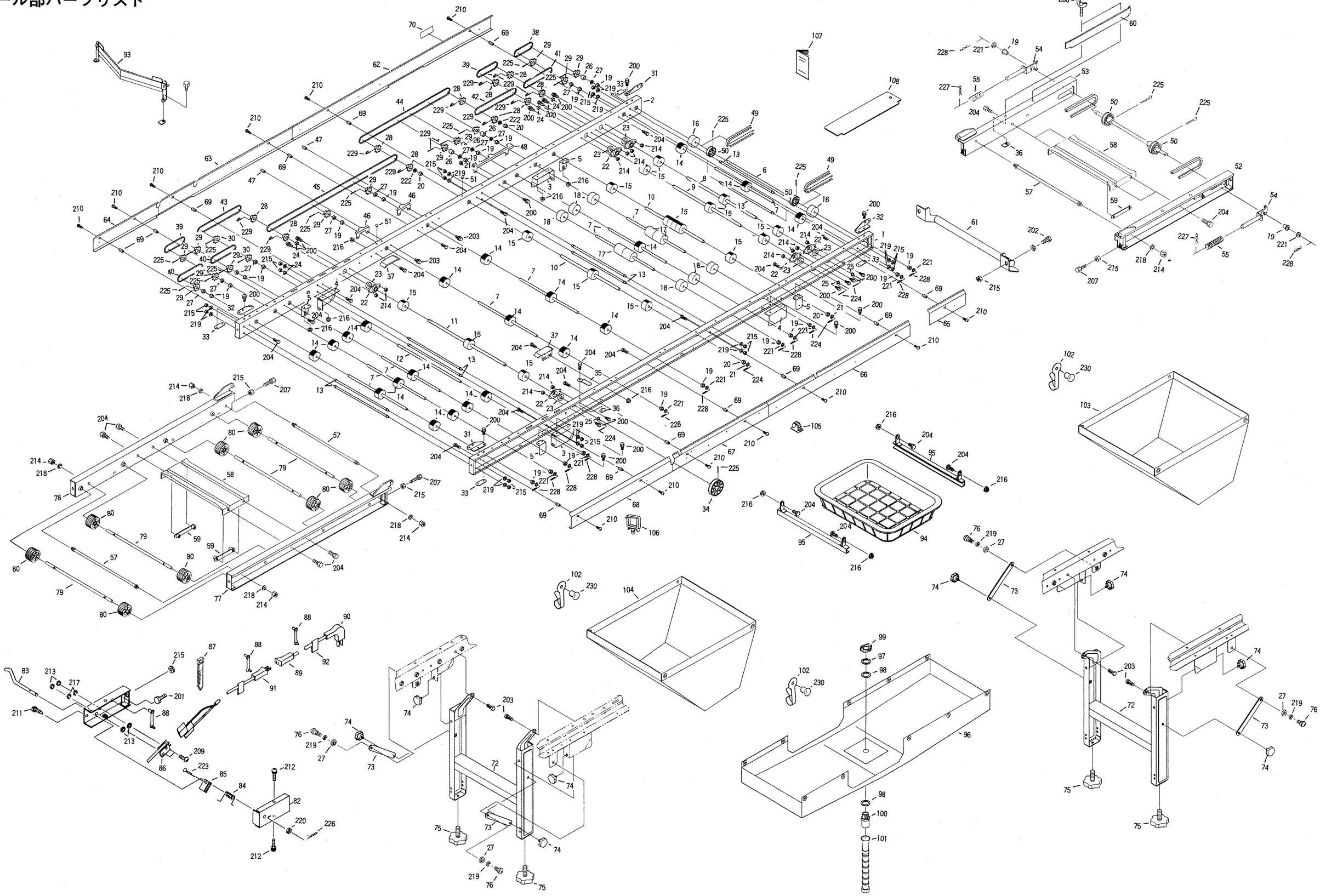

図No	コード	名称	個数 THK-3005	個数 THK-3015	備考
1	20060-11030	レール完結（L）	1	1	
2	20060-11040	レール完結（R）	1	1	
3	20062-31230	ブラケット（A）L	2	2	
4	20062-31240	ブラケット（A）R	2	2	
5	20062-41300	ブラケット（B）	4	4	
6	20048-41340	ベルト駆動シャフト	1	1	φ10×361
7	20035-41220	シャフト（B）	9	9	φ10×361
8	20060-41070	ホッパー駆動シャフト	1	1	φ11.95×428
9	20060-41080	ブラシ駆動シャフト	1	1	φ11.95×419
10	20059-41060	シャフト（C）	2	2	φ11.95×361
11	20035-41200	主駆動シャフト	1	1	φ11.95×475
12	20048-42040	シャフト（回転ブラシ）	1	1	φ10×391
13	20013-41101	レールストッパーボルト	8	8	
14	20004-409	搬送ゴムローラー	21	21	φ10用
15	20208-41241	搬送ゴムローラー（B）	18	18	φ12用
16	20034-41010	ゴムローラー	2	2	φ48
17	20048-42080	ゴムローラー（S）	4	4	ℓ＝50
18	20059-41150	ゴムローラー（45）	6	6	
19	20005-411	オイルレスベアリング	24	24	10×13
20	20021-41117	オイルレス軸受（B）	4	4	12×15
21	20035-41090	スペーサー	4	4	t 1.2
22	20000-42120	ベアリングケース（C）	6	6	
23	02202-06001	ボールベアリング	6	6	6001 UU
24	20038-41240	カラー（A）	3	3	ℓ＝6
25	20038-41250	カラー（B）	3	3	ℓ＝3
26	20035-41100	カラー	4	4	ℓ＝15
27	20005-419	丸　座	15	15	t 4
28	20000-41150	スプロケット（8T）	10	10	軸径φ12
29	20000-41430	スプロケット（8T）	13	13	ポリアセタール
30	20000-41140	スプロケット（8T）	2	2	軸径φ10
31	20041-41162	折りタタミ金具（A）	2	2	
32	20041-41172	折りタタミ金具（B）	2	2	
33	20050-41020	オビナット	4	4	
34	20000-31060	φ75Vプーリー	1	1	
35	20033-41360	ベルト押エ板	1	1	
36	20033-41020	マワリ止メナット（M6）	5	5	
37	20048-41780	サポート台	2	2	
38	03003-41020	ローラーチェン	1	1	#410，20ℓ
39	03003-41022	ローラーチェン	2	2	#410，22ℓ
40	03003-41026	ローラーチェン	2	2	#410，26ℓ
41	03003-41030	ローラーチェン	1	1	#410，30ℓ
42	03003-41040	ローラーチェン	1	1	#410，40ℓ
43	03003-41044	ローラーチェン	1	1	#410，44ℓ
44	03003-41090	ローラーチェン	1	1	#410，90ℓ
45	03003-41128	ローラーチェン	1	1	#410，128ℓ
46	20060-41350	チェーンガイド（D）	2	2	
47	20141-41670	ロールガイド高ナット	4	4	ℓ＝20
48	20060-31460	チェーンガイド（E）	1	1	
49	03510-00049	Vベルト	2	2	M-49
50	20000-41130	φ46Vプーリー	4	4	

図No	コード	名称	個数 THK-3005	個数 THK-3015	備考
51	20030-41116	ヒラキャップ	2	2	φ7用
52	20050-31450	補助レールP（L）	1	1	
53	20050-31460	補助レールP（R）	1	1	
54	20041-41150	ベルト張リ金具	2	2	
55	00931-40019	圧縮バネ	2	2	
56	20048-41350	ベルト従動シャフト	1	1	10×340
57	20000-42590	レールストッパーボルト	3	3	
58	20013-31102	レール補助枠	2	2	
59	20013-41103	オビナット	4	4	
60	20112-31111	片寄リ防止板	1	1	
61	20050-31480	把　手	1	1	
62	20060-31360	レールカバー（R1）	1	1	
63	20060-31370	レールカバー（R2）	1	1	
64	20060-31480	レールカバー（R3）	1	1	
65	20060-31380	レールカバー（L1）	1	1	
66	20060-31390	レールカバー（L2）	1	1	
67	20060-31400	レールカバー（L3）	1	1	
68	20060-31470	レールカバー（L4）	1	1	
69	20035-41170	支柱（B）	13	13	
70	20000-41350	注油マーク	1	1	
71	20000-42310	ミニクランプ	3	3	
72	20048-31660	脚完結	2	2	
73	20048-42130	脚ステー	4	4	
74	20000-42520	ノブボルト	8	8	
75	20041-31200	高サ調節ボルト	4	4	
76	20050-41310	段付ネジ（Ⅱ）	4	4	
77	20048-31490	補助レール（左）	1	1	
78	20048-31500	補助レール（右）	1	1	
79	20013-41111	遊動ローラーシャフト	4	4	
80	20013-41112	遊動ローラー	8	8	
81	20041-31670	アーム完結（L）	1	1	
82	20041-31680	カバー（左）	1	1	
83	20041-41350	センサ（左）	1	1	
84	20041-41360	ネジリバネ（左）	1	1	
85	20033-41590	U　板	1	1	
86	20033-41600	マイクロスイッチ	1	1	
87	00980-41200	プッシュマウントタイ	1	1	
88	20033-41400	コードクランプ	7	7	
89	00980-41111	センサーコード	1	1	
90	00980-41120	中間コード	1	1	
91	20041-41410	センサ接続マーク	1	1	
92	20041-41420	コード接続マーク	1	1	
93	20048-30190	Vゴム Assy	1	1	
94	20041-31100	籾受ケカゴ	1	1	
95	20042-41080	モミ受ケ吊リ金具	2	2	
96	20060-31440	水受ケシート	1	1	
97	20030-47119	ワッシャー	1	1	
98	20030-47120	パッキン	2	2	
99	20033-41050	ナット	1	1	
100	06252-52034	バルブソケット	1	1	

図No	コード	名称	個数 THK-3005	個数 THK-3015	備考
101	20030-47125	排水ホース	1	1	
102	20000-42490	フック（ＲＶ）	16	16	
103	20060-31080	土ウケシート（床土）	1	1	
104	20048-31710	土ウケシート	1	1	
105	20000-42530	ＮＫクランプ	2	2	
106	20000-42500	ロッキングワイヤーサドル（小）	5	5	
107	20060-41421	取扱説明書	1	1	
108	20000-41810	土ナラシ板	1	1	

図No	コード	名称	個数 THK-3005	個数 THK-3015	備考
200	20000-41730	バネ組込六角ボルト	38	38	M6×12
201	20000-41750	バネ平組込六角ボルト	1	1	M8×16
202	20000-41760	バネ組込六角ボルト	2	2	M8×14
203	20000-41780	バネ平組込六角ボルト	12	12	M6×12
204	01000-00610	六角ボルト	30	30	M6×10
205	01000-00612	六角ボルト	2	2	M6×12
206	01000-00812	六角ボルト	4	4	M8×12
207	01000-00825	六角ボルト	4	4	M8×25
208	01020-90610	チョウボルト	2	2	M6×10
209	01110-00320	十字穴付ナベ小ネジ	2	2	M3×20
210	01110-00610	十字穴付ナベ小ネジ	13	13	M6×10
211	01113-00308	十字穴付タッピンネジ	1	1	M3×8
212	01113-00406	十字穴付タッピンネジ	2	2	M4×6
213	01200-00303	六角ナット	4	4	M3
214	01200-00605	六角ナット	20	20	M6
215	01200-00807	六角ナット	25	25	M8
216	01250-00606	座金付ナット	24	24	M6
217	01400-00307	バネザガネ	2	2	M3
218	01400-00615	バネザガネ	6	6	M6
219	01400-00820	バネザガネ	20	20	M8
220	01420-00608	ヒラザガネ	1	1	M6
221	01420-01016	ヒラザガネ	13	13	M10
222	01420-01223	ヒラザガネ	2	2	M12
223	01500-02515	割ピン	1	1	2.5×15
224	01500-03020	割ピン	5	5	3×20
225	01500-03025	割ピン	18	18	3×25
226	01501-00510	Ｒピン	1	1	φ5
227	01501-00818	Ｒピン	2	2	φ8
228	01501-00918	Ｒピン	13	13	φ9
229	20000-41500	Ｒピン	10	10	
230	01620-13206	ブラインドリベット（丸）	16	16	

床土ホッパー部パーツリスト

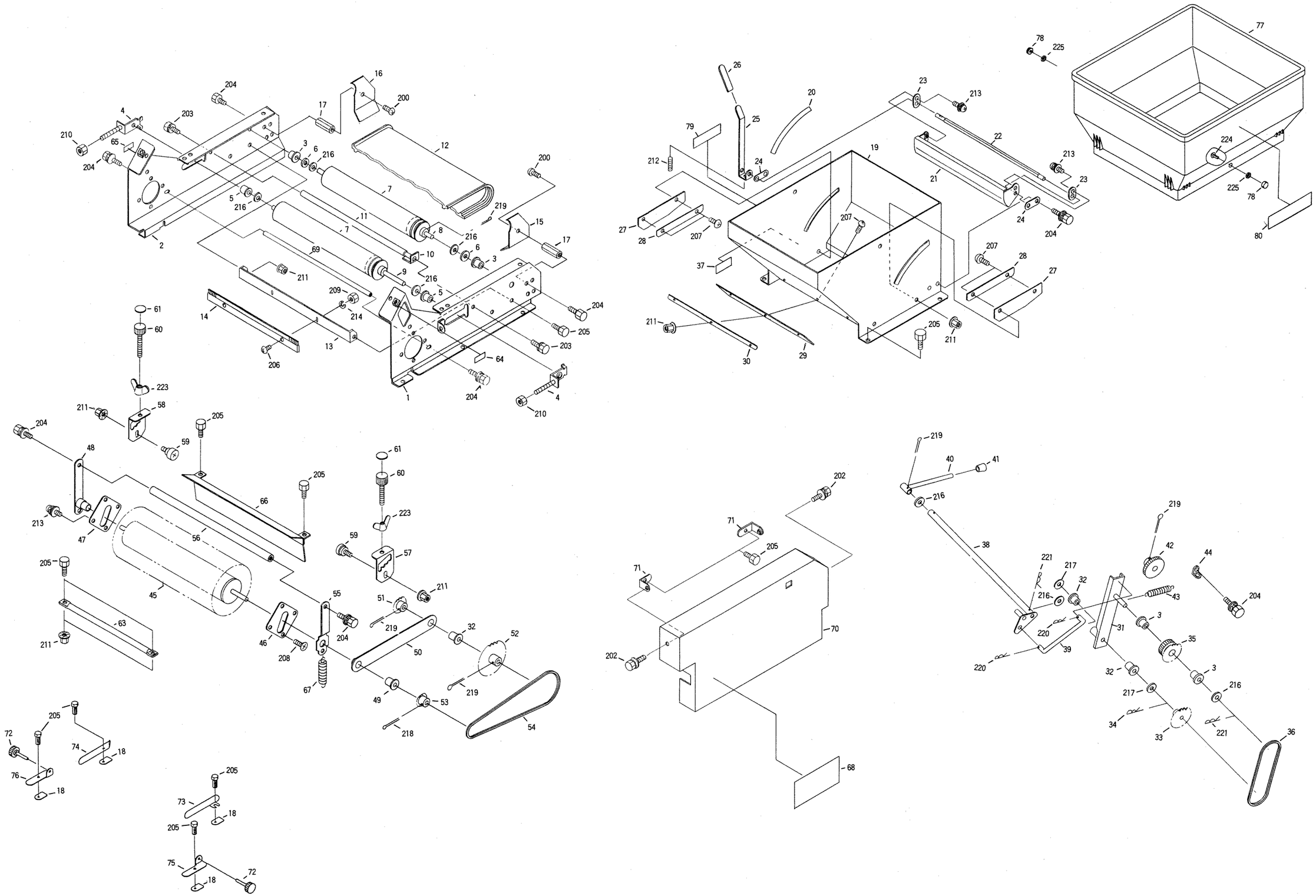

図No	コード	名称	個数 THK-3005	個数 THK-3015	備考
1	20060-21010	サイドスタンド（左）	1	1	
2	20060-21020	サイドスタンド（右）	1	1	
3	20208-41303	オイルレス軸受	4	4	10×15
4	20013-41109	ベルト張リ金具	2	2	
5	20005-411	オイルレスベアリング	2	2	10×13
6	20208-42303	スペーサー	2	2	t0.8
7	20048-21120	ベルトローラー	2	2	
8	20060-41090	ローラー駆動シャフト	1	1	φ10×414
9	20048-41630	従動シャフト	1	1	φ10×382
10	20050-41440	連結パイプ	1	1	
11	20133-41020	ローラー	1	1	φ13×333
12	20126-21050	コンベアベルト	1	1	
13	20133-31030	ブラシ取付金具	1	1	
14	20013-34204	ハケ完結	1	1	
15	20060-41140	土ガイド板（左）	1	1	
16	20060-41150	土ガイド板（右）	1	1	
17	20060-41180	支柱（20）	2	2	ℓ＝20
18	20033-41020	マワリ止メナット（M6）	10	10	
19	20060-21100	床土ホッパー完結	1	1	
20	20060-41290	目盛マーク（B）	1	1	
21	20048-31480	シャッター	1	1	
22	20060-41300	シャッター軸（B）	1	1	
23	20048-41830	シャッタープレート	2	2	
24	20048-41800	シャッター軸板	2	2	
25	20048-41810	レバー	1	1	
26	20048-41820	レバーキャップ	1	1	
27	20133-41030	ゴムタレ（側板）	2	2	
28	20133-41040	ゴム押エ	2	2	
29	20133-41070	ゴムタレ（ウシロ）	1	1	
30	20126-41170	ゴム押エ（ウシロ）	1	1	
31	20060-31060	シフター	1	1	
32	20021-41117	オイルレス軸受（B）	3	3	
33	20000-41220	スプロケット（12T）	1	1	
34	20208-42211	Rピン	1	1	
35	20048-41150	中間ギヤー	1	1	
36	03003-41033	ローラーチェン	1	1	#410，33ℓ
37	20038-41210	クラッチ断続マーク（B）	1	1	
38	20060-31070	レバー	1	1	
39	20060-41050	シフターロッド	1	1	
40	20030-45115	レバー	1	1	
41	20030-44123	ニギリ	1	1	
42	20060-41120	平歯車（32）	1	1	
43	00930-40022	引張バネ	1	1	
44	20041-41320	バネカケ	1	1	
45	20060-31090	回転ブラシ（床土）	1	1	
46	20060-41010	ブラシプレート（左）	1	1	
47	20060-41020	ブラシプレート（右）	1	1	
48	20060-41040	ブラシロッド（右）	1	1	
49	20000-41320	オイルレスベアリング	3	3	10×13
50	20060-31120	回転ブラシアーム	1	1	

図No	コード	名称	個数 THK-3005	個数 THK-3015	備考
51	20000-41150	スプロケット（8T）	1	1	軸径φ12
52	20041-41040	スプロケット（42T）	1	1	
53	20035-41010	スプロケット（11T）	1	1	
54	03003-25102	ローラーチェン	1	1	#25，102ℓ
55	20060-41030	ブラシロッド（左）	1	1	
56	20133-41200	ブラシ連結棒	1	1	
57	20060-31220	カキトリ調節板（左）	1	1	
58	20060-31230	カキトリ調節板（右）	1	1	
59	20007-409	段付ネジ	2	2	
60	20050-41320	調節ネジ	2	2	M6×60
61	20035-41360	調節目盛	2	2	
62	20133-41220	ロックナット	2	2	M6
63	20133-41210	連結マーク	1	1	
64	20060-41270	カキトリマーク（左）	1	1	
65	20060-41280	カキトリマーク（右）	1	1	
66	20060-41060	ブラシカバー	1	1	
67	20050-41450	引張バネ	2	2	
68	20060-31240	回転ブラシ調節マーク	1	1	
69	20060-41380	ブラシスクレッパー	1	1	φ10×364.4
70	20060-21030	チェーンカバー	1	1	
71	20041-41521	カバー取付金具	2	2	
72	20113-41170	調節ネジ	2	2	M6×40
73	20060-41100	箱ガイド（左）	1	1	
74	20060-41110	箱ガイド（右）	1	1	
75	29224-41330	ガイドスタンド（左）	1	1	
76	29224-41340	ガイドスタンド（右）	1	1	
77	20059-21020	補助ホッパー	1	1	
78	20000-42560	化粧ナット	2	2	M6
79	-	型式マーク	1	1	
80	-	社名マーク	2	2	

図No	コード	名称	個数		備考
			THK-3005	THK-3015	
200	20000-41490	バネ組込ナベ小ネジ	2	2	M6×12
201	20000-41730	バネ組込六角ボルト	6	6	M6×12
202	20000-41740	バネ平組込六角ボルト	2	2	M6×10
203	20000-41760	バネ組込六角ボルト	2	2	M8×14
204	20000-41780	バネ平組込六角ボルト	9	9	M6×12
205	01000-00612	六角ボルト	16	16	M6×12
206	01110-00416	十字穴付ナベ小ネジ	2	2	M4×16
207	01110-00612	十字穴付ナベ小ネジ	7	7	M6×12
208	01111-00406	十字穴付サラ小ネジ	4	4	M4×6
209	01200-00403	六角ナット	2	2	M4
210	01200-00807	六角ナット	4	4	M8
211	01250-00606	座金付ナット	15	15	M6
212	01360-00612	六角穴付止メネジ	1	1	M6×12
213	20000-42170	バネ平組込ナベ小ネジ	6	6	M4×8
214	01400-00410	バネザガネ	2	2	M4
215	01421-00610	ヒラザガネ	2	2	M6
216	01420-01016	ヒラザガネ	9	9	M10
217	01420-01223	ヒラザガネ	3	3	M12
218	01500-03020	割ピン	1	1	3×20
219	01500-03025	割ピン	6	6	3×25
220	01501-00510	Rピン	2	2	φ5
221	01501-00918	Rピン	2	2	φ9
222	02100-01010	C型止メ輪	1	1	軸用10
223	01290-90600	チョウナット	2	2	M6
224	01114-00615	十字穴付トラス小ネジ	2	2	M6×15
225	01220-00604	六角ナット（3種）	2	2	M6

播種ホッパー部パーツリスト

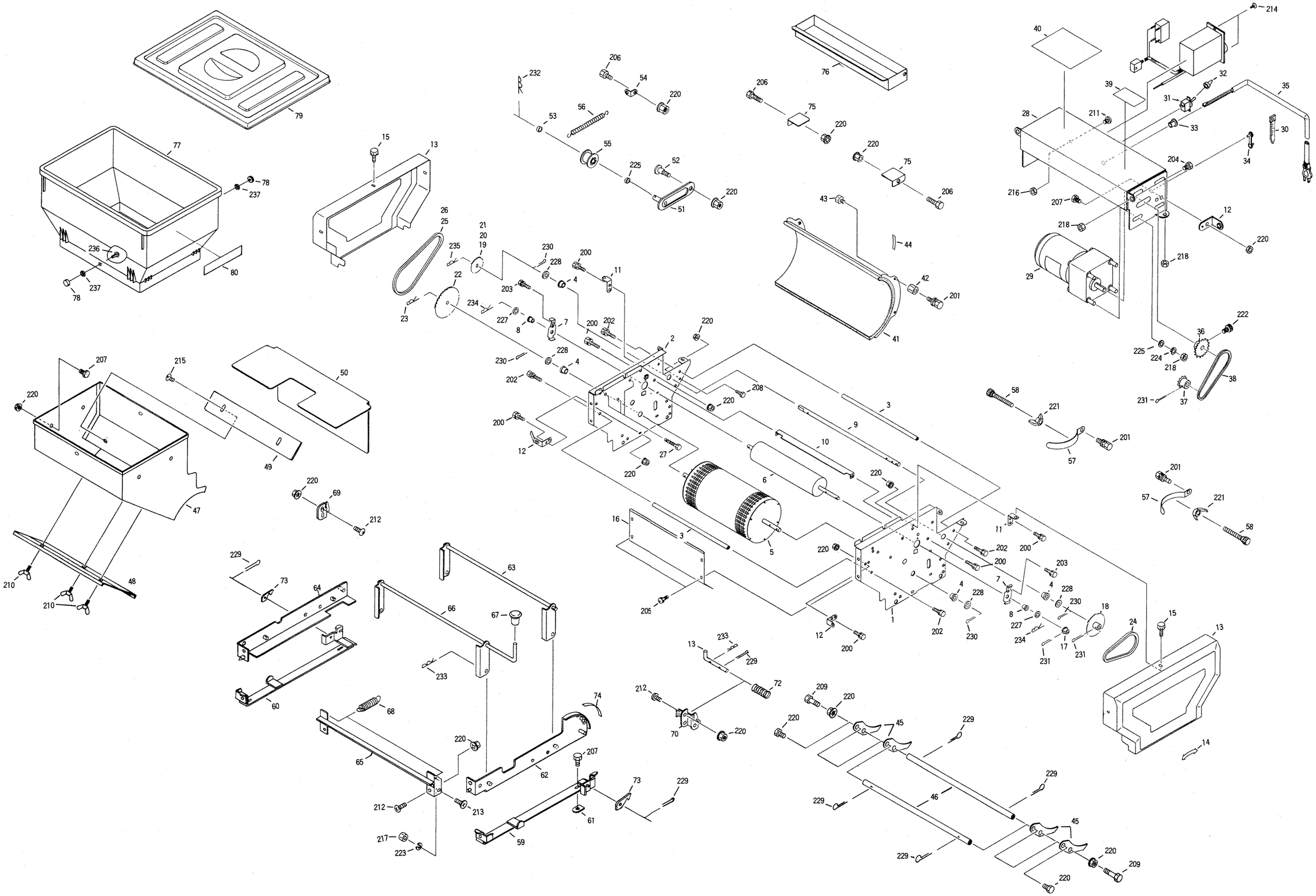

図No	コード	名称	個数 THK-3005	個数 THK-3015	備考
1	20050-11010	サイドスタンド（左）	1	1	
2	20050-11020	サイドスタンド（右）	1	1	
3	20041-41510	ストッパーパイプ	2	2	
4	20000-41800	オイルレス軸受（D）	4	4	
5	20050-30210	播種ローラー仕組	1	1	
6	20050-31150	回転ブラシ	1	1	
7	20048-41080	軸受板	2	2	
8	20000-41320	オイルレスベアリング	2	2	10×13
9	20050-41230	主　軸	1	1	
10	20041-41110	スクレッパー	1	1	
11	20041-41521	カバー取付金具	2	2	
12	20050-41060	カバー取付金具（C）	4	4	
13	20050-21120	ハシュカバー	2	2	
14	20050-41070	矢印マーク	1	1	
15	20000-41910	化粧ネジ	2	2	M6×12
16	20041-31470	カバー（ウシロ）	1	1	
17	20035-41010	スプロケット（11T）	1	1	#25，穴φ10
18	20041-41040	スプロケット（42T）	1	1	#25，穴φ12
19	20050-41240	スプロケット（13T）	1	1	#25，長穴
20	20050-41250	スプロケット（19T）	1	1	#25，長穴
21	20050-41260	スプロケット（30T）	1	1	#25，長穴
22	20050-41270	スプロケット（60T）	1	1	#25，穴φ12
23	20208-42211	Rピン	1	1	
24	03003-25070	ローラーチェン	1	1	#25，75ℓ
25	03003-25096	ローラーチェン	1	1	#25，96ℓ
26	03003-25101	ローラーチェン	1	1	#25，101ℓ
27	20050-41280	六角ボルト	2	2	M8×45
28	20050-21181	モーターベース（ハシュ）	1	1	
29	20050-21020	可変速モートル	1	1	40W，1/36
30	00980-41540	インシュロックタイ	1	1	
31	20030-46119	スナップスイッチ	1	1	
32	20030-46120	ゴムキャップ	1	1	
33	20208-48411	コードブッシュ	1	1	
34	20033-41400	コードクランプ	1	1	
35	00980-41100	電源コード（J）	1	1	ℓ＝1600
36	20000-42340	モータースプロケット（14T）	1	1	
37	20000-41220	スプロケット（12T）	1	1	
38	03003-41027	ローラーチェン	1	1	#410，27ℓ
39	20050-41610	注意マーク	1	1	
40	20050-31020	播種量調節ラベル	1	1	
41	20050-21030	ロールガイド	1	1	
42	20050-41350	ロールガイド高ナット	4	4	
43	20050-41340	段付ネジ（Ⅲ）	4	4	
44	20041-41790	上下マーク	1	1	
45	20048-31010	フォーク（C）	41	41	
46	20041-41050	フォーク支エ棒	2	2	
47	20050-21170	播種ホッパー完結	1	1	
48	20050-31120	ウシロ板	1	1	
49	20050-41460	仕切板	1	1	
50	20050-31130	カバー	1	1	

図No	コード	名称	個数 THK-3005	個数 THK-3015	備考
51	20050-41290	テンションアーム（Ⅱ）	1	1	
52	20050-41310	段付ネジ（Ⅱ）	1	1	
53	20041-41300	テンションカラー	1	1	
54	20041-41320	バネカケ	1	1	
55	20000-41310	テンションプーリー	1	1	
56	00930-40023	引張バネ	1	1	
57	20050-41140	箱ガイド	2	2	
58	20050-41320	調節ネジ	2	2	
59	20041-21170	スタンドガイド（左）	1	1	
60	20041-21180	スタンドガイド（右）	1	1	
61	20033-41020	マワリ止メナット（M6）	4	4	
62	20050-21070	自在スタンド（A）	1	1	
63	20041-31630	リンク	1	1	
64	20050-21080	自在スタンド（B）	1	1	
65	20041-31640	レンケツカナグ	1	1	
66	20050-31010	上下ハンドル	1	1	
67	20050-41040	キャップ	1	1	
68	00930-40019	引張バネ	2	2	
69	20041-41770	ストッパー金具	R1	R1	
70	20041-31650	ストッパー	1	1	
71	20041-41740	ストップピン	1	1	
72	00931-40022	圧縮バネ	1	1	
73	20041-41730	フック	2	2	
74	20041-41750	目盛マーク	1	1	
75	20050-41190	ウケイタ	2	2	
76	20041-31240	タネウケ	1	1	
77	20060-21080	補助ホッパー（ハシュ）	1	1	
78	20000-42560	化粧ナット	2	2	
79	20060-21090	フタ（P）	1	1	
80	-	ネームプレート	2	2	

図No	コード	名称	個数		備考
			THK-3005	THK-3015	
200	20000-41730	バネ組込六角ボルト	4	4	M6×12
201	20000-41740	バネ平組込六角ボルト	6	6	M6×10
202	20000-41760	バネ組込六角ボルト	4	4	M8×14
203	20000-41780	バネ平組込六角ボルト	2	2	M6×12
204	20000-42010	バネ平組込六角ボルト	4	4	M6×12
205	20000-41490	バネ組込ナベ小ネジ	4	4	M6×12
206	01000-00610	六角ボルト	3	3	M6×10
207	01000-00612	六角ボルト	14	14	M6×12
208	01000-00616	六角ボルト	1	1	M6×16
209	01000-00625	六角ボルト（半ネジ）	2	2	M6×25
210	01020-90610	チョウボルト	3	3	M6×10
211	01110-00412	十字穴付ナベ小ネジ	1	1	M4×12
212	01110-00612	十字穴付ナベ小ネジ	6	6	M6×12
213	01111-00510	十字穴付サラ小ネジ	2	2	M5×10
214	01113-00406	十字穴付タッピンネジ	2	2	M4×6
215	01114-00612	十字穴付トラス小ネジ	2	2	M6×12
216	01200-00403	六角ナット	1	1	M4
217	01200-00504	六角ナット	2	2	M5
218	01200-00605	六角ナット	8	8	M6
219	01200-00807	六角ナット	2	2	M8
220	01250-00606	座金付ナット	23	23	M6
221	01290-90600	チョウナット	2	2	M6
222	01010-10612	六角穴付ボルト	1	1	M6×12
223	01400-00510	バネザガネ	2	2	M5
224	01400-00615	バネザガネ	4	4	M6
225	01421-00610	ヒラザガネ	8	8	M6
226	01420-00608	ヒラザガネ	1	1	M6
227	01420-01016	ヒラザガネ	2	2	M10
228	01420-01223	ヒラザガネ	4	4	M12
229	01500-02515	割ピン	7	7	2.5×15
230	01500-03020	割ピン	4	4	3×20
231	01500-03025	割ピン	3	3	3×25
232	01501-00510	Rピン	1	1	φ5
233	01501-00818	Rピン	10	10	φ8
234	01501-00918	Rピン	2	2	φ9
235	01501-01223	Rピン	1	1	φ12
236	01114-00615	十字穴付トラス小ネジ	2	2	M6×15
237	01220-00604	六角ナット（3種）	2	2	M6

覆土ホッパー部パーツリスト

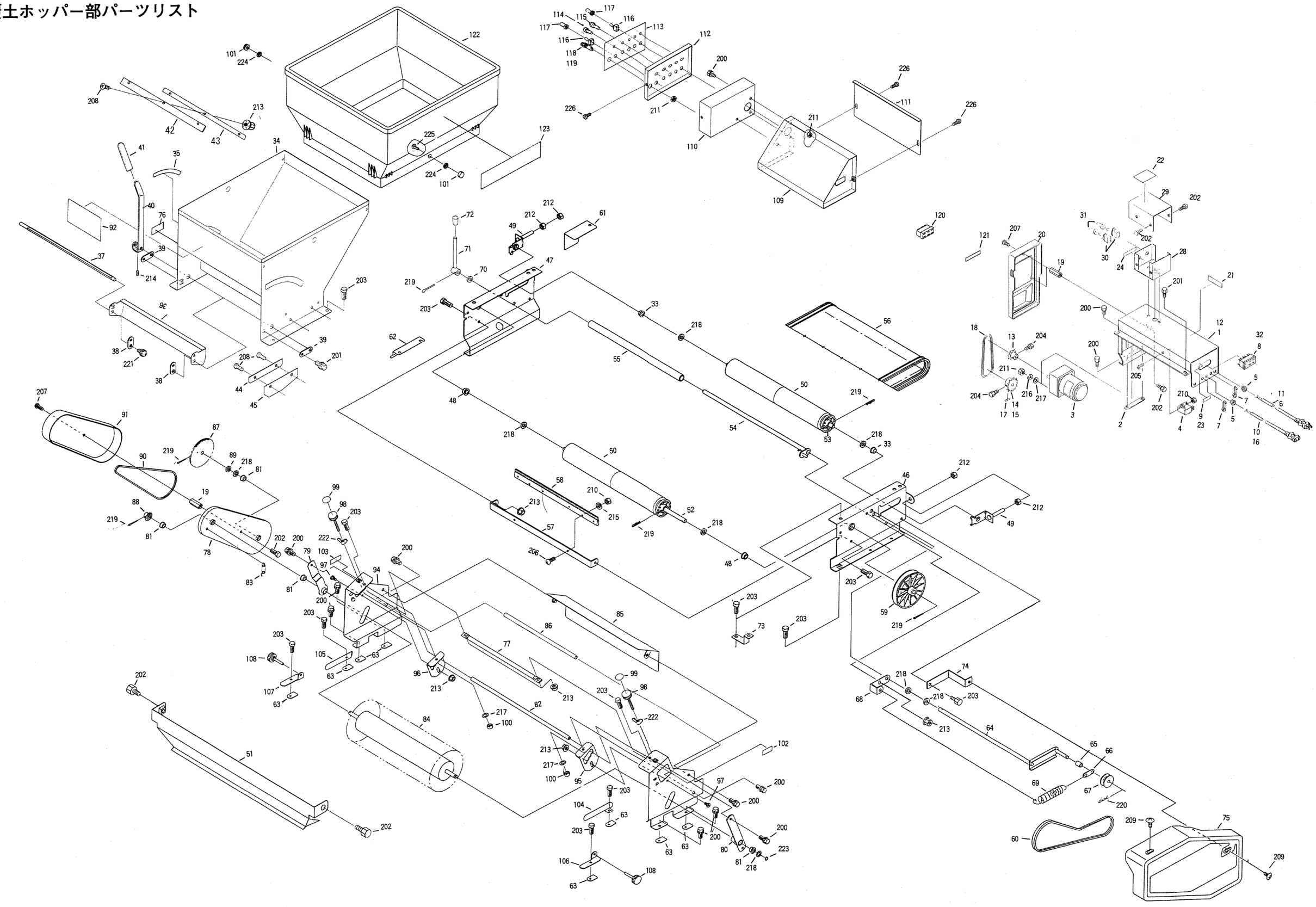

図No	コード	名称	個数 THK-3005	個数 THK-3015	備考
1	20060-21110	モーターベース完結	—	1	
2	20033-41010	オビナット	1	1	
3	20050-31420	ギヤードモートル	1	1	40W，1/36
4	20113-41150	コンデンサ	1	1	10μF
5	20208-48411	コードブッシュ	2	2	
6	20030-36113B	電源コード（B）	—	1	5m
7	20033-41400	コードクランプ	2	2	
8	00980-31010	コンント	—	1	
9	29202-41040	センサマーク	—	1	
10	00980-41650	電源コード（600）	—	1	ℓ＝600
11	00980-41370	電源コード（Q）	1	—	
12	20060-21120	モーターベース完結	1	—	
13	20208-43214	モータースプロケット（9T）	1	1	軸径φ12
14	20000-41720	スプロケット（16T）	1	1	軸径φ12
15	20000-41640	スプロケット（19T）	1	1	60Hz用
16	00980-41610	電源コード（モーター）	1	—	
17	20000-41770	表示ラベル（60Hz用）	1	1	
18	03003-41036	ローラーチェン	1	1	#410，36ℓ
19	20035-41160	支柱（A）	3	3	ℓ＝30
20	20035-21042	モーターカバー	1	1	
21	20000-41090	注意マーク	1	1	
22	20050-41610	注意マーク	1	—	
23	20060-41430	接続マーク（3）	1	—	
24	20050-41520	スイッチマーク	1	—	
25	20060-41220	中間コード（G）	1	—	
26	20060-41230	中間コード（H）	1	—	
27	20060-41240	中間コード（J）	1	—	
28	20060-31170	スイッチ取付板	1	—	
29	20060-41200	スイッチカバー	1	—	
30	20030-46119	スナップスイッチ	2	—	
31	20030-46120	ゴムキャップ	2	—	
32	29202-31050	ＡＣソケット	1	—	
33	20005-411	オイルレスベアリング	2	2	10×13
34	20048-21210	覆土ホッパー	1	1	
35	20048-41840	目盛マーク	1	1	
36	20048-31480	シャッター	1	1	
37	20048-41790	シャッター軸	1	1	
38	20048-41830	シャッタープレート	2	2	
39	20048-41800	シャッター軸板	2	2	
40	20048-41810	レバー	1	1	
41	20048-41820	レバーキャップ	1	1	
42	20133-41070	ゴムタレ（ウシロ）	1	1	
43	20126-41170	ゴム押エ（ウシロ）	1	1	
44	20048-42060	ゴム押エ（側板）	2	2	
45	20048-42070	タレゴム（側板）	2	2	
46	20048-31630	コンベアフレーム（左）	1	1	
47	20048-31640	コンベアフレーム（右）	1	1	
48	20208-41303	オイルレス軸受	2	2	10×15
49	20013-41109	ベルト張り金具	2	2	
50	20048-21120	ベルトローラー	2	2	

図No	コード	名称	個数 THK-3005	個数 THK-3015	備考
51	20048-31650	土反射板（フクド）	1	1	
52	20048-41620	駆動シャフト	1	1	
53	20048-41630	従動シャフト	1	1	
54	20048-41420	ベルト支エ	1	1	
55	20133-41020	ローラー	1	1	φ13×333
56	20048-21200	コンベアベルト（M）	1	1	
57	20133-31030	ブラシ取付金具	1	1	
58	20013-34204	ハケ完結	1	1	
59	20000-31020	φ100Ｖプーリー	1	1	
60	03511-00035	Ｖベルト	1	1	A-35
61	20035-41620	カバー（右）	1	1	
62	20048-31310	切リ欠キカバー	1	1	
63	20033-41020	マワリ止メナット（M6）	12	12	
64	20033-31070	テンションアーム	1	1	
65	20033-41140	カラー	1	1	
66	20030-45116	バネカケ板	1	1	
67	20000-41310	テンションプーリー	1	1	
68	20035-41260	バネカケ	1	1	
69	26901-42006	レバーバネ	1	1	
70	20005-419	丸　座	1	1	t4
71	20030-45115	レバー	1	1	
72	20030-44123	ニギリ	1	1	
73	20035-41030	カバー取付金具（A）	1	1	
74	20035-41180	カバー取付金具（C）	1	1	
75	20035-21021	カバー（フクド）	1	1	
76	20030-45117	クラッチ断続マーク	1	1	
77	20133-41210	連結アーム	1	1	
78	20048-31620	ブラシアーム（R）	1	1	
79	20048-42050	ブラシロッド（A）	1	1	
80	20060-41040	ブラシロッド（右）	1	1	
81	20000-41320	オイルレスベアリング	5	5	
82	20133-41200	ブラシ連結棒	1	1	
83	20050-41450	引張バネ	2	2	
84	20048-31600	回転ブラシＢ（床土）	1	1	
85	20048-31610	ブラシカバー	1	1	
86	20048-42200	ストッパーシャフト（N）	1	1	
87	20035-41020	スプロケット（42T）	1	1	
88	20035-41010	スプロケット（11T）	1	1	
89	20208-42303	スペーサー	1	1	t0.8
90	03003-25102	ローラーチェン	1	1	#25，102ℓ
91	20035-31110	チェーンカバー	1	1	
92	20060-31240	回転ブラシ調節マーク	1	1	
93	20048-31580	回転ブラシスタンド（L）	1	1	
94	20048-31590	回転ブラシスタンド（R）	1	1	
95	20060-31220	カキトリ調節板（左）	1	1	
96	20060-31230	カキトリ調節板（右）	1	1	
97	20007-409	段付ネジ	2	2	
98	20050-41320	調節ネジ	2	2	M6×60
99	20035-41360	調節目盛	2	2	
100	20133-41220	ロックナット	2	2	M6

図No	コード	名称	個数 THK-3005	個数 THK-3015	備考
101	20000-42560	化粧ナット	2	2	
102	20060-41270	カキトリマーク（左）	1	1	
103	20060-41280	カキトリマーク（右）	1	1	
104	20060-41100	箱ガイド（左）	1	1	
105	20060-41110	箱ガイド（右）	1	1	
106	29224-41330	ガイドスタンド（左）	1	1	
107	29224-41340	ガイドスタンド（右）	1	1	
108	20113-41170	調節ネジ	2	2	M6×40
109	20060-21070	スイッチボックス（A）	—	1	
110	20060-31430	スイッチボックス（B）	—	1	
111	20060-31330	カバー	—	1	
112	20060-31420	スイッチ取付板	—	1	
113	20060-31410	操作ボックスラベル	—	1	
114	00980-41360(A)	ネオンブラケット（A）	—	1	
115	00980-41360(B)	ネオンブラケット（B）	—	1	
116	20030-46119	スナップスイッチ	—	5	
117	20030-46120	ゴムキャップ	—	5	
118	20224-41420	ヒューズホルダー	—	1	
119	08100-00007	ヒューズ（7A）	—	1	
120	20060-31350	ＡＣソケット（B）	—	1	
121	20060-41370	接続マーク	—	1	
122	20059-21020	補助ホッパー	1	1	
123	-	ラインマーク	2	2	

図No	コード	名称	個数 THK-3005	個数 THK-3015	備考
200	20000-41730	バネ組込六角ボルト	14	21	M6×12
201	20000-41780	バネ平組込六角ボルト	6	6	M6×12
202	01000-00610	六角ボルト	11	5	M6×10
203	01000-00612	六角ボルト	15	15	M6×12
204	01010-10612	六角穴付ボルト	2	2	M6×12
205	01110-00412	十字穴付ナベ小ネジ	1	1	M4×12
206	01110-00416	十字穴付ナベ小ネジ	2	2	M4×16
207	01110-00610	十字穴付ナベ小ネジ	3	3	M6×10
208	01110-00612	十字穴付ナベ小ネジ	7	7	M6×12
209	01114-00612	十字穴付トラス小ネジ	2	2	M6×12
210	01200-00403	六角ナット	3	3	M4
211	01200-00605	六角ナット	4	7	M6
212	01200-00807	六角ナット	4	4	M8
213	01250-00606	座金付ナット	15	15	M6
214	01360-00612	六角穴付止ネジ	1	1	M6×12
215	01400-00410	バネザガネ	2	2	M4
216	01400-00615	バネザガネ	4	4	M6
217	01421-00610	ヒラザガネ	10	10	M6
218	01420-01016	ヒラザガネ	11	11	M10
219	01500-03025	割ピン	6	6	3×25
220	01501-00510	Ｒピン	1	1	φ5
221	20000-42170	バネ平組込十字穴付ナベ小ネジ	2	2	M4×8
222	01290-90600	チョウナット	2	2	M6
223	02100-01010	Ｃ型止メ輪	1	1	軸用10
224	01220-00604	六角ナット（３種）	2	2	M6
225	01114-00615	十字穴付トラス小ネジ	2	2	M6×15
226	20000-42240	十字穴付バインド小ネジ	—	4	M5×10

灌水，スミトリパーツリスト

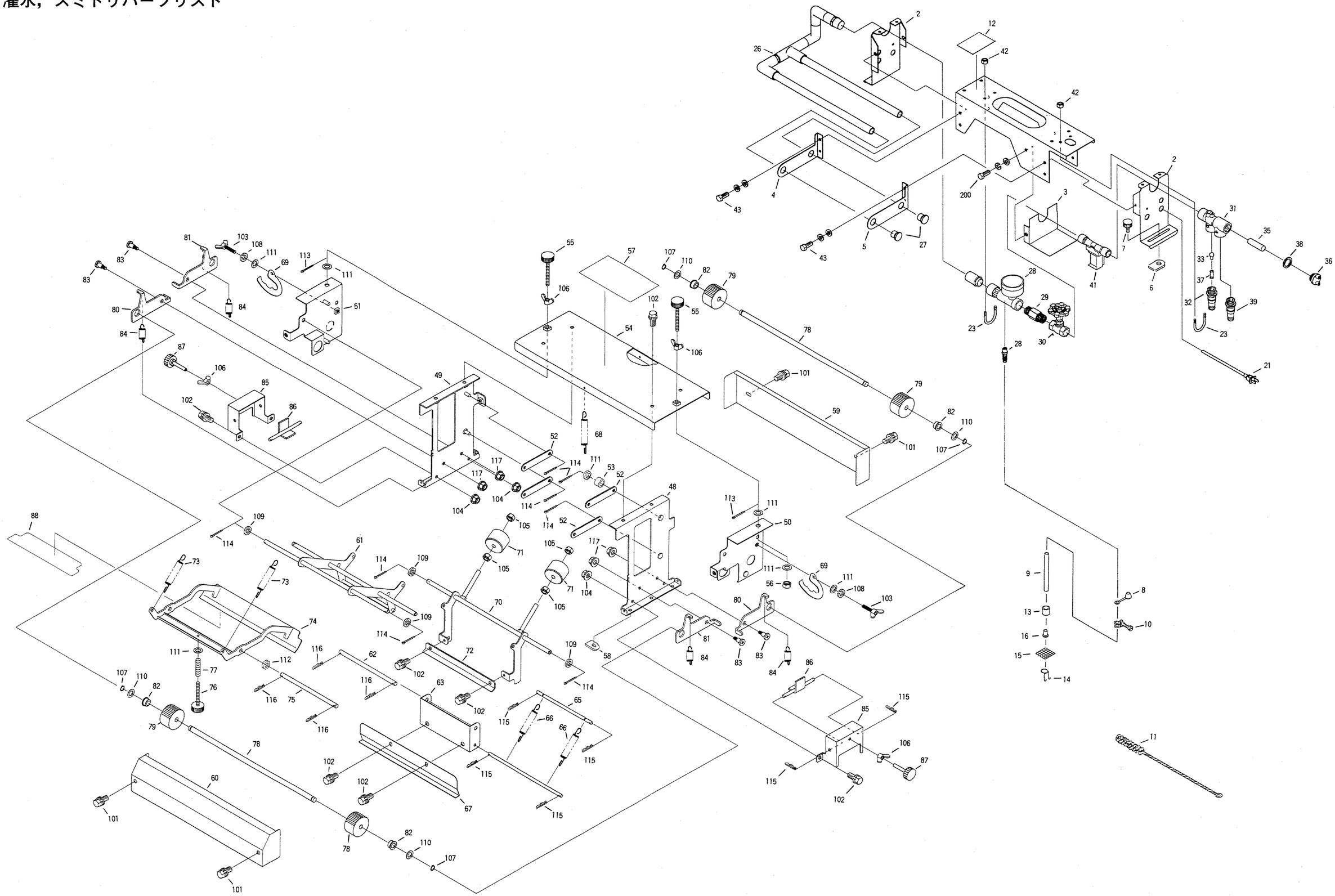

図No	コード	名称	個数 THK-3005	個数 THK-3015	備考
1	20048-21220	カンスイ天板	1	1	
2	20048-31670	カンスイ側板	2	2	
3	20048-42090	カバー	1	1	
4	20050-41650	アーム（K-30）R	1	1	
5	20050-41660	アーム（K-30）L	1	1	
6	20033-41020	マワリ止メナットM6	2	2	
7	20000-41910	化粧ネジ	2	2	M6×10
8	20041-41270	ゴムキャップ	1	1	
9	06600-00920	ビニールホース	1	1	φ9×12×2000
10	06710-11200	ホースバンド	1	1	φ12
11	20000-31070	ノズルブラシ	1	1	
12	20050-41671	灌水メイバン	1	1	
13	20050-41150	ウエイト	1	1	
14	20050-41160	クリップ	1	1	
15	20041-41240	アミ	1	1	
16	20041-41680	フランジブッシュ	1	1	
17	06710-11900	ホースバンド	1	1	φ19
18	06710-12500	ホースバンド	1	1	φ25
19	06710-12000	ホースバンド	1	1	φ20
20	06600-01550	ビニールホース	1	1	φ15×φ18×500
21	00980-41630	電源コード（カンスイ）	1	1	
22	00980-41620	中間コード（V）	1	1	
23	29202-41030	Uボルト	2	2	
24	20225-41330	コードブッシュ	1	1	
25	20033-41400	コードクランプ	1	1	
26	20050-31470	灌水ノズル	1	1	
27	20208-45316	ゴム栓	2	2	
28	20050-B0030	吸込ノズル仕組	1	1	K25N
29	20048-42100	六角ニップル	1	1	1/2
30	20041-41250	グローブバルブ	1	1	1/2
31	20041-31370	減圧弁本体	1	1	
32	20041-41460	バネ受ケ	1	1	
33	20041-41470	ゴムボール	1	1	
34	20041-41480	パッキン	1	1	
35	20041-41490	ストレーナー	1	1	
36	20041-41500	キャップ	1	1	
37	00931-40020	圧縮バネ	1	1	
38	04100-42124	Oリング	1	1	
39	20000-41680	ホースノズル（A）	1	1	
40	20000-41850	段付ホースノズル	1	1	
41	29202-41170	ウォーターバルブ	1	1	
42	01280-00504	六角袋ナット	4	4	M5
43	20000-41780	バネ平座金組込六角ボルト	6	6	M6×12
44					
45					
46					
47					
48	29224-31152	サイドスタンド（L）	1	1	
49	29224-31162	サイドスタンド（R）	1	1	
50	29224-21060	高サ調節板（L）	1	1	

図No	コード	名称	個数 THK-3005	個数 THK-3015	備考
51	29224-21070	高サ調板（R）	1	1	
52	29224-41560	リンクプレート	4	4	
53	20304-41230	カラー	8	8	L＝3
54	29224-31190	スミトリベース	1	1	
55	29224-41580	調節ネジ	2	2	M6×60
56	20133-41220	ロックナット	4	4	M6
57	29224-31201	取扱ラベル	1	1	
58	20033-41020	マワリ止メナット	4	4	M6
59	29224-31260	カバー（前）	1	1	
60	29224-31270	カバー（後）	1	1	
61	29224-31171	スミトリアーム（後）	1	1	
62	29224-41520	ピン（φ8×157）	1	1	
63	29224-41481	スミ押シヒンジ（後）	1	1	
64	29224-41500	バネカケピンB	1	1	
65	29224-41511	バネカケピンC	1	1	
66	00930-40048	引張バネ	2	2	
67	29224-41460	スミ押シ板（後）	1	1	
68	00930-40049	引張バネ	1	1	
69	29224-41640	カキトリ調節座	2	2	
70	29224-31240	スミトリアーム（前A）	1	1	
71	29224-41650	ウエイト	2	2	
72	29224-41660	ストッパー連結金具	1	1	
73	20108-44120	スプリング	2	2	
74	29224-31250	スミトリアーム（前B）	1	1	
75	29224-41670	スミトリアームピン（前）	1	1	
76	20113-41170	調節ネジ	1	1	M6×40
77	00931-40008	圧縮バネ	1	1	
78	29224-41550	ローラーシャフト	2	2	10×356
79	20004-409	搬送ゴムローラー	4	4	10用
80	29224-41531	ローラーアーム（L）	2	2	
81	29224-41541	ローラーアーム（R）	2	2	
82	20208-41303	オイルレス軸受	4	4	
83	20030-45128	段付ネジ（B）	4	4	
84	00930-40038	引張バネ	4	4	
85	29224-31141	調節ネジブラケット	2	2	
86	29224-41441	調節アングル	2	2	
87	20000-42540	ノブボルト	2	2	M6×30
88	29224-41680	テープ	1	1	
89					
90					
91					
92					
93					
94					
95					
96					
97					
98					
99					
100					

図No	コード	名称	個数		備考
			THK-3005	THK-3015	
101	20000-41740	バネ組込六角ボルト	4	4	M 6 ×10
102	20000-41780	バネ平座金組込六角ボルト	16	16	M 6 ×12
103	01020-90610	チョウボルト	2	2	M 6 ×10
104	01200-00605	六角ナット	4	4	M 6
105	01200-00807	六角ナット	4	4	M 8
106	01290-90600	チョウナット	4	4	M 6
107	02100-01010	C型止メ輪	4	4	軸用10
108	01400-00615	バネザガネ	2	2	M 6
109	01420-00812	ヒラザガネ	4	4	M 8
110	01420-01016	ヒラザガネ	4	4	M10
111	01421-00610	ヒラザガネ	12	12	M 6
112	01421-00816	ヒラザガネ	2	2	M 8
113	01500-02015	割ピン	2	2	2×15
114	01500-02515	割ピン	8	8	2.5×15
115	01501-00510	Rピン	8	8	φ5
116	01501-00818	Rピン	4	4	φ8
117	01250-00606	座金付ナット	4	4	M 6
118					
119					
120					
121					
122					
123					
124					
125					
126					
127					
128					
129					
130					
131					
132					
133					
134					
135					
136					
137					
138					
139					
140					
141					
142					
143					
144					
145					
146					
147					
148					
149					
150					