取扱説明書

播種機

THK6250

当製品を安全に、また正しくお使いいただくために必ず本取扱説明書をお読みください。誤った使い方をすると、事故を引き起こすおそれがあります。
お読みになった後も必ず製品に近接して保存してください。

播種機 THK6250 をお買い上げいただき、
ありがとうございます。

はじめに

- この取扱説明書は、**播種機 THK6250** の取扱方法と使用上の注意事項について記載してあります。**ご使用の前には必ず、この取扱説明書を熟知するまで**お読みの上、正しくお取扱いただき最良の状態でご使用ください。
- お読みになった後も**必ず製品に近接して保存**してください。
- 製品を貸与または譲渡される場合は、この取扱説明書を製品に添付してお渡しください。
- この取扱説明書を紛失または損傷された場合、速やかに当社にご注文ください。
- なお、品質・性能向上あるいは安全上、使用部品の変更を行うことがあります。その際には、本書の内容及び写真・イラストなどの一部が、本製品と一致しない場合がありますので、ご了承ください。
- ご不明なことやお気付きのことがございましたら、お買い上げいただきましたお店、またはお近くの特約店・販売店・ＪＡにご相談ください。
- ⚠印付きの下記マークは、安全上特に重要な項目ですので、必ずお守りください。

⚠ **警告**	その警告文に従わなかった場合、死亡または重傷を負う危険性がある物を示します。
⚠ **注意**	その警告文に従わなかった場合、ケガを負うおそれのあるものを示します。

- この取扱説明書には安全に作業していただくために、安全上のポイント**「安全に作業をするために」**を記載してあります。ご使用前に必ずお読みください

目　　次

１．安全に作業をするために･････････････････３～６

２．安全銘板の貼り付け位置･････････････････７

３．本製品の使用目的について･････････････････７

４．各部の名称･･････････････････････････････８

５．仕　　様･･････････････････････････････９

６．組立要領･･････････････････････････････１０～１４

７．運転及び操作･･････････････････････････１５～１６

８．調整･･････････････････････････････････１７～２２

９．点検・整備及び保管上の注意･･････････････２３～２４

１０．　故障の診断と処置 ･･････････････････２５～２７

1. 安全に作業をするために

ここに記載されている注意事項を守らないと、
死亡を含む障害や事故、機械の破損が生じるおそれがあります。

⚠ 警告　**子供を近づけない**

子供には充分注意し、近づけないようにしてください。

【守らないと】
障害事故を引き起こすおそれがあります。

⚠ 警告　**電機部品・コードを必ず点検**

配線コードが他の部品に接触していないか、被覆のはがれや
接触部のゆるみがないかを毎日作業前に点検してください。

【守らないと】
ショートして、火災事故を起こすおそれがあります。

⚠ 警告　**２人以上で作業をする時は、お互いに合図しながら機械を始動する**

【守らないと】
思わぬ事故になることがあります。

⚠ 警告　**点検・整備時には必ず電源を「OFF」にし、差込みプラグを抜く**

点検・整備は、必ず電源スイッチを「OFF」にし、
差込みプラグを抜いてから行ってください。

【守らないと】
思わぬ事故を引き起こすおそれがあります。

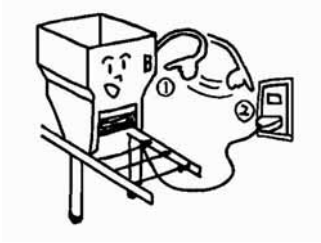

⚠ 注意　**使用前に取扱説明書を必ず読む**

使用前に取扱説明書をよく読んで、安全で正しい作業をしてください。

【守らないと】
傷害事故や機械の破損を引き起こします。

⚠ 注意　**こんな時は作業しない**

- 過労・病気・薬物の影響、その他の理由により作業に集中できない時。
- 酒を飲んだ時
- 妊娠している時
- 18 才未満の人

⚠ 注意　**作業に適した服装をする**

はちまき・首巻き・腰タオルは禁止です。

作業に適した、だぶつきの無い服装をしてください。

【守らないと】
機械に巻き込まれたりするおそれがあります。

⚠ 注意　**点検・整備を行う**

機械を使用する前と後には必ず点検・整備をしてください。

【守らないと】
事故・ケガ、機械の故障を招くおそれがあります。

⚠ 注意　**電源は単相１００Ｖ／□Ａ専用コンセントに接続する**

また、たこ足配線はおやめください。

【守らないと】
火災事故の原因となります。

⚠ 注意　**作業中停電した場合は、必ず電源スイッチを切る**

【守らないと】
通電時、急に回りだし思わぬ傷害事故を起こします。

⚠ 注意　**作業を中断・修了した場合は、必ず電源スイッチを切る**

【守らないと】
ショートして、火災の原因になることがあります。

⚠ 注意　**カバー類は必ず取り付ける**

点検・整備などで取り外したカバー類は、必ず取り付けてください。

【守らないと】
機械に巻き込まれて、傷害事故を引き起こすおそれがあります。

⚠ 注意　**機械を他人に貸す時は、取扱方法を説明する**

取扱方法をよく説明し、使用前に「取扱説明書」を必ず読むように指導してください。

【守らないと】
傷害事故や、機械の破損を招くおそれがあります。

⚠ 注意　**機械の改造禁止**

純正部品や指定以外のアタッチメントを取り付けないでください。
また、改造はしないでください。

【守らないと】
事故・ケガ、機械の故障を招くおそれがあります。

⚠ 注意　**後始末を忘れずにする**

長時間使用しない時は、差込みプラグをコンセントから抜いてください。

【守らないと】
火災事故や、感電故障を招くおそれがあります。

2. 安全銘板の貼り付け位置

安全に作業をしていただくために安全銘板の貼り付け位置を示したものです。
安全銘板は常に汚れや破損のないように保ち、もし破損・紛失した場合は、新しい物に貼り直してください。

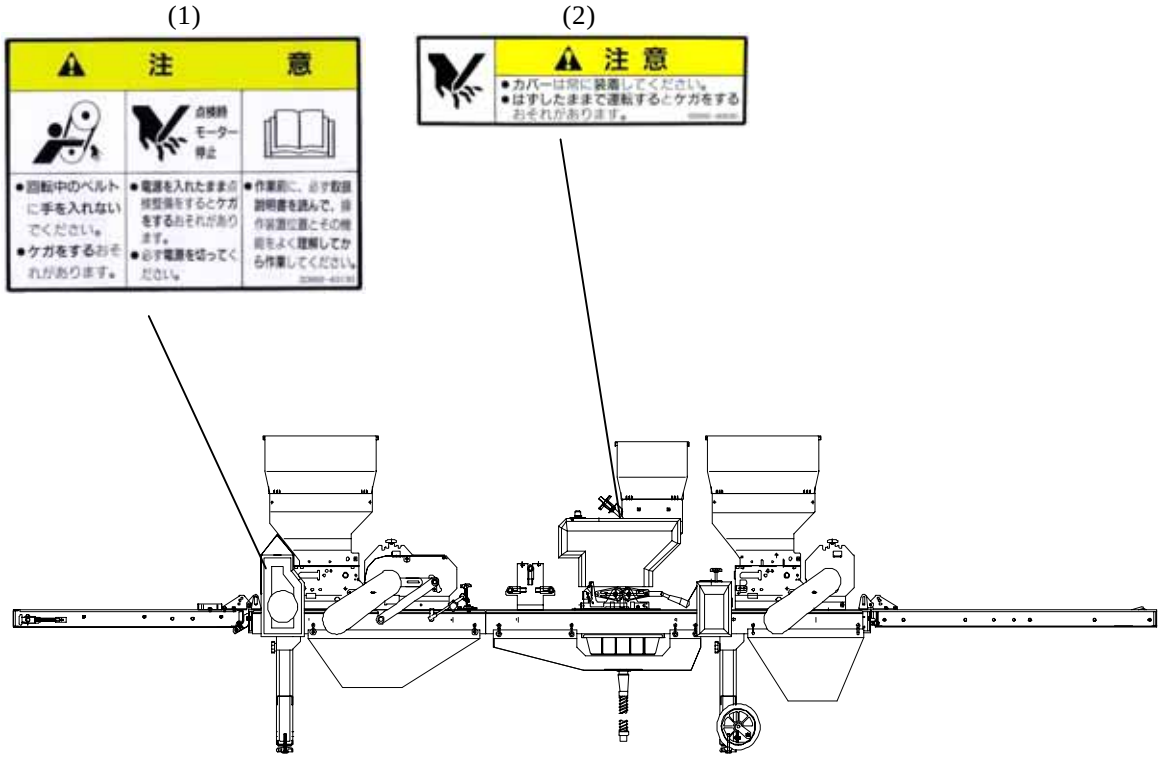

紛失または破損された場合には、当社へ下記の表を参考にご注文ください。

No	部品番号	部品名称
(1)	00992－40130	注意ラベル　CL-10
(2)	00992－40040	注意ラベル　CL-3

3. 本製品の使用目的について

本製品は、育苗箱への土入れ・播種・覆土の作業機としてご使用ください。
目的以外の作業や改造などは、決してしないでください。

4. 各部の名称

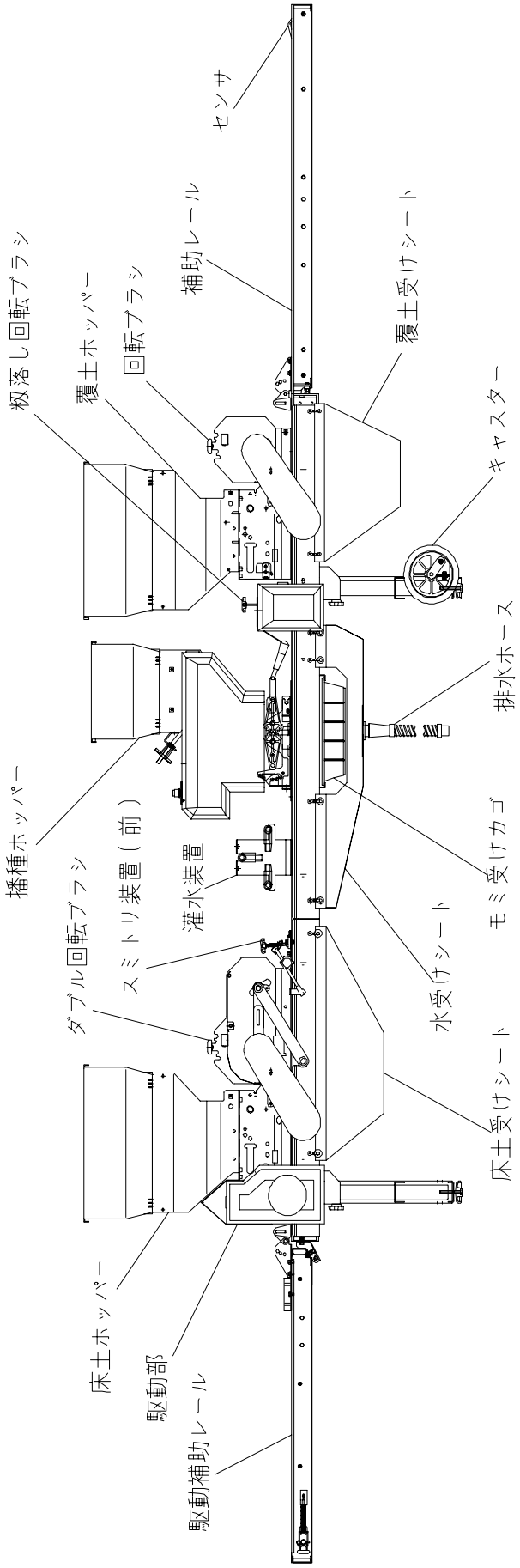
センサ
補助レール
覆土受けシート
籾落し回転ブラシ
覆土ホッパー
回転ブラシ
キャスター
排水ホース
播種ホッパー
スミトリ装置（前）
灌水装置
モミ受けカゴ
ダブル回転ブラシ
水受けシート
床土受けシート
床土ホッパー
駆動部
駆動補助レール

5.仕　　様

型　　式		THK6250
機体寸法	全長	4,245㎜
	全幅	540㎜
	全高	1,100㎜
重　　量		112kg
動　　力	搬送	40W／100V
	播種	40W／100V 可変速モーター
ホッパー容量	床土	52 ㍑
	播種	26 ㍑
	覆土	52 ㍑
灌　水　量		0.8～1.5 ㍑／箱
播種量の調節		可変速モーター及びスプロケットの掛け換えにより播種ローラーの回転数を無段階に可変
播種量(催芽籾)		80～245g／箱（120～370㎖／箱）
床　土　量		2.4～4.0 ㍑／箱（15～25㎜ 厚）
覆　土　量		0.5～1.5 ㍑／箱（3～9㎜ 厚）
土均し方法		ダブル回転ブラシ
能　　力（50Hz,60Hz）		200・250・300 箱／時 （スプロケット組換えにより３段階。出荷時は 250 箱/時）

★本製品は 50Hz 地区 250 箱/時に組付けてあります。

6.組　立　要　領

6．1　脚の組立

（1） 折りたたまれている脚を立てて、六角ボルトでしっかりと固定してください。
（2） 付属のノブボルトで固定してください。

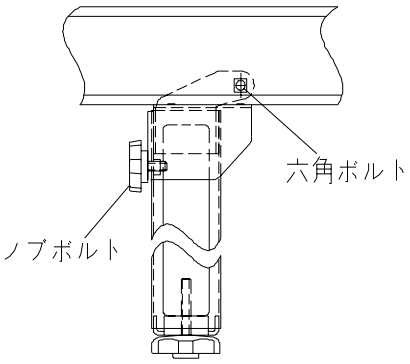

6．2　補助レールの組立

（1） 補助レールを連結し、R ピンで抜けないようにしてください。

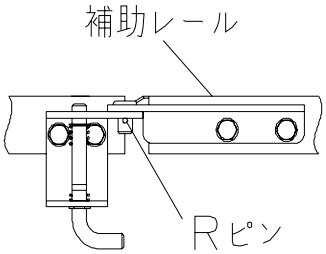

6．3　把手の組立

V ベルトが把手の上になるように、六角ボルトで把手を固定してください。

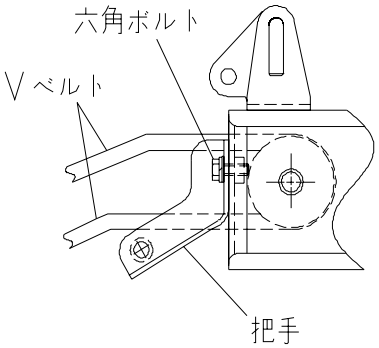

6．4　駆動補助レールの組立

（1）把手の付いている方に駆動補助レールを連結し、R ピンで抜けないようにしてください。
（2）調節ネジで駆動補助レールの水平を調節してください。

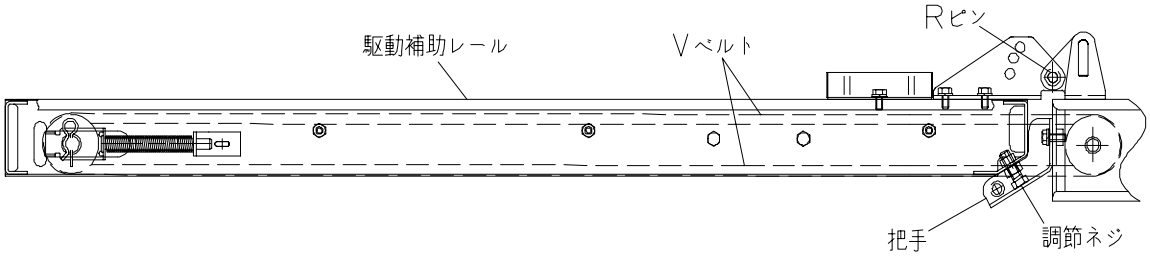

6.5　センサコードの接続

補助レール先端にあるセンサから出ているセンサコードと本体側のセンサ中継コードを接続してください。

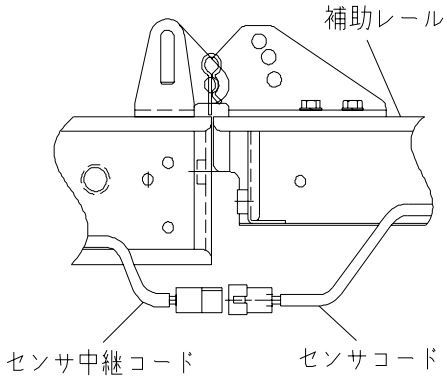

6.6　シート及びモミ受けカゴの組立

（1）各シート（土受けシート、覆土受けシート、水受けシート）にある穴をフックに引っ掛けてください。
（2）排水ホースを取付けてください。
（3）モミ受けカゴを差し込んでください。

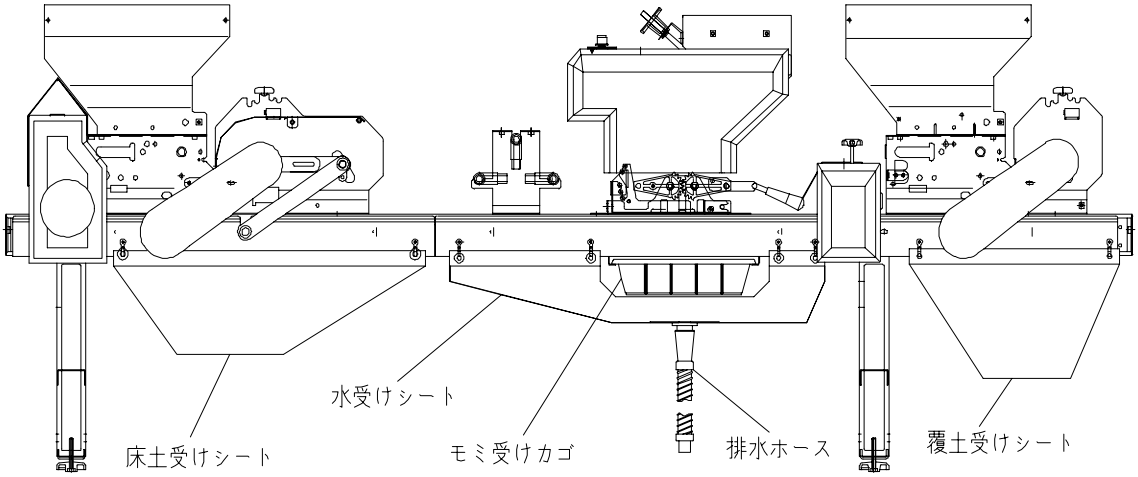

6.7　播種部の組立

（1）あらかじめレールに取付けてあるスタンドガイドに、播種部のピンが入るようにセットしてください。
（2）フックを掛けて播種部が外れないようにしてください。
（3）播種部を取り外す場合は、フックを解除してから行ってください。
（4）配線は、駆動部の播種用コンセントにつないでください。その際、コードは、シート用のフックに入れてブラブラしないようにしてください。

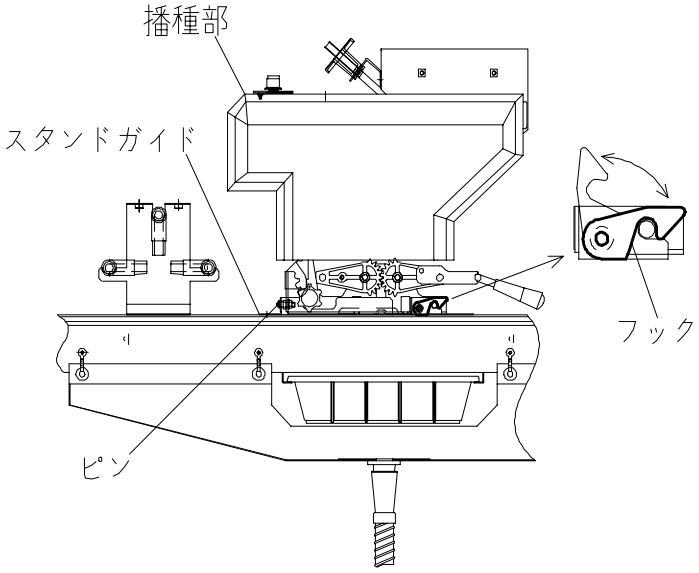

6．8　ホースの接続

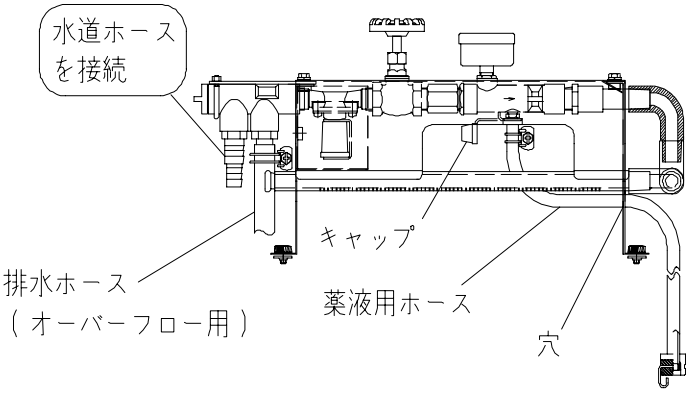

（1）図の左側のノズルに水道からのビニールホースを接続してください。
（2）オーバーフローした水は、図の右側のホースノズルから出てくるので、ビニールホース（500mm）を接続して水受けの中へ入れてください。
（3）薬液を行う場合は、キャップを外し、薬液用のホースを接続してください。その際、サイド板に穴があるので、そこから通すようにしてください。
（4）薬液を行わない場合は、必ずキャップをしてください。

6．9　補助ホッパーの組立

床土部と覆土部に大きい方の補助ホッパーを、播種部には小さい方の補助ホッパーを挿入し、付属のネジと化粧ナットで固定してください。　透明フタは覆土ホッパーの土が播種ホッパーに入らないようにするための物です。補助ホッパーの上からかぶせてください。
（取付け場所は「4.各部の名称」を参照ください）

6．10 モミ受けシートの組立

モミ受けシートをレールストッパーボルトに引っ掛けてください。

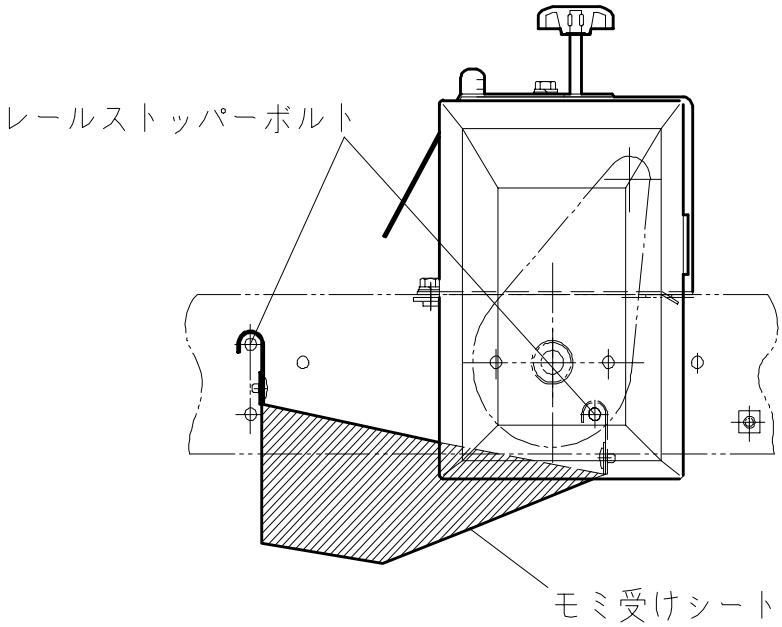

6．11　能力の切換え

＜駆動部＞

モーター側のスプロケットは 10T のままで、従動側のスプロケットを交換します。

（1）Tネジを緩めテンションアームを動かして、ローラーチェーンを緩めてください。

（2）R ピンを抜き、従動スプロケットをお好みの能力用のスプロケットに交換してください。（交換用スプロケットは駆動部カバーに取付けてあります）

	200 箱/時	250 箱/時	300 箱/時
50Hz	18T	15T	13T
60Hz	22T	18T	15T

（3）テンションアームでローラーチェーンを張り、T ネジで固定してください。　{チェーンの張りは中央を指で軽く（500gf 位）内外に引っ張ったとき、たわみが 10mmになるようにしてください}

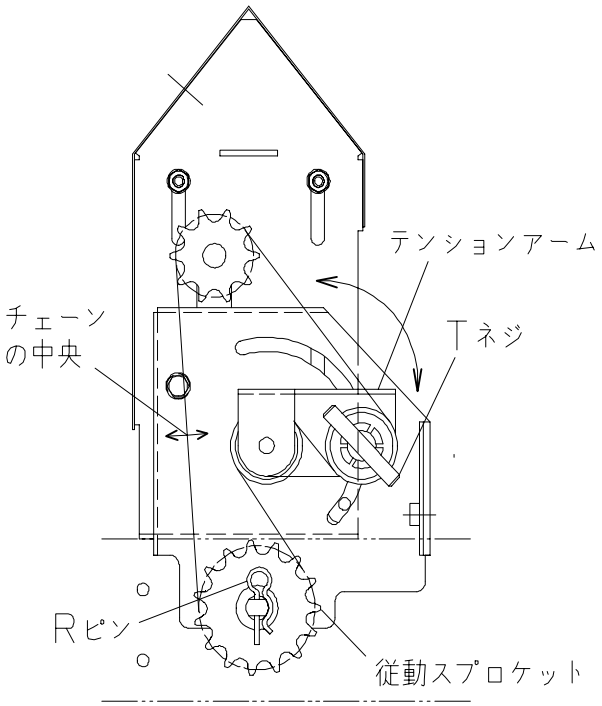

＜播種部＞

（4）本機の能力に合うように、能力用スプロケットを交換してください。

能力（箱/時）	スプロケット
200	60T
250	50T
300	42T

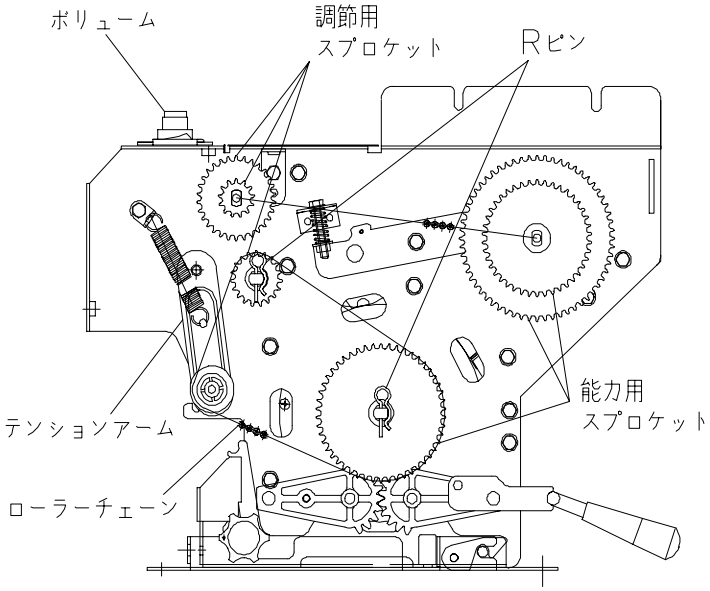

＜潅水部＞

（5）本機の能力に合うように、ノズルを交換してください。

250 と 300 箱/時の場合は、出荷時のままノズル２本で使用してください。

200 箱/時の場合は、70 穴のノズルでない方を取り外し、代りに付属のビニールパイプとゴム栓を差し込んでください。

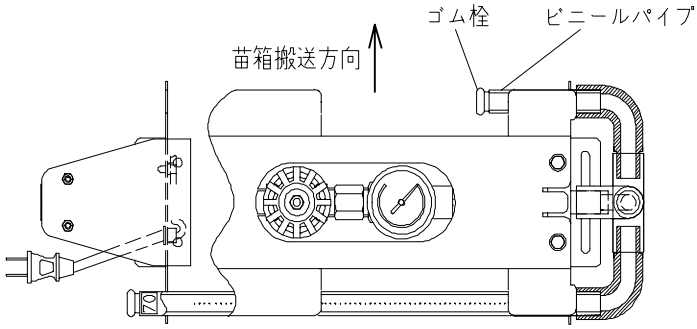

6．12　キャスターの組立

キャスターを付属の六角ボルトと六角ナットで
脚に固定してください。

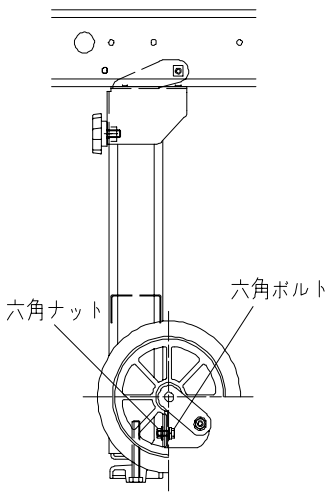

6．13　後潅水への組換え

（1） 水受けシートが付いたままレールカバーを外してください。
（2） 播種ホッパーをいったん本体から取り外してください。（取り外し方は「6.7 播種部の組立」を参考に逆の手順で外れます）
（3） スタンドガイドを 190mm手前に組換えてください（M6 のネジ穴があります）
（4） 潅水装置を図の位置に組換えてください。
（5） 播種ホッパーをスタンドガイドに取付けてください。
（6） カゴ取付金具を同じく 190mm手前に組換えてください。（φ7 穴が明いています）
（7） レールカバーを、水受けシートを付けたまま１８０度反対にして取付けてください。

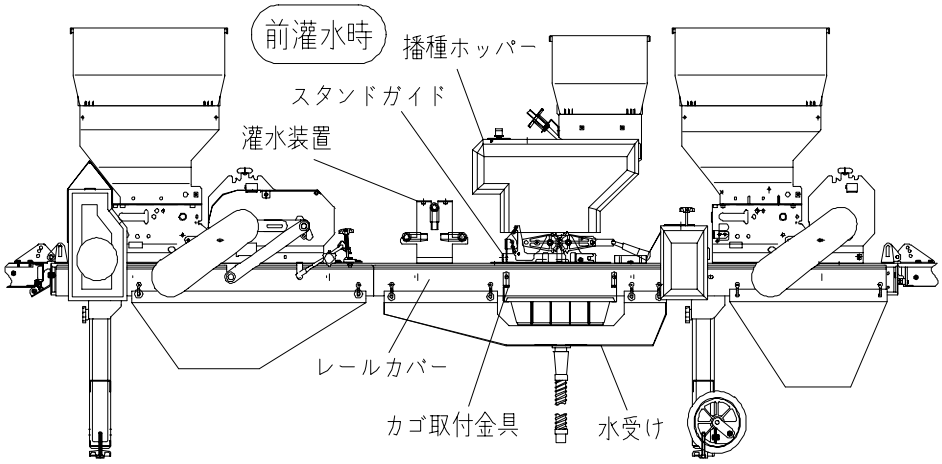

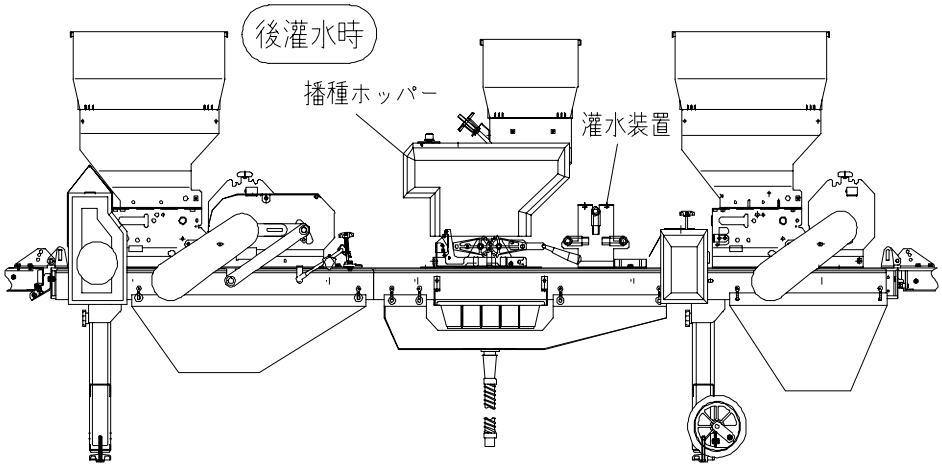

7. 運転及び操作

7．1　運転前の準備

（1） 種もみの処理

- 種もみはゴミやボウ、枝梗を取り除き、育苗方法に従って、塩水選、消毒、浸種、芽出しを行ってください。　尚、**ボウ、枝梗は播種ムラの原因になるので特に注意して取り除いてください**。
- 種もみは「はとむね」位に芽出しをして、芽が伸びすぎないよう注意してください。又、手に付かない程度に陰干しをして、種もみの水分を十分切ってから播種してください。　**種もみの水切りが完全でなかったり、芽が伸びすぎていると「播種ムラ」の原因**になります。

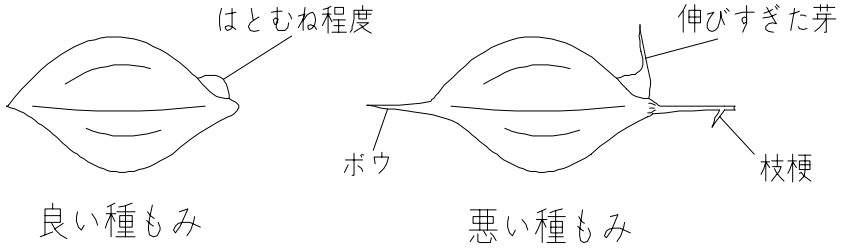

（2） 土の処理

- 本製品は潅水から播種までの距離を短く設定しているので、**床土は浸透性の良い土**をご使用ください。
- 床土に使用する土は 5mm目のフルイを通したものを使用し、床土の水分は、片手でかるく握って開いた時にかたまり、指で触るとすぐ崩れる程度にしてください。
- 水分の多い土は、ブリッジ（土がホッパーから出てこないこと）の原因となるので、特に注意してください。
- 覆土に使用する土は、よく乾燥していて４mm目のフルイを通したものをしようしてください。

（3） 本機の設置

平らな場所を選び、全体が水平になるように脚の高さ調節ボルトで調節してください。

（注意）設置が悪いと苗箱が片寄り、「**播種ムラ**」、「**潅水ムラ**」等の原因になる場合もあるので、特に注意してください。

（4） 育苗箱

- 育苗箱はできるだけ同じ種類のもので、「**ソリ**」、「**ネジレ**」のない箱を使用してください。
- 育苗箱の種類が同じものでない場合は、箱の高さで選別してください。（**箱の高さが異なると本機の再調整が必要**になります）

７．２　運転

各スイッチの操作

（１）播種部から出ているコードを駆動部にある播種用のコンセントに差し込んでください。
（２）駆動部から出ているコードを AC100V の電源に差し込んでください。
（３）「メインスイッチ」を「ON」にしてください。搬送ゴムローラー、回転ブラシ、籾落しブラシが回ります。
（４）「カンスイ」のスイッチを「ON」にしてください。電磁弁が作動し水が流れ、潅水できます。
（５）「播種部」のスイッチを「ON」にしてください。播種ローラーが回り播種できます。
（６）本機の最後尾にある「センサ」を苗箱が押すと、全てが停止します。苗箱を取り出すとまた動き出します。
（７）「メインスイッチ」を「OFF」にすると、全てが停止します。
（８）ミニコンをセットして使用する場合は、ミニコンから出ているコードを駆動部にある「予備１」のコンセントに差し込んでください。　「メインスイッチ」を「ON」にし、「予備 1」のスイッチを「ON」にするとミニコンが動きます。その時ミニコン本体のスイッチは「ON」にしてください。
（９）苗箱供給機は本機に接続しないで直接 AC100V の電源に接続してください。

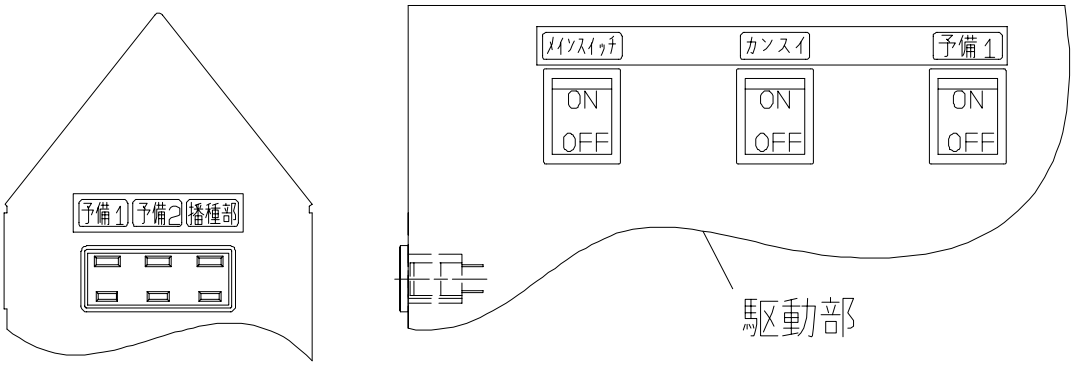

8. 調整

警告　**調節はメインスイッチを切り、電源コードをコンセントから抜いて行ってください。**

8．1　ダブル回転ブラシの調節

育苗箱の種類によって箱の高さが異なります。ご使用になる箱に合わせてください。

（1）調節バーが回転ブラシスタンドの「0」の位置にあることを確認してください。
（2）育苗箱の上面と回転ブラシBのスキマが「0」になるように調節ボルトで合わせてください。
（3）調節バーを移動してお好みのカキトリ量に合わせてください。

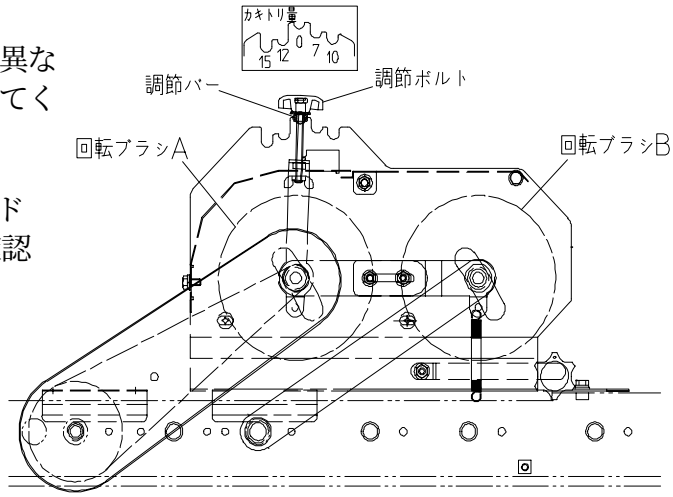

8．2　回転ブラシ（覆土）の調節

（1）調節バーが回転ブラシスタンドの「0」の位置にあることを確認してください。
（2）育苗箱の上面より 1～2mm下げた位置に回転ブラシがくるように調節ボルトで合わせてください。

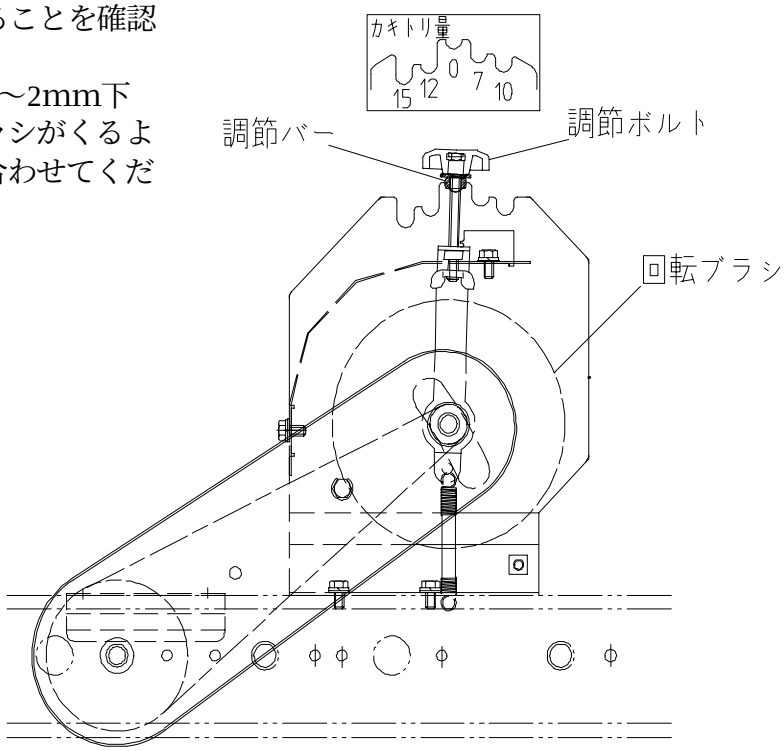

8．3　スミ取り装置（前）の調節

これは育苗箱の前側の隅を取る装置です。　箱の種類によって高さが異なります。
ご使用する箱に合わせてください。

（1）高さ調節金具の一番高い所にスミ押し金具の調節ボルトが乗っていることを確認してください。
（2）育苗箱の上面とスミ押し金具の先端のスキマが「0」になるように調節ボルトで合わせてください。
（3）カキトリ調節座を回すと「7mm」、「10mm」、「12mm」カキトリにセットされ、解除すると「15mm」カキトリになります。
（4）箱ガイドを調節ボルトで育苗箱に合わせ、スミ押し金具が箱の中に入るように調節してください。

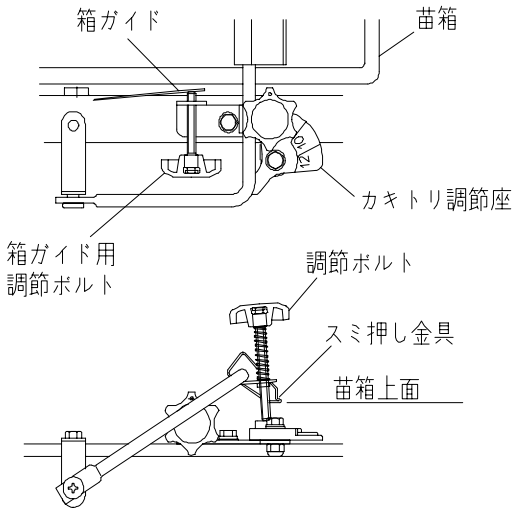

8．4　床土・覆土量の調節

（1）床土量の調節は調節ノブを回して合わせてください。
（2）覆土は粘質な土を避け、乾いた土を使って種もみがかくれる程度に行ってください。

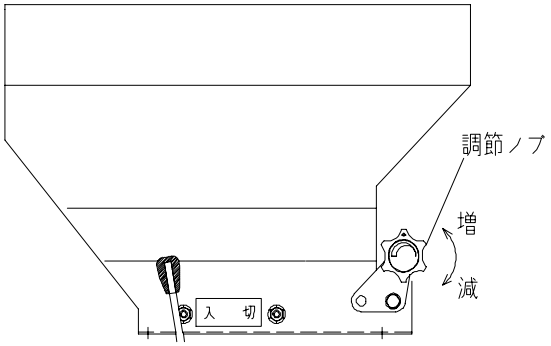

8．5　箱ガイドの調節

播種部に付いている箱ガイドは、調節ボルトで育苗箱が中心にくるように調節してください。
（注意）育苗箱が引っ掛からないように、スキマ（3～5mm）を持たせてください。

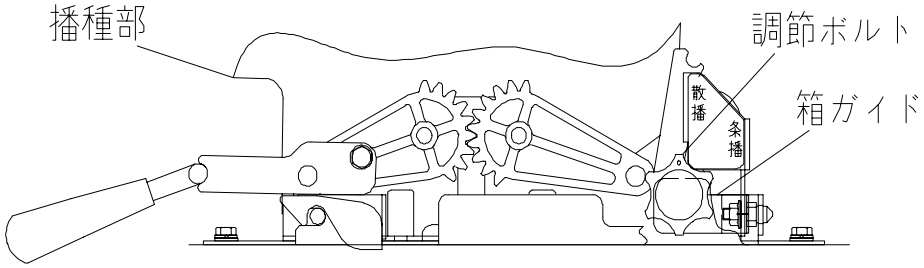

8．6　播種ホッパーの高さ調節

育苗箱の高さに応じてホッパーの高さを 35、40、45mmの３段階に調節することができます。
＜散播＞

（1） レバーを動かしてストッパーを好みの高さに合わせてください。　フリーの状態は35mmになります。

（注意）育苗箱の高さに対して必要以上高くすると、播種精度に影響します。箱に合わせた調節をしてください。

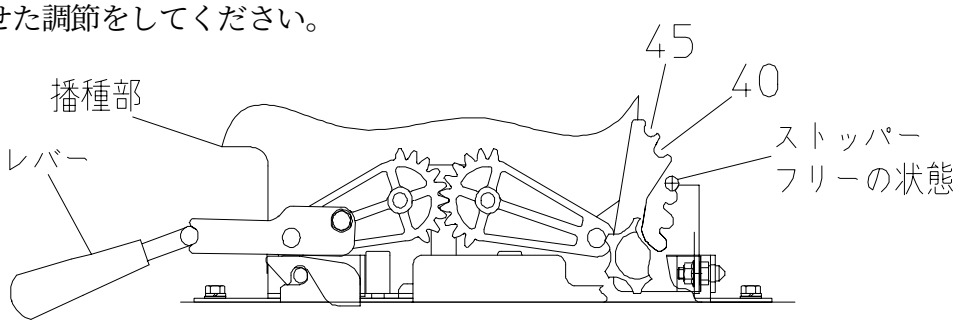

8．7　播種量の調節

注意　**取外したカバーは必ず取付けてください。**
衣服が巻き込まれ傷害事故を起こすおそれがあります。

（1） お好みの播種量にするため、播種量調節用のスプロケットとローラーチェーンを交換してください。

（チェーンは 19-50T までは 84 リンクを、30-50T と 60T の組み合わせ全てで 92 リンクを使用してください）

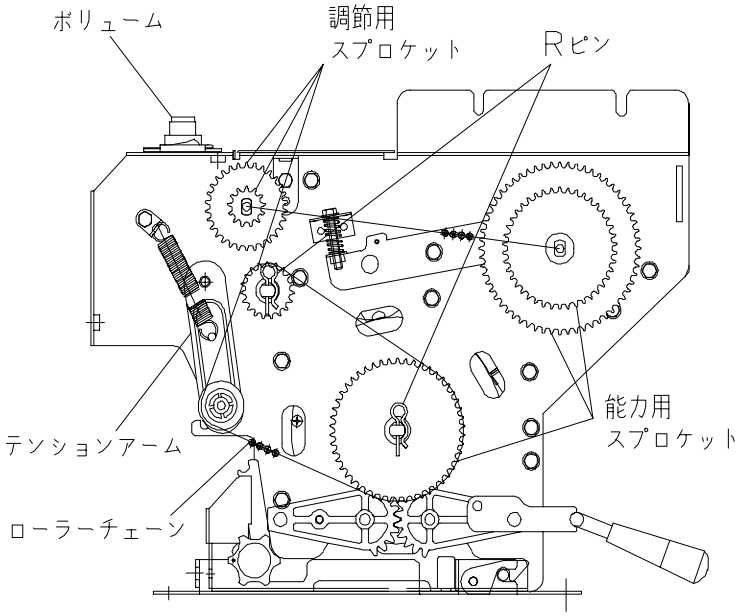

（2） ボリュームを回して、播種量をお好みに合わせてください。
（注意）種もみの品種、催芽、水切りの状態によって播種量は異なります。実測してからご使用ください。

調節目盛		1	4	7	10
低　速	催芽 g	80	95	110	125
13T	催芽 ml	120	140	165	185
中　速	催芽 g	110	135	155	180
19T	催芽 ml	165	200	230	270
高　速	催芽 g	175	210	245	260
30T	催芽 ml	260	315	365	390

（３） 播種ホッパーのシャッター開口を調節ノブを回して調節してください。
図のように回転ブラシに対して良好な高さまで種もみが上がるようにしてください。
少ないと播種量が不安定になり、多過ぎると持ち帰りが多くなりタネウケがすぐ種もみでいっぱいになります。

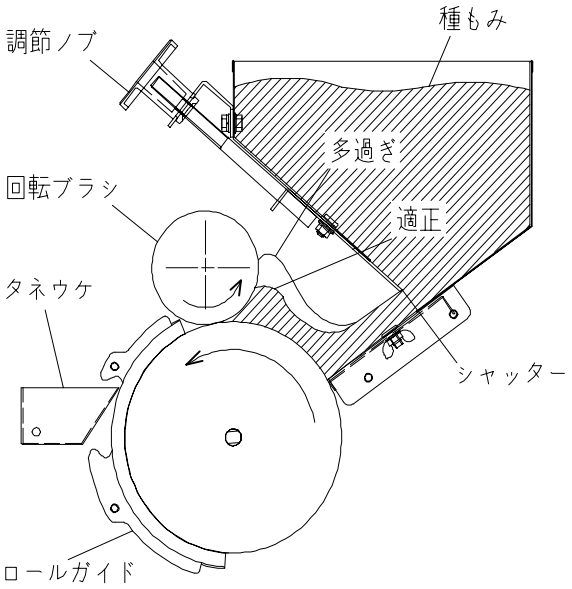

（４） 交換用のスプロケットは所定の場所に収納して、カバーを取付けてください。

８．８　籾落し回転ブラシの調節

育苗箱の上面より２mm程度下がる位置に回転ブラシがくるように、調節ボルトを回して合わせてください。

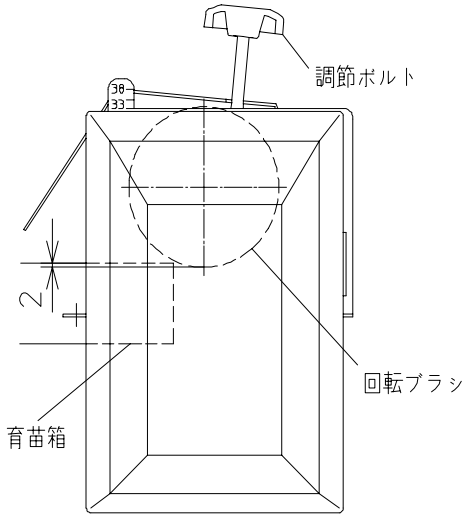

８．９　潅水量の調節

潅水量は床土の種類や乾燥状態によって異なります。潅水量の調節が充分になされず、湿害や潅水不足を起こし、出芽や生育に支障をきたすことがないよう特に次のことに注意してください。

（１） 潅水量の決め方
① 床土の水分状態
乾燥している土は多く潅水し、湿った土は少なく潅水します。必要以上に潅水すると湿害を生じます。　逆に潅水不足だと種もみの根上がり現象が起こります。
② 箱の種類
木箱の場合は、箱自体が水分を吸収するので潅水量をやや多目にします。又、プラスチック箱は、水分が逃げにくいのでやや少な目にします。

（２） 真水潅水する場合

① 水道のコックを開き、潅水装置のバルブを回して、使用する潅水量に対応する水圧にしてください。（水道のコックの開き具合は、潅水装置のバルブを全開にしたとき、使用する水圧の 2～3 割増しになる位がいいでしょう。**但し、水道の元圧の変動が大きい場合はコックを全開**で使用してください）

灌水量の調節

	圧力計目盛 MPa	0.01	0.02	0.04	0.06	0.08	0.1	0.12
200箱／時	真水灌水量 mℓ／箱	715	945	1275	1515	1735	—	—
	薬剤灌水量 mℓ／箱	740	970	1320	1560	1800	—	—
	薬剤吸込み量 mℓ／箱	27	63	78	105	159	—	—
	薬剤量 g／10L 注1	182	80	64	48	31	—	—
250箱／時	真水灌水量 mℓ／箱	—	820	1130	1375	1565	1680	1840
	薬剤灌水量 mℓ／箱	—	860	1195	1405	1625	1790	2005
	薬剤吸込み量 mℓ／箱	—	83	140	151	176	198	217
	薬剤量 g／10L 注1	—	60	36	33	28	25	23
300箱／時	真水灌水量 mℓ／箱	—	740	1035	1225	1390	1530	1730
	薬剤灌水量 mℓ／箱	—	770	1085	1275	1450	1595	1805
	薬剤吸込み量 mℓ／箱	—	72	122	131	153	172	189
	薬剤量 g／10L 注1	—	69	41	38	33	29	27

注１）数値は、1000倍液を１箱当たり500mℓ散布するときの、水10リットル当たりに溶かす薬剤量（g）を示す。（500倍液なら2倍、800倍液なら1.25倍になります）
注２）200箱/ 時はノズル１本（７０穴）、その他は２本使用してください。 20070-31030

② 育苗箱を１箱通し、床土入れ、均平、潅水して３分位たって**水分がやや落ち着いてから水の浸透状態を確認してください**。

（３） 薬剤潅水をする場合

この潅水装置は「リゾーブス菌」による苗立枯病の発生防止に使用するもので、潅水と同時に薬剤散布ができるようになっています。

★ **薬液消毒の防除基準は、一般に** 500～1000 **倍液を１箱当たり** 500ml **散布（**1～0.5 **g）となっています**。
（各地域の育苗指針、農業改良普及員の指導、薬剤の説明書などに従ってください）

（例）播種機の能力が 250 箱/時のとき、１箱当たりの適正潅水量が 1195ml で、800 倍のダコニール消毒液を散布する場合。

A．潅水バルブを回し水圧を 0.04MPa に合わせます。

B．１箱当たりの薬剤吸込み量は 140ml です。800 倍で散布する場合、表の値を 1.25 倍した（36×1.25＝）45g を水 10ℓ 当たりに溶かして使用ください。

C．消毒液の必要量は、苗箱枚数×薬剤吸込み量です。
100 箱育苗する場合
100 箱×140ml＝14000ml＝14ℓ
よって、 （14ℓ /10ℓ ）×45g＝63g の薬剤が必要になります。

＜手順＞

① 薬液タンクは地上より 10ｃｍ位上げてください。

② 潅水バルブを回して、お好みの薬剤潅水量になるように水圧を合わせてください。（数値は「(2) ①の表」を参照ください）

③ 薬剤が沈んでしまわないようにときどき攪拌してください。

（注意）吸込用ビニールホースの先端に付いているフィルターが詰まると薬剤吸込み量が減少します。ときどき確認し、詰まっていたら掃除してください。

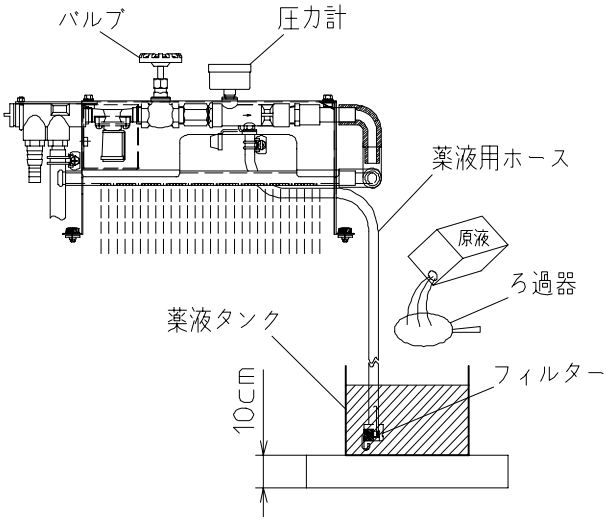

水和剤を使用するときは、原液をろ過器に通すと、目詰まりが無く正確な散布ができます。

ダコニール、ダコレートとタチガレンの同時使用または近接処理は薬害を生じるおそれがあるので避けてください。

8．10　キャスターの使い方

（1） キャスターは播種機を移動するときに使用します。播種作業のときは必ず解除してください。

（2） キャスター側のレール部を持って本機を持ち上げます。キャスターを回転させて車輪に本機が乗るようにしてください。

（3） レールの一端を持って移動してください。

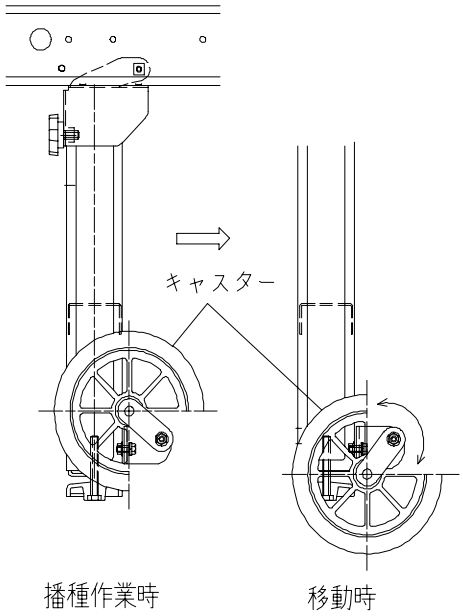

8．11　駆動補助レール・補助レールのたたみ方

（1） ラッチ軸を引っ張りながら補助レールを手で持ち上げて、お好みの角度になる位置でラッチ軸から手を放し、穴にラッチ軸をはめてください。

（2） 解除するときはラッチ軸を引っ張りながら補助レールを戻してください。

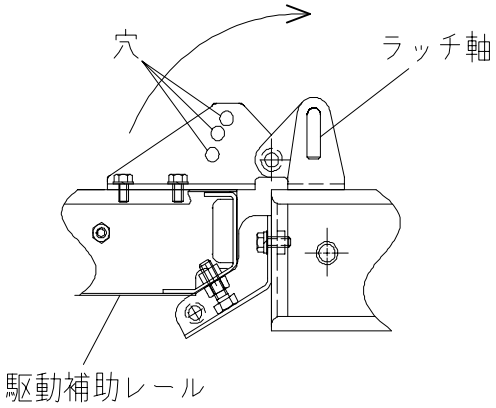

9. 点検・整備及び保管上の注意

9．1　手入れ

（1）潅水装置

① 薬液潅水を行ったときは、必ず真水を吸込ませて内部を良く洗浄してください。

② 潅水ノズルは付属のノズルブラシで清掃し、きれいな水を勢い良く出してパイプ内をきれいにしてからゴム栓をしてください。

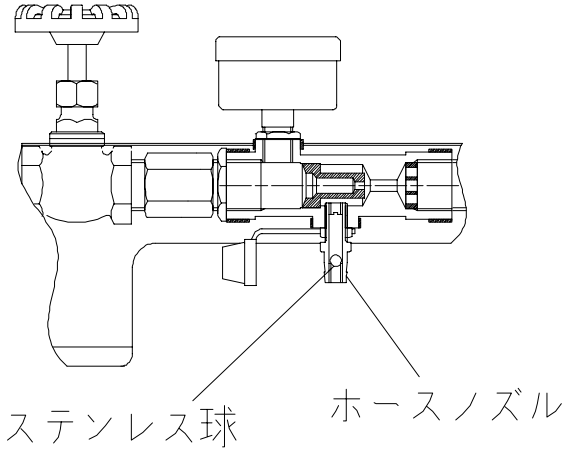

③ 冬期凍結しないように水を完全に抜いてください。特に吸込みノズル内の水は抜きもれのないように注意してください。ホースノズル内のステンレス球を下から押し上げれば、水が完全に抜けます。

（2）残留種もみ

播種作業終了時は、ホッパー内の種もみが残らないようにしてください。（ロールガイドが破損するおそれがあります）

① 蝶ナットを緩めてシャッター（後）を開いてください。残留種もみが下方に落ち、もみ受けカゴに溜まります。

② 播種部のスイッチを「ON」し播種ローラー内にある種もみを排出してください。

③ シャッター（後）を閉め、蝶ナットで固定してください。

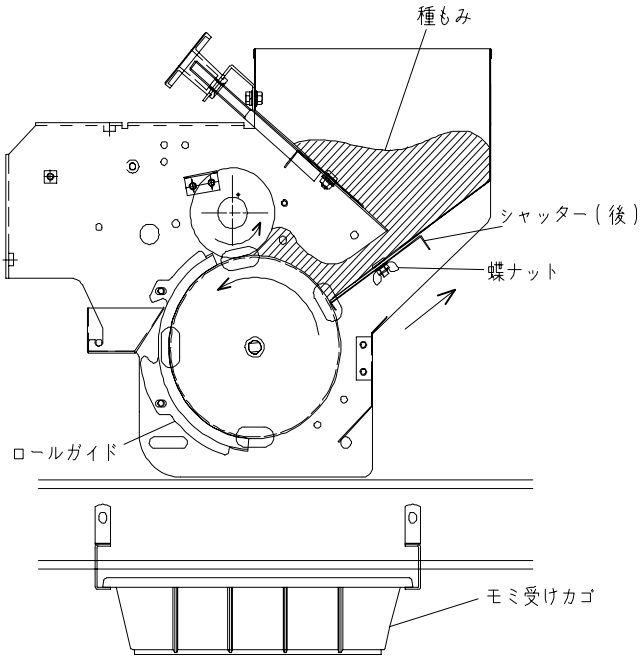

（3）水洗い

① 水洗いをする場合は、電源プラグをコンセントから外し、モーター及びスイッチへの放水はしないように注意ください。

② 播種部の回転ブラシは水洗いしないでください。ひどい汚れにより水洗いをしなければならない場合は、回転ブラシの毛をすいて、外周方向に毛を直立させた状態で水切りをして、そのまま乾燥させてください。

（4）給油

洗浄後、よく乾かしてから、回転部（搬送コンベア軸受部、播種ホッパー軸受部、床土・覆土ホッパー軸受部）、ローラーチェーン（搬送コンベア部、播種ホッパー部）などへ必ず給油してください。

９．２　保管上の注意

（１）本機は直射日光を避けたところに保管してください。
（２）雨を避け、平坦なところに保管してください。

10. 故障の診断と処置

使用中、下表の様なトラブルが発生した場合は表に基づいて適切な処置をしてください。

現象	原　　因	処　　置
モーターが動かない	(1)電源コードの入れ忘れ。 『メインランプ消灯』 (2)メインスイッチが「ON」になっていない。『メインランプ消灯』 (3)センサコードの接続が適切でない。 『メインランプ点灯』	・AC100V に接続する。 ・スイッチを「ON」にする。 ・「6.5 センサコードの接続」を参照ください。
水の出が悪い・水が出ない	(1) メイン、カンスイの各スイッチが「ON」になっていない。 (2)水道の蛇口が開かれていないか、水道ホースが曲がっている。 (3)潅水ノズルが詰まっている。 (4)減圧弁内のストレーナーの目詰まり。 (5)ウォーターバルブの目詰まり。 ① フィルターの目詰まり。 ② ダイヤフラムの目詰まり。 	・メインスイッチを「ON」にしてからカンスイスイッチを「ON」にする。 ・水道の蛇口を開き水道ホースの曲がりを直す。 ・同梱のノズルブラシで掃除をする。ノズルの穴を針などで掃除をする。 ・キャップを外し、中にあるストレーナーを清掃する。 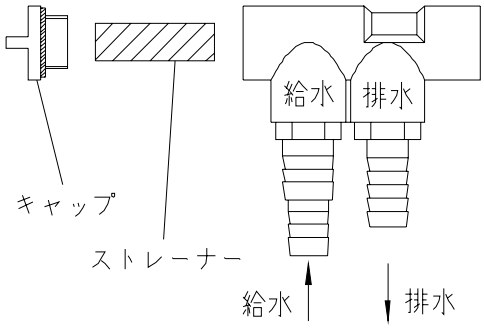 A. 減圧弁を外し、フィルター(金網)を引き出し、清掃する。 B. 「A」の処置をして、メイン・カンスイスイッチを「ON」にしたとき、ウォーターバルブは「ピー」と音がするのに水が出ない場合は、ウォーターバルブを分解してダイヤフラムの 3 つの穴(矢印部)を清掃する。 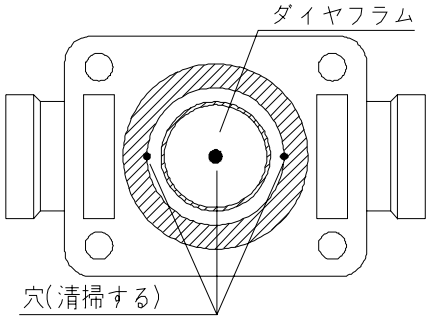

現象	原　　因	処　　置
ノズルの中に空気が入る	・薬液吸込口のホースノズルにキャップがされていない。	・キャップをする、また割れている物は新品と交換する。
薬液が吸込まない	(1)薬液タンクが低い位置にあり吸い上げることが出来ない。 (2)吸込み用ホースノズル内部のステンレスボールが薬剤等で密着している。	・薬液タンクを地上より 10cm 位上げる。「8.9（3）」を参照ください。 ・ハリガネ、クギ等でホースノズルの下より突き上げて、ステンレスボールが軽く動く事を確認する。
播種ムラになる	(1)ブラシの手前に種籾がない。 (2)種籾の処理が適切でない。 (3)種もみの水切りが不十分な為、播種ローラーの溝から落ちないで共回りしてしまう。	・ホッパー内のシャッターを開く。 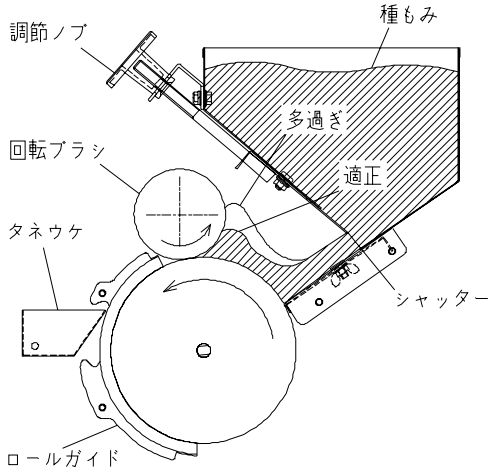 ・「7.1 (1)種籾の処理」を参照ください。 ・水分を十分に切る。 脱水機を利用する場合は、最低３分は運転してください。
苗箱の左又は右側が厚まきになる	(1)回転ブラシの左右の平行が出ていない。播種機の左右のレベルが出ていない。 (2)回転ブラシにより跳ね飛ばされた種モミが低い方に溜まる。	・ブラシアームの調節穴を目安に、左右の平行を出してください。 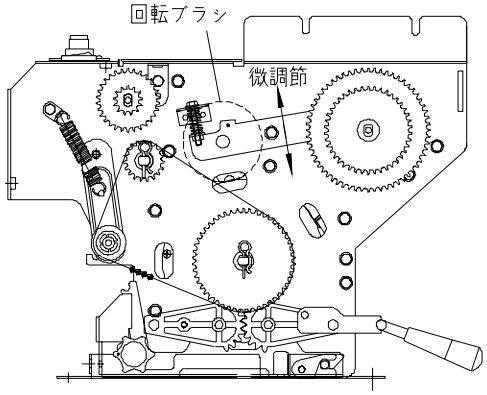 ・播種機の左右が平行になる様に、レベルを出してください。

現象	原　　因	処　　置
苗箱の中央が厚まきになる	・回転ブラシの中央部が細くなる為。 （毛の絡みあい）	・種モミの水切りを十分に行う。 ・回転ブラシの中央部に、ドライバー等を差し込んで、絡まった毛を解いてください。 ・回転ブラシの交換をお勧めします。
播種ローラーの動きが悪い(動かない)	(1)ロールガイドと播種ローラーの間に残量種籾が有り、ロールガイドに食い込んでいる。 (2)播種ホッパーガイド（左右)、シャッターガイドが、播種ローラーに接触している。又、スキマが大きい為種もみが挟まってしまう。 （注）そのままの状態で使用すると播種ローラーが磨耗します。 (3)フォークと播種ローラーのスリ割り溝部に、種籾のカス等が溜まり回転が重くなる。	・ロールガイドを取外し両方とも清掃する。 ・ロールガイドが破損している場合は交換する。 ・サイドカバーを外しサイドフレームの覗き穴からスキマを確認しながら調整する。 尚、スキマは 0.2～0.5 ㎜になるように調整してください。 ※残留種籾排出後は、シャッターガイドの締め忘れに注意してください。 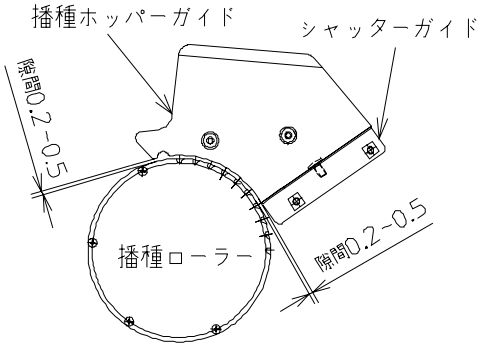 ・フォークを取り外し、フォークに付着しているカス、ゴミ等を取り除く ・播種ローラーのスリ割り部をカッターの刃等で、カス、ゴミ等を除去する。整してください。 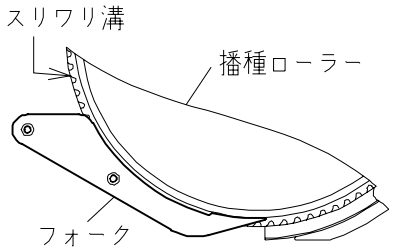

実り豊かな明日をひらく

株式会社スズテック

〒321-0905　宇都宮市平出工業団地 44-3
代表／TEL.028(664)1111　FAX.028(662)5592
URL.http://www.suzutec.co.

20070-41010-07050-1

SUZUTEC 播種機

パーツリスト

THK6250
THK6150
HK625

制定:2007年3月

パーツリスト目次

1 レールAssy(6250)
2 レールAssy(6150)
3 レールAssy(625)
4 補助レール(前･後)Assy
5 AセンサAssy
6 脚Assy
7 キャスター(CR-10Ⅱ)Assy
8 駆動部Assy
9 土入れホッパーAssy
10 回転ブラシ(ダブル)Assy
11 スミ取装置Assy
12 土受けAssy
13 灌水装置Assy
14 水受けAssy
15 播種部Assy(6250,625)
16 播種部Assy(6150)
17 ロールガイドAssy
18 フォークAssy
19 モミ受けAssy
20 モミ落し回転ブラシAssy
21 回転ブラシ(覆土･シングル)Assy
22 VゴムAssy
23 覆土受けAssy
24 その他･付属品

1.レールAssy（6250）

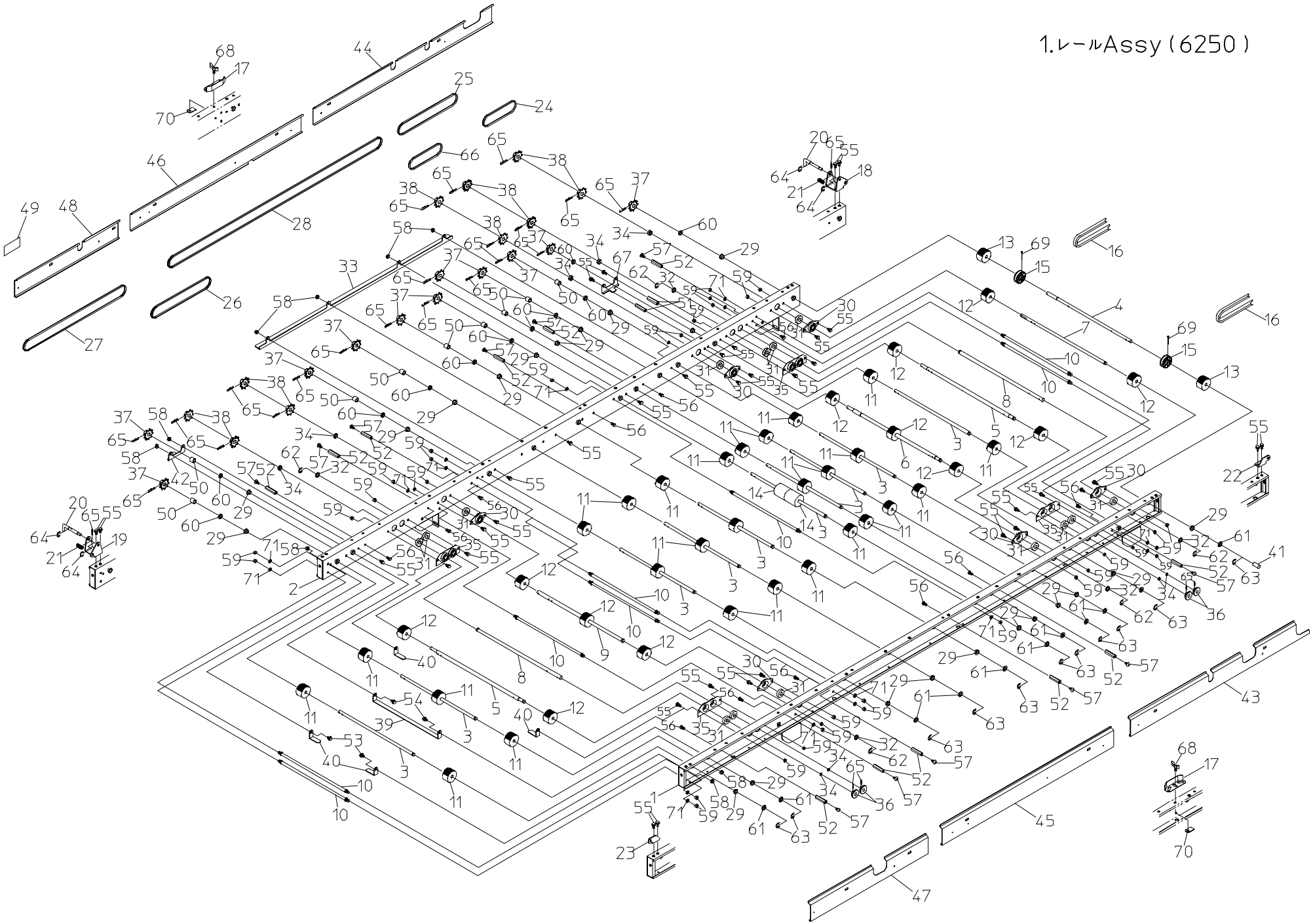

1. レールAssy(6250)

№	コード	部品名称	THK6150	THK6250	HK625	摘要
1	20070-11010	レール完結(L)		1		
2	20070-11020	レール完結(R)		1		
3	20070-41320	シャフト(B)		10		
4	20070-41330	連結軸		1		
5	20070-41350	ブラシ駆動軸A		2		
6	20070-41410	ブラシ駆動軸B		1		
7	20070-41370	主駆動軸		1		
8	20070-41380	ﾎｯﾊﾟｰ駆動ｼｬﾌﾄ(反転)		2		
9	20070-41530	モミ落し駆動軸		1		
10	20000-42590	ﾚｰﾙｽﾄｯﾊﾟｰﾎﾞﾙﾄ		8		
11	20004-　409	搬送ゴムローラー		27		軸10用
12	20208-41241	搬送ゴムローラー(B)		12		軸12用
13	20034-41010	ゴムローローラー		2		外径φ48
14	20048-42080	ゴムローローラー(S)		2		L=50
15	20000-41130	φ46Vプーリー		2		
16	03510-00073	Vベルト		2		M73
17	20030-41119	ガイド板		2		
18	20070-31690	連結金具(A)		1		
19	20070-31700	連結金具(B)		1		
20	20070-31750	ラッチ軸		2		
21	00931-40017	圧縮バネ		2		
22	20070-31710	連結金具(C)		1		
23	20070-31720	連結金具(D)		1		
24	03003-41020	ローラーチェーン		1		#410　20L
25	03003-41042	ローラーチェーン		1		#410　42L
26	03003-41046	ローラーチェーン		1		#410　46L
27	03003-41052	ローラーチェーン		1		#410　52L
28	03003-41202	ローラーチェーン		1		#410　202L
29	20005-　411	オイルレスベアリング		22		
30	20000-42120	ベアリングケース(C)		6		
31	02202-06001	ボールベアリング		14		6001UU
32	20038-41250	カラー(B)		5		L=3
33	20070-31530	チェーンガイド(B)		1		
34	20038-41240	カラー(A)		9		
35	20070-41400	ベアリングホルダー		4		
36	20052-41140	ギヤー(15)		4		
37	20000-41430	スプロケット(8T)		9		
38	20000-41140	スプロケット(8T)		6		焼結φ12

№	コード	部品名称	THK6150	THK6250	HK625	摘要
39	20174-41480	ｺﾞﾑﾛｰﾗｰｽｸﾚｰﾊﾟｰ(大)		1		
40	20147-41430	ｺﾞﾑﾛｰﾗｰｽｸﾚｰﾊﾟｰ		4		
41	20035-41080	シャフトカバー		1		
42	20062-41010	チェーンガイド(A)		1		
43	20070-31460	レールカバー(L1)		1		
44	20070-31500	レールカバー(R1)		1		
45	20070-31470	レールカバー(L2)		1		
46	20070-31480	レールカバー(R2)		1		
47	20070-31490	レールカバー(L3)		1		
48	20070-31510	レールカバー(R3)		1		
49	20000-41350	注油マーク		1		
50	20035-41100	カラー(15)		9		
51	20060-41180	支柱(20)		2		
52	20035-41170	支柱		12		L=37
53	20000-41780	バネ平組込六角ボルト		2		M6×12
54	20000-42010	バネ平組込六角ボルト		4		M6×16
55	20000-41730	バネ組込六角ボルト		34		M6×12
56	01000-00610	六角ボルト		12		M6×10
57	01114-00612	十字穴付トラス小ネジ		12		M6×12
58	01250-00606	座金付ナット		9		M6
59	01200-00605	六角ナット		33		M6
60	20005-　419	丸座		11		
61	01420-01016	ヒラザガネ		11		M10
62	02100-01010	Eリング		5		呼び径10
63	02110-00808	Eリング		11		呼び径8
64	02110-00608	Eリング		4		呼び径6
65	20000-41500	Rピン		27		
66	03003-41034	ローラーチェーン		1		#410　34L
67	20060-41350	チェーンガイド(D)		1		
68	01400-00615	バネザガネ		16		M6
69	01500-03025	割ピン		2		3×25
70	20033-41020	マワリ止メナット		2		M6

2.レールAssy(6150)

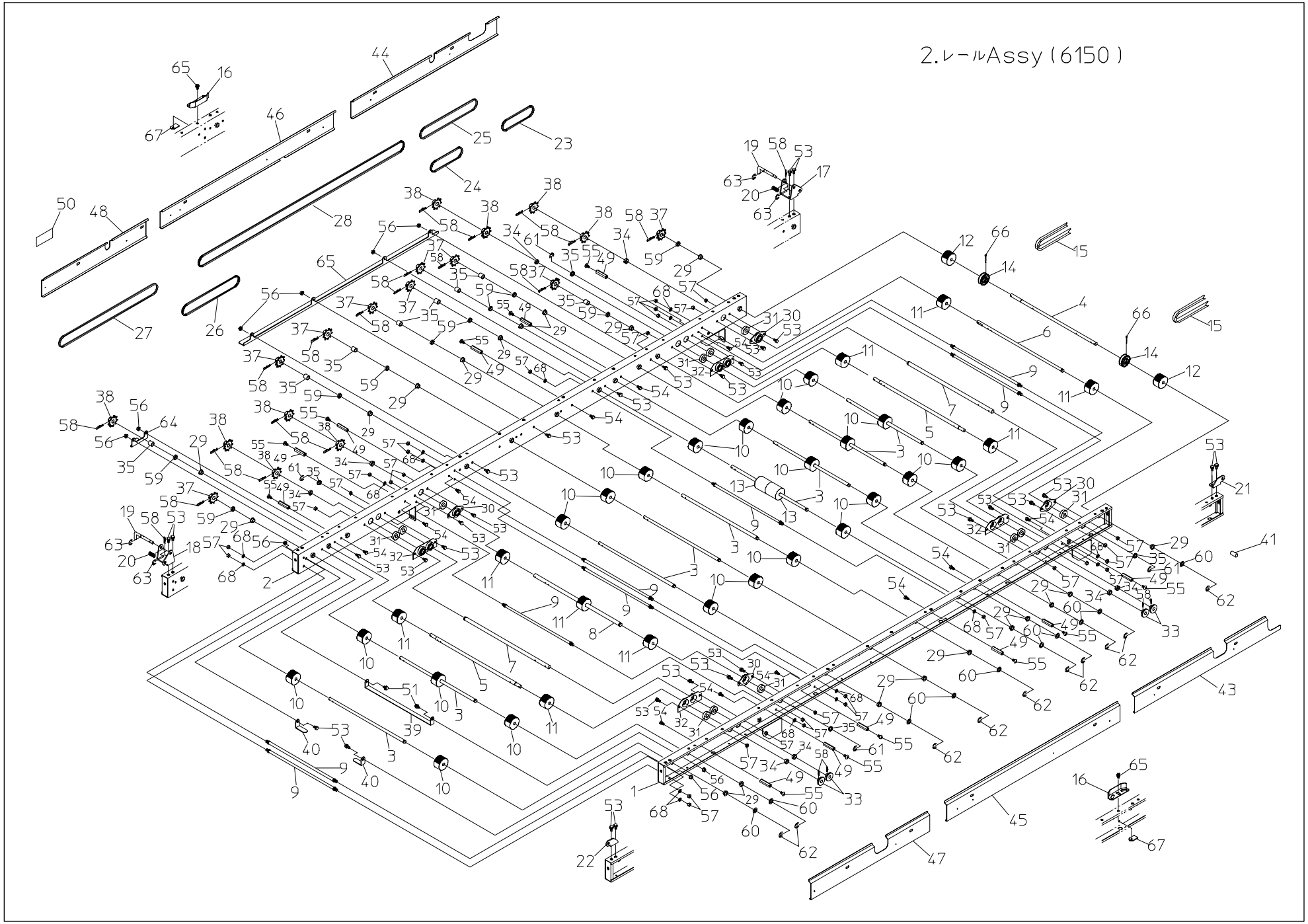

2. レールAssy(6150)

№	コード	部品名称	THK6150	THK6250	HK625	摘要
1	20071-11010	レール完結(L)	1			
2	20071-11020	レール完結(R)	1			
3	20070-41320	シャフト(B)	10			
4	20070-41330	連結軸	1			
5	20070-41350	ブラシ駆動軸	2			
6	20070-41370	主駆動軸	1			
7	20070-41380	ﾎｯﾊﾟｰ駆動ｼｬﾌﾄ(反転)	2			
8	20070-41530	モミ落し駆動シャフト	1			
9	20000-42590	ﾚｰﾙｽﾄｯﾊﾟｰﾎﾞﾙﾄ	8			
10	20004- 409	搬送ゴムローラー	22			軸10用
11	20208-41241	搬送ゴムローラー(B)	8			軸12用
12	20034-41010	ゴムローローラー	2			外径φ48
13	20048-42080	ゴムローローラー(S)	2			L=50
14	20000-41130	φ46Vプーリー	2			
15	03510-00073	Vベルト	2			M73
16	20030-41119	ガイド板	2			
17	20070-31690	連結金具(A)	1			
18	20070-31700	連結金具(B)	1			
19	20070-31750	ラッチ軸	2			
20	00931-40017	圧縮バネ	2			
21	20070-31710	連結金具(C)	1			
22	20070-31720	連結金具(D)	1			
23	03003-41020	ローラーチェーン	1			#410 20L
24	03003-41024	ローラーチェーン	1			#410 24L
25	03003-41042	ローラーチェーン	1			#410 42L
26	03003-41046	ローラーチェーン	1			#410 46L
27	03003-41052	ローラーチェーン	1			#410 52L
28	03003-41186	ローラーチェーン	1			#410 186L
29	20005- 411	オイルレスベアリング	19			
30	20000-42120	ベアリングケース(C)	5			
31	02202-06001	ボールベアリング	8			6001UU
32	20070-41400	ベアリングホルダー	4			
33	20052-41140	ギヤー(15)	4			
34	20038-41240	カラー(A)	8			
35	20038-41250	カラー(B)	4			L=3
36	20035-41100	カラー(15)	8			
37	20000-41430	スプロケット(8T)	8			
38	20000-41150	スプロケット(8T)	8			焼結φ12

№	コード	部品名称	THK6150	THK6250	HK625	摘要
39	20174-41480	ｺﾞﾑﾛｰﾗｰｽｸﾚｰﾊﾟｰ(大)	1			
40	20147-41430	ｺﾞﾑﾛｰﾗｰｽｸﾚｰﾊﾟｰ	2			
41	20035-41080	シャフトカバー	1			
42	20048-42420	シャフトカバー(20)	1			
43	20071-31010	レールカバー(L1)	1			
44	20071-31020	レールカバー(R1)	1			
45	20070-31470	レールカバー(L2)	1			
46	20070-31480	レールカバー(R2)	1			
47	20070-31490	レールカバー(L3)	1			
48	20070-31510	レールカバー(R3)	1			
49	20035-41170	支柱	12			L=37
50	20000-41350	注油マーク	1			
51	20000-42010	バネ平組込六角ボルト	4			M6×16
52	20000-41780	バネ平組込六角ボルト	8			M6×12
53	20000-41730	バネ組込六角ボルト	12			M6×12
54	01000-00610	六角ボルト	12			M6×10
55	01114-00612	十字穴付トラス小ネジ	12			M6×12
56	01250-00606	座金付ナット	10			M6
57	01200-00605	六角ナット	28			M6
58	20000-41500	Rピン	17			
59	20005- 419	丸座	9			
60	01420-01016	ヒラザガネ	11			M10
61	02100-01010	Eリング	2			呼び径10
62	02110-00808	Eリング	13			呼び径8
63	02110-00608	Eリング	2			呼び径6
64	20062-41010	チェーンガイド(A)	1			
65	20070-31530	チェーンガイド(B)	1			

3.レールAssy(625)

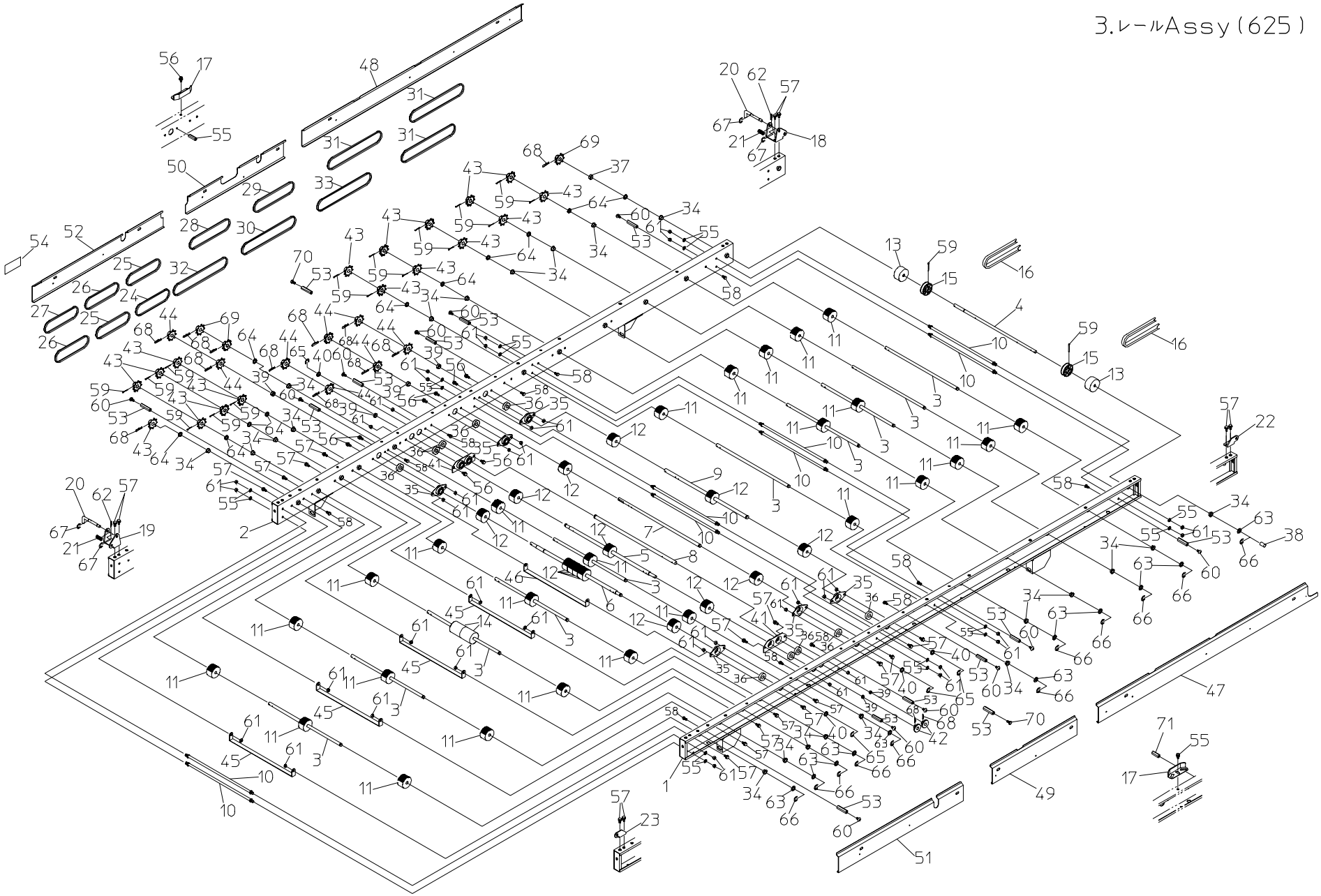

3. レールAssy(625)

№	コード	部品名称	THK6150	THK6250	HK625	摘要
1	20070-11030	レール完結(L)			1	
2	20070-11040	レール完結(R)			1	
3	20070-41320	シャフト(B)			10	
4	20070-41330	連結軸(A)			1	
5	20070-41350	ブラシ駆動軸A			1	
6	20070-41410	ブラシ駆動軸B			1	
7	20070-41370	主駆動軸			1	
8	20070-41380	ﾎｯﾊﾟｰ駆動ｼｬﾌﾄ(反転)			1	
9	20070-41530	モミ落し駆動軸			1	
10	20000-42590	ﾚｰﾙｽﾄｯﾊﾟｰﾎﾞﾙﾄ			8	
11	20004-　409	搬送ゴムローラー			26	軸10用
12	20208-41241	搬送ゴムローラー(B)			14	軸12用
13	20034-41010	ゴムローラー			2	外径φ48
14	20048-42080	ゴムローローラー(S)			2	L=50
15	20000-41130	φ46Vプーリー			2	
16	03510-00073	Vベルト			2	M73
17	20030-41119	ガイド板			2	
18	20070-31690	連結金具(A)			1	
19	20070-31700	連結金具(B)			1	
20	20070-31750	ラッチ軸			2	
21	00931-40017	圧縮バネ			2	
22	20070-31710	連結金具(C)			1	
23	20070-31720	連結金具(D)			1	
24	03003-41020	ローラーチェーン			1	#410　20L
25	03003-41022	ローラーチェーン			2	#410　22L
26	03003-41024	ローラーチェーン			2	#410　24L
27	03003-41026	ローラーチェーン			1	#410　26L
28	03003-41032	ローラーチェーン			1	#410　32L
29	03003-41036	ローラーチェーン			1	#410　36L
30	03003-41038	ローラーチェーン			1	#410　38L
31	03003-41040	ローラーチェーン			3	#410　40L
32	03003-41042	ローラーチェーン			1	#410　42L
33	03003-41044	ローラーチェーン			1	#410　44L
34	20005-　411	オイルレスベアリング			22	
35	20000-42120	ベアリングケース(C)			6	
36	02202-06001	ボールベアリング			10	6001UU
37	20035-41100	カラー(15)			1	
38	20035-41080	シャフトカバー			1	

№	コード	部品名称	THK6150	THK6250	HK625	摘要
39	20038-41240	カラー(A)			9	
40	20038-41250	カラー(B)			4	L=3
41	20070-41400	ベアリングホルダー			2	
42	20052-41140	ギヤー(15)			2	
43	20000-41430	スプロケット(8T)			17	
44	20000-41150	スプロケット(8T)			8	焼結φ12
45	20174-41480	ｺﾞﾑﾛｰﾗｰｽｸﾚｰﾊﾟｰ(大)			4	
46	20174-41440	ｺﾞﾑﾛｰﾗｰｽｸﾚｰﾊﾟｰ(中)			1	
47	20070-31620	レールカバー(L1)			1	
48	20070-31630	レールカバー(R1)			1	
49	20070-31640	レールカバー(L2)			1	
50	20070-31650	レールカバー(R2)			1	
51	20070-31660	レールカバー(L3)			1	
52	20070-31670	レールカバー(R3)			1	
53	20035-41170	支柱			12	L=37
54	20000-41350	注油マーク			1	
55	20060-41180	支柱(20)			2	
56	20000-41780	バネ平組込六角ボルト			8	M6×12
57	20000-41730	バネ組込六角ボルト			20	M6×12
58	01000-00610	六角ボルト			12	M6×10
59	01500-03025	割ピン			20	3×25
60	01114-00612	十字穴付トラス小ネジ			12	M6×12
61	01200-00605	六角ナット			30	M6
62	01501-00808	Rピン			2	
63	01420-01016	ヒラザガネ			11	
64	20005-　419	丸座			11	
65	02100-01010	Eリング			4	呼び径10
66	02110-00808	Eリング			11	呼び径8
67	02110-00608	Eリング			4	呼び径6
68	20000-41500	Rピン			13	
69	20000-41140	スプロケット(8T)			8	軸径10
70	01000-00612	六角ボルト			9	M6×12
71	01400-00615	バネザガネ			16	M6

4.補助レール(前・後)Assy

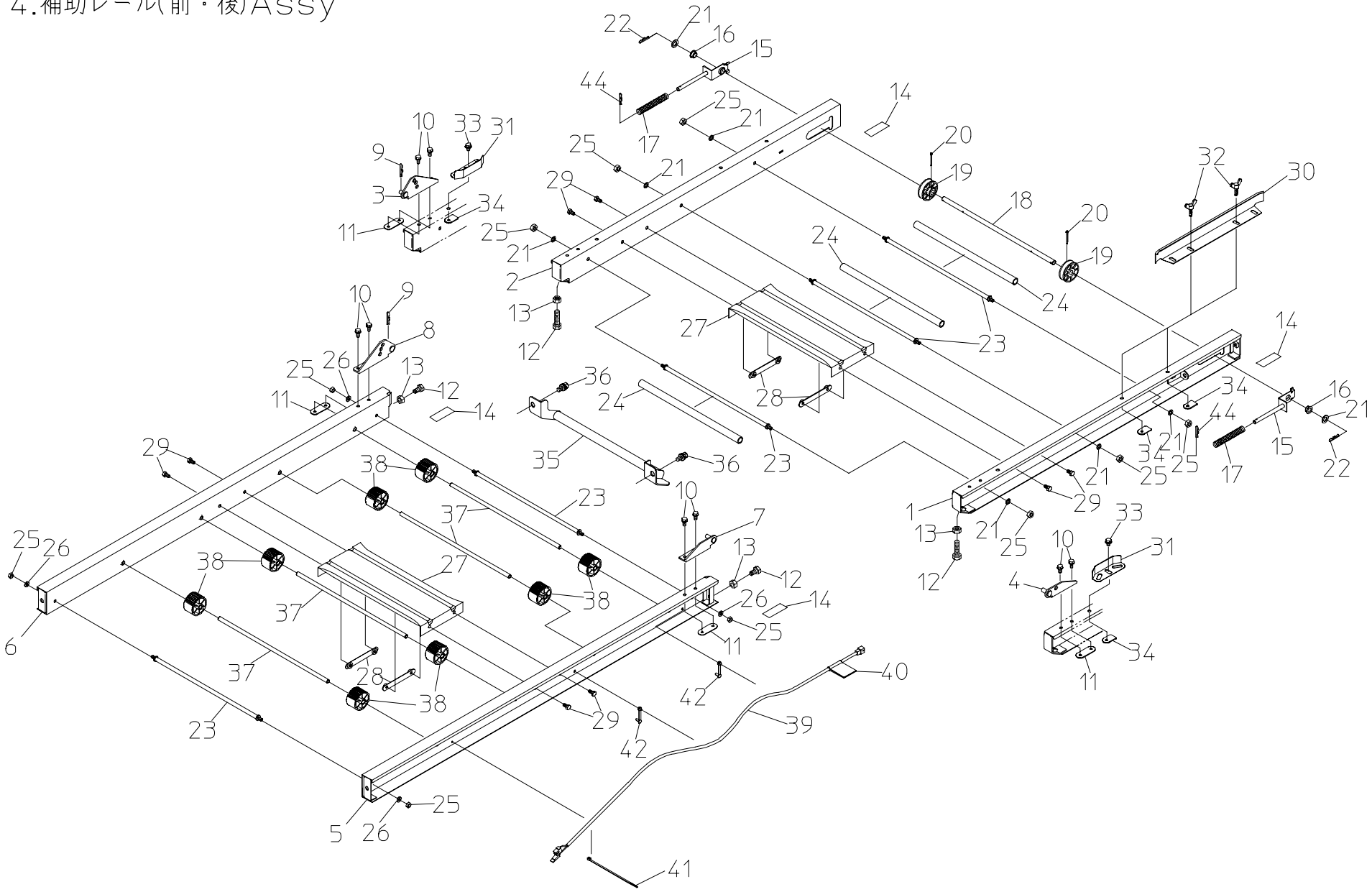

4. 補助レール(前･後) Assy

№	コード	部品名称	THK6150	THK6250	HK625	摘要
1	20070-21160	駆動補助レール(L)	1	1	1	
2	20070-21170	駆動補助レール(R)	1	1	1	
3	20070-31730	連結金具(E)	1	1	1	
4	20070-31850	連結金具(G)	1	1	1	
5	20070-21180	補助レール(L)	1	1	1	
6	20070-21190	補助レール(R)	1	1	1	
7	20070-31860	連結金具(H)	1	1	1	
8	20070-31740	連結金具(F)	1	1	1	
9	01511-00818	Rピン(B)	3	3	3	φ8
10	20000-41730	バネ組込六角ボルト	8	8	8	M6×12
11	20050-41020	オビナット	4	4	4	
12	01000-00825	六角ボルト	4	4	4	M8×25
13	01200-00807	六角ナット	4	4	4	M8
14	20308-41230	トラシート	4	4	4	
15	20041-41150	ベルト張り金具	2	2	2	
16	20005- 411	オイルレスベアリング	2	2	2	10×13
17	00931-40019	圧縮バネ	2	2	2	
18	20048-41350	ベルト従動シャフト	1	1	1	10×340
19	20000-41350	φ46Vプーリー	2	2	2	黒色
20	01500-03025	割ピン	2	2	2	3×25
21	01420-01016	ヒラザガネ	8	8	8	M10
22	01501-00918	Rピン	2	2	2	φ9
23	20000-42590	レールストッパーボルト	5	5	5	
24	20066-41010	パイプ	3	3	3	13×18
25	01200-00605	六角ナット	10	10	10	M6
26	01400-00615	バネザガネ	4	4	4	M6
27	20013-31102	レール補助枠	2	2	2	
28	20013-41103	オビナット	4	4	4	M6
29	01000-00610	六角ボルト	8	8	8	M6×10
30	20112-31111	片寄り防止板	1	1	1	
31	20030-41119	ガイド板	2	2	2	
32	01020-90610	チョウボルト	2	2	2	M6×10
33	20000-41780	バネ平組込六角ボルト	2	2	2	M6×12
34	20033-41020	マワリ止めナット(M6)	4	4	4	
35	20050-31480	把手	1	1	1	
36	20000-42010	バネ平組込六角ボルト	2	2	2	M6×16
37	20013-41111	遊動ローラーシャフト	4	4	4	
38	20013-41112	遊動ローラー	8	8	8	

№	コード	部品名称	THK6150	THK6250	HK625	摘要
39	00980-42870	センサコード(6250)	1	1	1	L=950
40	20041-41420	コード接続マーク	1	1	1	
41	00980-41200	プッシュマウントタイ	1	1	1	SKB-130PR
42	20033-41400	コードクランプ	2	2	2	
43	20308-41230	トラシート	2	2	2	
44	01501-00818	Rピン	2	2	2	φ8

5. Aセンサ　Assy

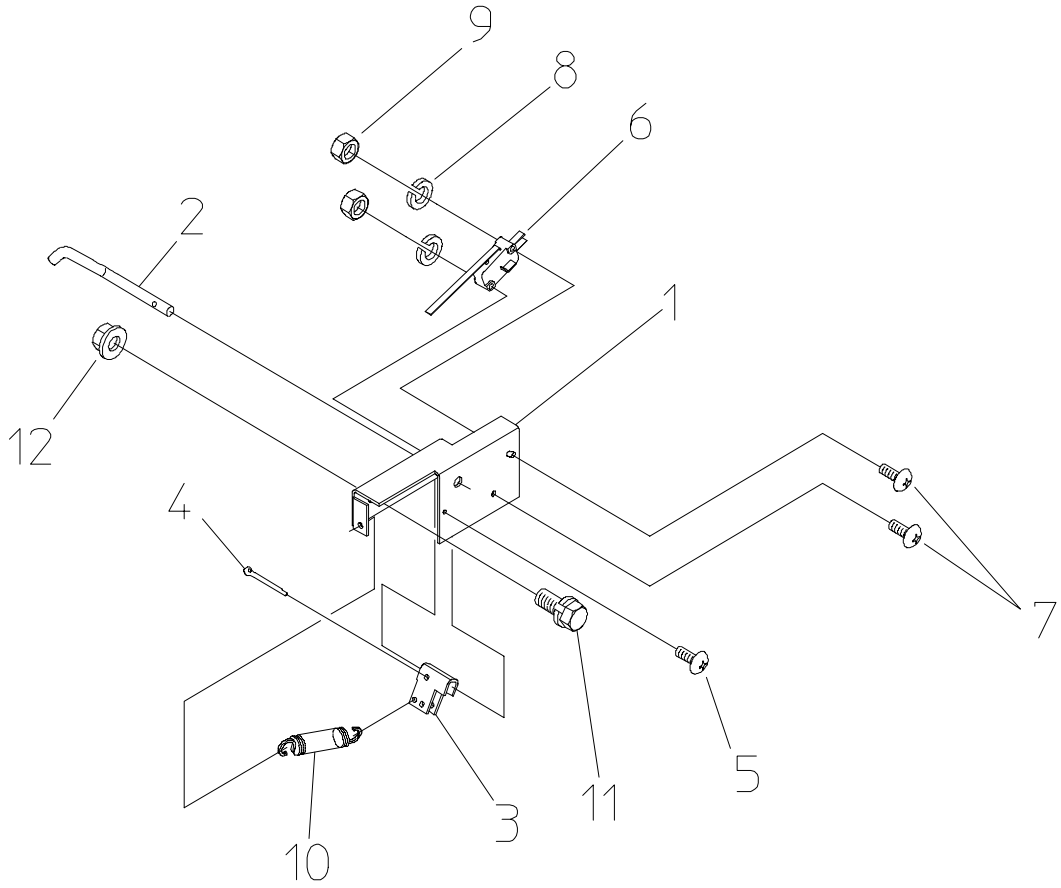

№	コード	部品名称	THK6150	THK6250	HK625	摘要
1	20307-31270	センサーブラケット	1	1	1	
2	20307-42390	センサー棒	1	1	1	
3	20307-41631	U板	1	1	1	
4	01500-03015	割ピン	1	1	1	3×15
5	01113-00308	十字穴付タッピンネジ	1	1	1	M3×8
6	20033-41600	マイクロスイッチ	1	1	1	V-153-1A5
7	01110-00316	十字穴付ナベ小ネジ	2	2	2	M3×8
8	01400-00307	バネザガネ	2	2	2	M3
9	01200-00324	六角ナット	2	2	2	M3
10	00930-40033	引張バネ	1	1	1	
11	20000-41780	バネ平組込六角ボルト	1	1	1	M6×12
12	01250-00606	座金付ナット	1	1	1	M6

6. 脚 Assy

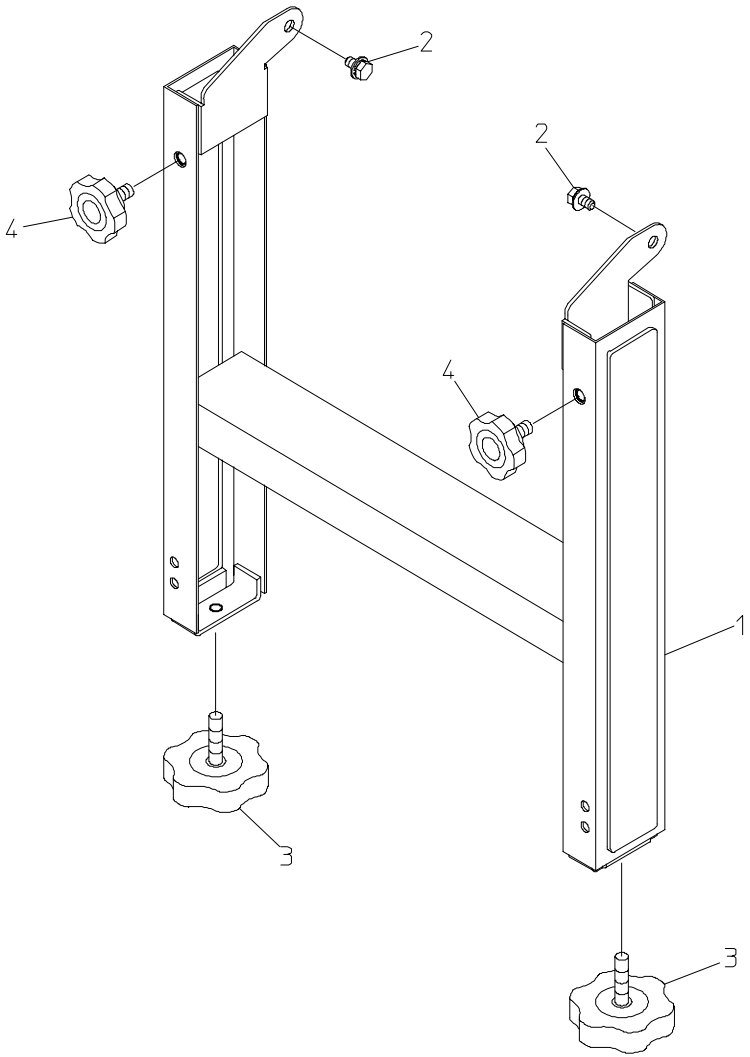

№	コード	部品名称	THK6150	THK6250	HK625	摘要
1	20070-31610	脚 完結	2	2	2	
2	20000-41780	バネ平組込六角ボルト	2	2	2	M6×12
3	20041-31200	高さ調節ボルト	2	2	2	M8×16
4	20000-42680	ノブボルト	2	2	2	M8×16

7. キャスター　Assy
(CR-10 II)

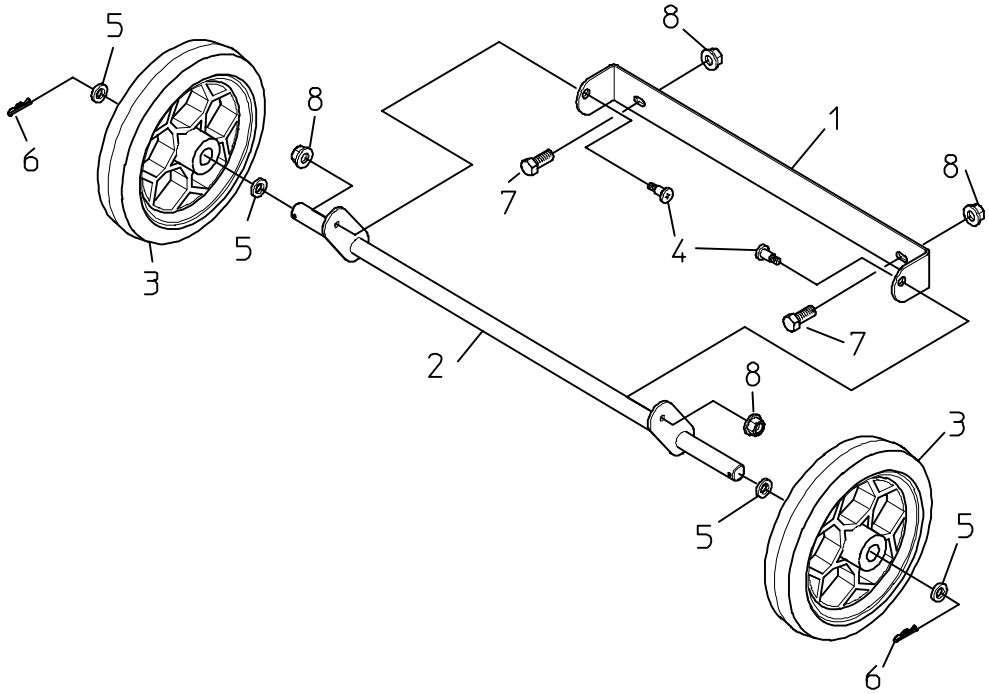

№	コード	部品名称	THK6150	THK6250	HK625	摘要
1	29222-41140	フレーム	1	1	1	
2	29222-41120	スタンド	1	1	1	
3	29222-31070	シャリン	2	2	2	
4	20050-41310	段付ネジ(II)	2	2	2	L=11
5	01420-01016	ヒラザガネ	4	4	4	M10
6	01501-00918	Rピン	2	2	2	φ9用
7	01000-00612	六角ボルト	2	2	2	M6×12
8	01200-00606	座金付ナット	4	4	4	M6

8.駆動部 Assy

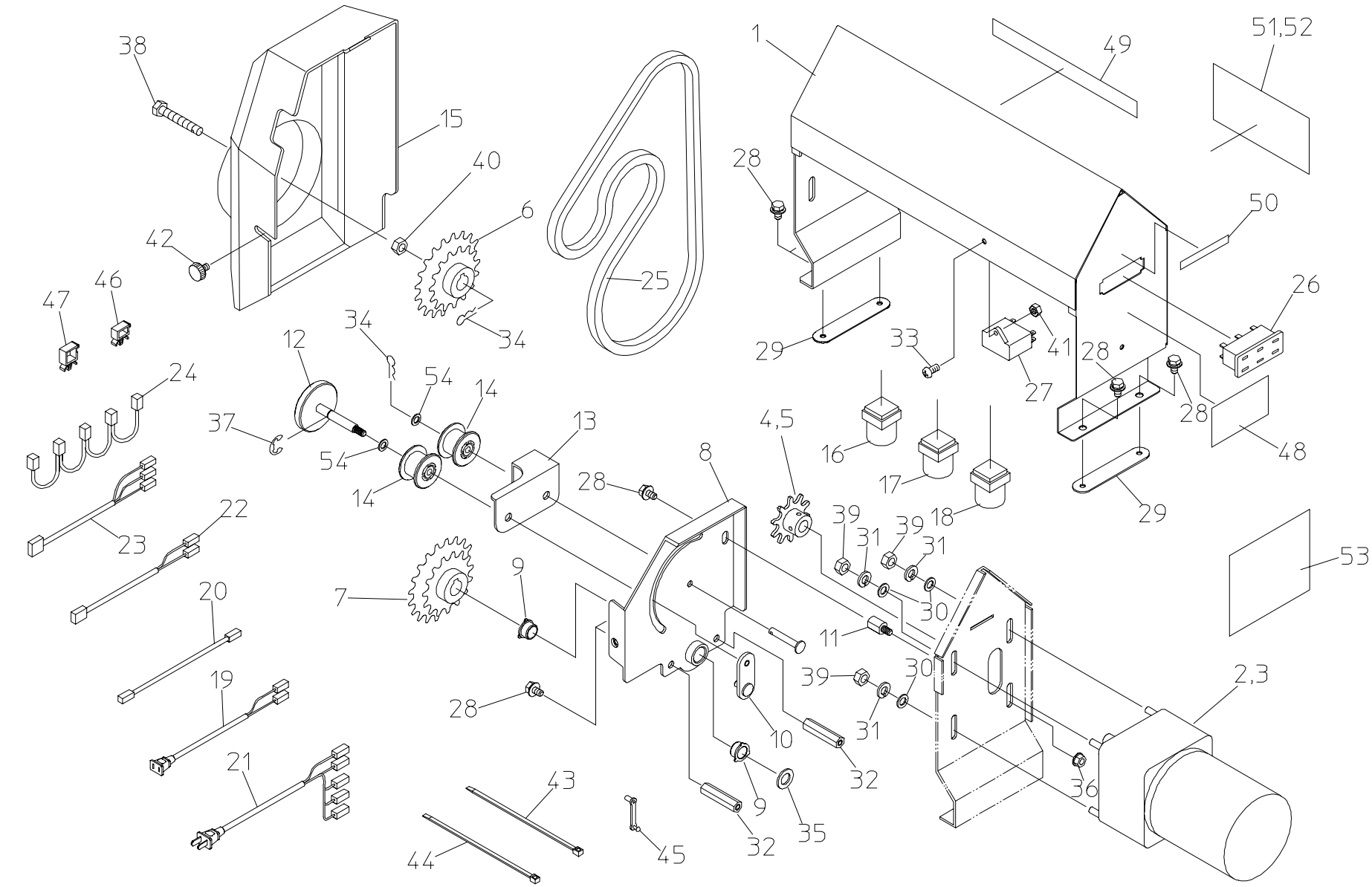
38
15
40
6
42
46
47
34
34
25
1
49
51,52
28
50
26
29
33
41
27
28
28
48
12
54
14
24
37
54
14
13
4,5
16
17
18
29
8
28
22
23
39
31
39
31
53
7
9
20
30
11
39
30
2,3
19
28
10
31
32
21
43
9
35
36
44
45
32

8. 駆動部Assy

№	コード	部品名称	THK6150	THK6250	HK625	摘要
1	20070-21110	モーターベース	1	1	1	
2	20070-31760	ギャードモートル		1	1	40W 1/50
3	20071-31080	ギャードモートル	1			40W 1/75
4	20000-42840	駆動スプロケット(10T)		1	1	軸φ12 ｷｰ付
5	20000-43390	駆動スプロケット(9T)	1			軸φ12 ｷｰ付
6	20070-41550	Wスプロケット(13-22T)	1	1	1	
7	20070-41560	Wスプロケット(15T-18T)	1	1	1	
8	20070-31680	テンションベース	1	1	1	
9	20021-41117	オイルレス軸受(B)	4	4	4	12×15
10	20070-41610	回り止メステー	1	1	1	
11	20070-41700	固定ポスト	1	1	1	
12	20070-41630	固定ハンドル	1	1	1	
13	20070-41620	テンションアーム	1	1	1	
14	20117-32320	遊動プーリー	2	2	2	
15	20070-21150	モーターカバー	1	1	1	
16	00980-42880	ロッカーSW(赤)	1	1	1	R9-492-ALH
17	00980-42881	ロッカーSW(青)	1	1	1	R9-492-ALH
18	00980-42882	ロッカーSW(黄)	1	1	1	R9-492-ALH
19	00980-42810	播種中継コード(6250)	1	1	1	
20	00980-42820	中間コード(#187.#250)	1	1	1	
21	00980-42830	電源コード(6250)	1	1	1	
22	00980-42840	センサ中継コード(6250)	1	1	1	
23	00980-42850	モーター中継コード(6250)	1	1	1	
24	00980-42860	中継コード(6250)	1	1	1	
25	03003-41051	ローラーチェーン	1	1	1	#410 51L
26	29202-31050	ACソケット	1	1	1	AC-T01FB33
27	20133-41150	コンデンサ	1	1	1	10μF
28	20000-41780	バネ平組込六角ボルト	7	7	7	M6×12
29	20033-41010	オビナット	2	2	2	M6
30	01421-00610	ヒラザガネ	9	9	9	M6
31	01400-00615	バネザガネ	4	4	4	M6
32	20228-41020	支柱	2	2	2	L=44
33	01110-00412	十字穴付ナベ小ネジ	1	1	1	M4×12
34	01511-01223	Rピン(B)	1	1	1	12L
35	01421-01233	ヒラザガネ	1	1	1	M12
36	01250-00606	座金付きナット	1	1	1	M6
37	02110-00608	E型止メ輪	1	1	1	呼び6
38	20070-41690	六角ボルト	1	1	1	M8×35

№	コード	部品名称	THK6150	THK6250	HK625	摘要
39	01200-00605	六角ナット	4	4	4	M6
40	01511-00818	六角ナット	1	1	1	M8
41	01200-00403	六角ナット	1	1	1	M4
42	20000-41910	化粧ネジ	1	1	1	M6×10
43	00980-41200	プッシュマウントタイ	16	16	16	SKB-130PR
44	00980-41210	プッシュマウントタイ(B)	5	5	5	SKB-145PR
45	20033-41400	コードクランプ	5	5	5	
46	20000-42500	ﾛｯｷﾝｸﾞﾜｲﾔｰｻﾄﾞﾙ(小)	8	8	8	
47	20000-42510	ﾛｯｷﾝｸﾞﾜｲﾔｰｻﾄﾞﾙ(大)	2	2	2	
48	20050-41610	注意マーク	1	1	1	
49	20070-41580	SWマーク	1	1	1	
50	20070-41590	接続マーク	1	1	1	
51	20070-31070	搬送能力調節ﾗﾍﾞﾙ(6250)		1	1	
52	20071-31070	搬送能力調節ﾗﾍﾞﾙ(6150)	1			
53	20070-31520	配線図	1	1	1	
54	01421-00816	ヒラザガネ	2	2	2	M8

9.土入れホッパーAssy

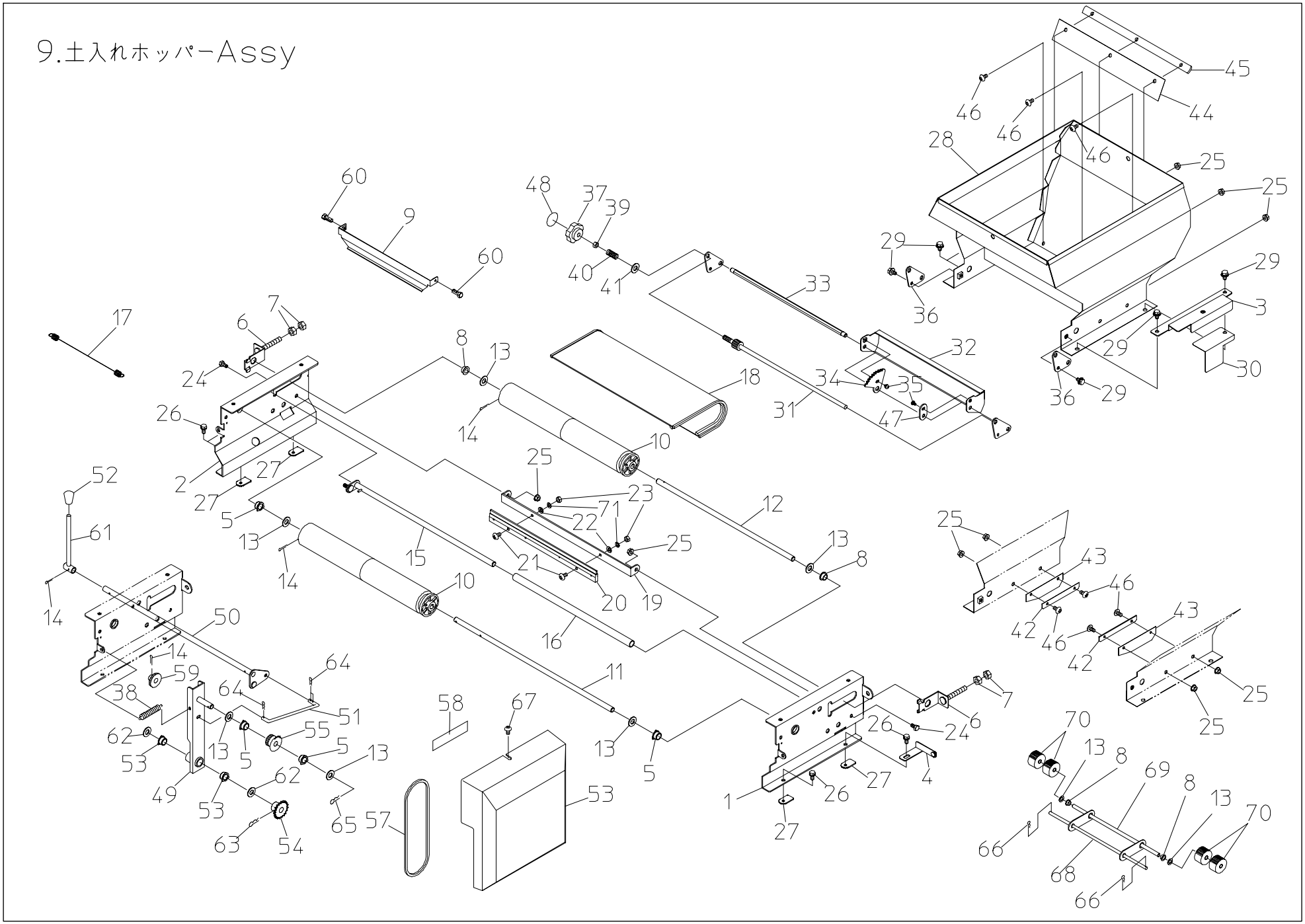

9. 土入れホッパーAssy

№	コード	部品名称	THK6150	THK6250	HK625	摘要
1	20070-21030	コンベアフレーム(L)	2	2	1	
2	20070-21040	コンベアフレーム(R)	2	2	1	
3	20070-41650	土入れカバー止め金具	2	2	1	
4	20070-41660	土入れカバーピン金具	2	2	1	
5	20208-41303	オイルレス軸受	8	8	4	10×15
6	20013-41109	ベルト張り金具	4	4	2	
7	01200-00807	六角ナット	8	8	4	M8
8	20005- 411	オイルレスベアリング	4	4	2	10×13
9	20048-31650	土反射板(フクド)	1	1	1	
10	20048-21120	ベルトローラー	4	4	2	
11	20070-41710	ローラー駆動シャフト	2	2	1	10×418
12	20048-41630	従動シャフト	2	2	1	
13	01420-01016	ヒラザガネ	12	12	6	M10
14	01500-03025	割ピン	8	8	4	3×25
15	20048-41420	ベルト支え	2	2	1	
16	20133-41020	ローラー	2	2	1	
17	20028-45219	振動バネ	1	1		
18	20048-21200	コンベアベルト(M)	2	2	1	
19	20133-31030	ブラシ取付金具	2	2	1	
20	20013-34204	ハケ完結	2	2	1	
21	01110-00416	十字穴付ナベ小ネジ	4	4	2	M4×16
22	01400-00410	バネザガネ	4	4	2	M4
23	01200-00403	六角ナット	4	4	2	M4
24	01000-00612	六角ボルト	4	4	2	M6×12
25	01250-00606	座金付ナット	18	18	9	M6
26	20000-41730	バネ組込六角ボルト	8	8	4	M6×12
27	20033-41020	マワリ止めナット	8	8	4	M6
28	20070-21020	土入れホッパー完結	2	2	1	
29	20000-41780	バネ平組込六角ボルト	12	12	6	M6×12
30	20148-41990	カバー(コンベアー)	2	2	1	
31	20070-41390	シャッター駆動シャフト	2	2	1	
32	20048-31480	シャッター	2	2	1	
33	20070-41020	シャッター軸	2	2	1	
34	20070-41680	シャッタープレート(ギヤ付)	2	2	1	
35	20000-42170	バネ平組込ナベ小ネジ	4	4	2	M4×8
36	20070-41050	シャッター軸板	4	4	2	
37	20000-43380	ノブナット	2	2	1	赤色
38	00930-40022	引張バネ	2	2	1	

№	コード	部品名称	THK6150	THK6250	HK625	摘要
39	01220-00806	六角ナット(3種)	2	2	1	M8
40	00931-40046	圧縮バネ	2	2	1	
41	01421-00816	ヒラザガネ	2	2	1	M8
42	20048-42060	ゴム押え(側板)	4	4	2	
43	20048-42070	タレゴム(側板)	4	4	2	T0.3
44	20133-41070	ゴムタレ(ウシロ)	2	2	1	T0.38
45	20126-41170	ゴム押エ(ウシロ)	2	2	1	
46	01110-00612	十字穴付ナベ小ネジ	14	14	7	M6×12
47	20048-41830	シャッタープレート	2	2	1	
48	20070-41760	調節ラベル	2	2	1	
49	20070-31790	シフター	2	2	1	
50	20070-31800	クラッチレバー	2	2	1	
51	20070-41720	シフターロッド	2	2	1	
52	20070-41360	ニギリ	2	2	1	
53	20070-21120	土入れサイドカバー	2	2	1	
54	20000-41220	スプロケット(12T)	2	2	1	穴φ12
55	20048-41150	中間ギヤー	2	2	1	
56	20208-41303	オイレス軸受	4	4	2	10×15
57	03003-41036	ローラーチェーン	2	2	1	#410 36L
58	20030-45117	クラッチ断続マーク	2	2	1	
59	20060-41120	平歯車(32)	2	2	1	m1.5 Z32
60	01000-00610	六角ボルト	2	2	2	M6×10
61	20030-45115	レバー	2	2	1	
62	01420-01223	ヒラザガネ	4	4	2	M12
63	20208-42211	Rピン	2	2	1	
64	01501-00510	Rピン	6	6	3	φ5
65	01501-00918	Rピン	4	4	2	φ9
66	01501-00816	Rピン	2	2	2	φ8
67	01114-00612	十字穴付トラス小ネジ	4	4	2	M6×12
68	20133-31040	ローラーアーム	1	1	1	
69	20000-41130	フリーローラーシャフト	1	1	1	
70	20004- 409	搬送ゴムローラー	4	4	4	
71	01421-00408	ヒラザガネ	2	2	2	M4

10.回転ブラシ（ダブル）Assy

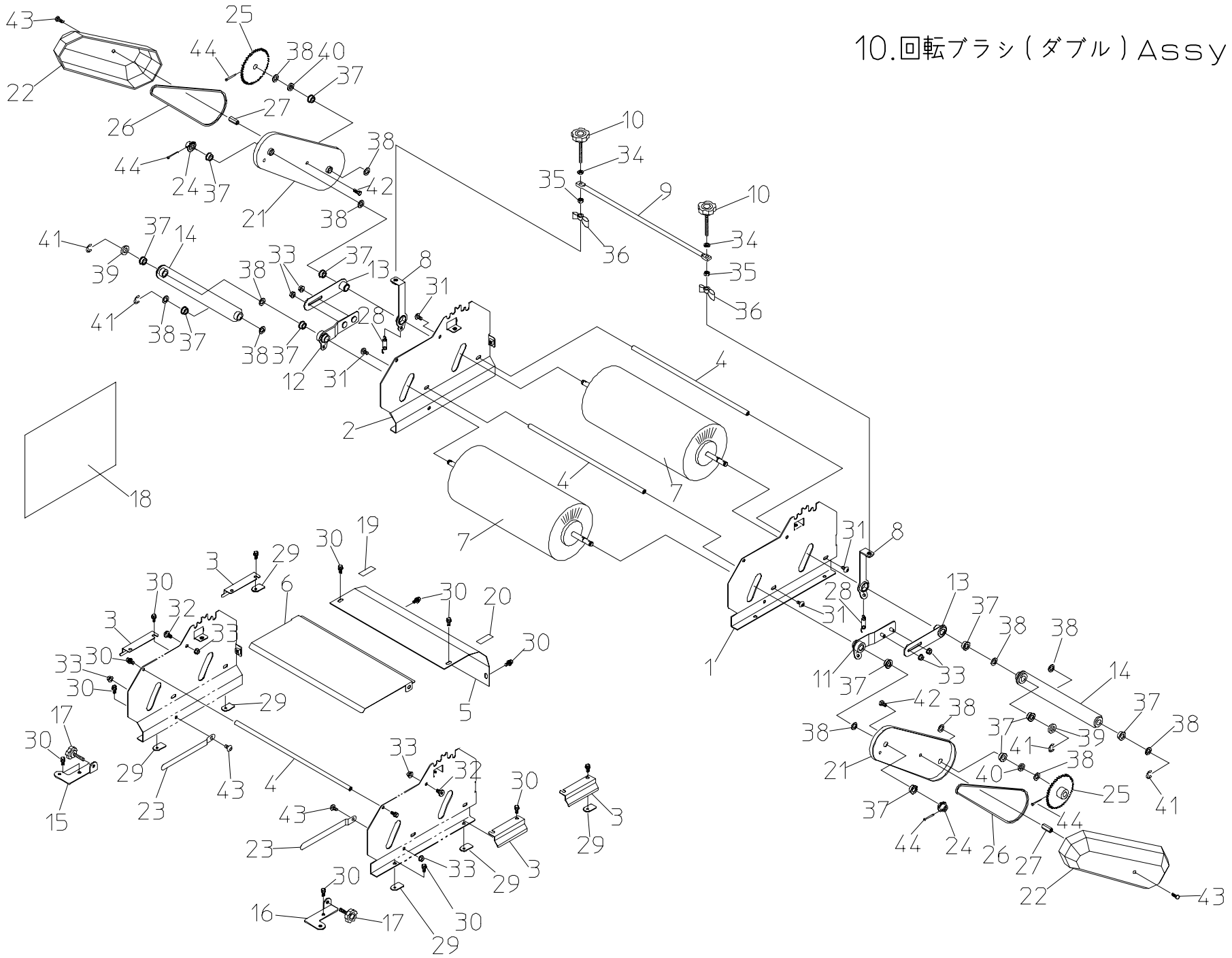

10. 回転ブラシ(ダブル)Assy

№	コード	部品名称	THK6150	THK6250	HK625	摘要
1	20070-21050	ﾌﾞﾗｼｽﾀﾝﾄﾞ(ﾀﾞﾌﾞﾙ)(L)		1	1	
2	20070-21060	ﾌﾞﾗｼｽﾀﾝﾄﾞ(ﾀﾞﾌﾞﾙ)(R)		1	1	
3	200048-31310	切欠きカバー		4	4	
4	20070-41180	ｽﾄｯﾊﾟｰｼｬﾌﾄ(364)		3	3	
5	20070-41160	回転ﾌﾞﾗｼｶﾊﾞｰ(前)		1	1	
6	20070-41780	回転ﾌﾞﾗｼｶﾊﾞｰ(上)		1	1	
7	20070-31130	回転ブラシ(140)		2	2	
8	20070-41120	ブラシロッド(A)		2	2	
9	20048-42320	調節バー		1	1	
10	20000-43350	調節ボルト		2	2	M6×60
11	20070-31110	ブラシ連結ロッド(C)(L)		1	1	
12	20070-31120	ブラシ連結ロッド(C)(R)		1	1	
13	20070-41130	ブラシ連結ロッド(B)		2	2	
14	20070-41140	補助リンク		2	2	
15	29224-41331	ガイドスタンド(左)		1	1	
16	29224-41341	ガイドスタンド(右)		1	1	
17	20000-43340	調節ボルト		2	2	M6×40
18	20070-31050	回転ブラシ調節マーク		1	1	
19	20048-42350	カキトリマーク(L)		1	1	
20	20048-42360	カキトリマーク(R)		1	1	
21	20048-31620	ブラシアーム(R)		2	2	
22	20070-31840	回転ブラシカバー		2	2	
23	20048-42431	箱ガイド		2	2	
24	20035-41010	スプロケット(11T)		2	2	
25	20035-41020	スプロケット(42T)		2	2	
26	03003-25102	ローラーチェーン		2	2	#25　102L
27	20035-41170	支柱(B)		2	2	L=37
28	20050-41450	引張バネ		2	2	
29	20033-41020	マワリ止メナット(M6)		6	6	
30	20000-41780	バネ平組込六角ボルト		12	12	M6×12
31	01114-00612	十字穴付トラス小ネジ		4	4	M6×12
32	20041-41700	段付ネジ		2	2	
33	01250-00606	座金付ナット		8	8	M6
34	01421-00610	ヒラザガネ		4	4	M6
35	20133-41220	ロックナット		2	2	M6
36	01290-90600	チョウナット		2	2	M6
37	20000-41320	オイルレスベアリング		12	12	10×13
38	01420-01016	ヒラザガネ		10	10	M10

№	コード	部品名称	THK6150	THK6250	HK625	摘要
39	20229-41031	フォークカラー(6.5)		2	2	L=6.5
40	20208-42303	スペーサ		2	2	t0.8
41	02100-00808	Eリング		4	4	呼び径8
42	01000-00610	六角ボルト		2	2	M6×10
43	01114-00610	十字穴付トラス小ネジ		2	2	M6×10
44	01500-03025	割ピン		4	4	3×25

11. スミ取装置 Assy

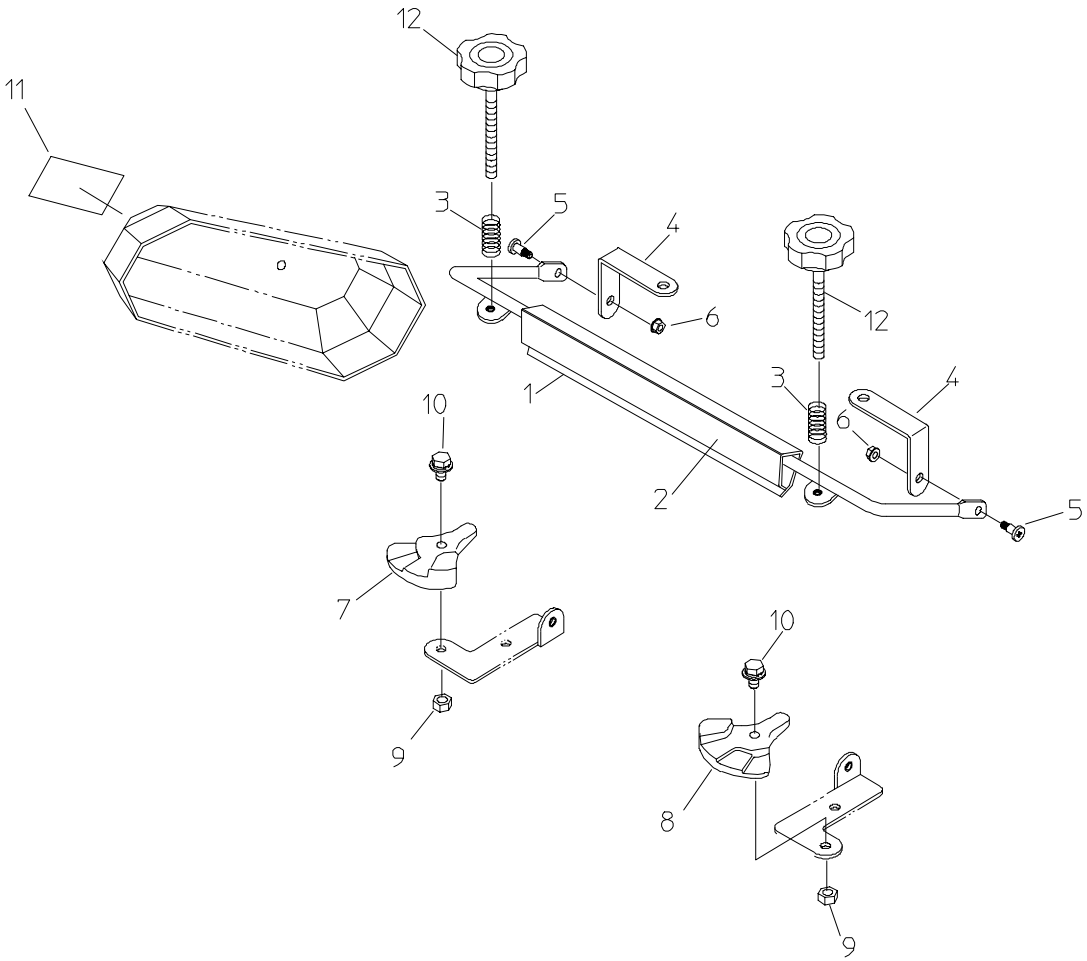

№	コード	部品名称	THK6150	THK6250	HK625	摘要
1	29224－21052	スミ押シ金具	1	1	1	
2	29224－41400	テープ	1	1	1	
3	00931-40012	圧縮バネ	2	2	2	
4	29224-41720	アーム支点(B)	2	2	2	
5	20041-41700	段付ネジ	2	2	2	
6	01250-00606	座金付ナット	2	2	2	
7	29224-41690	カキトリ調節座 L	1	1	1	
8	29224-41700	カキトリ調節座 R	1	1	1	
9	20133-41220	ロックナット	2	2	2	M6
10	20000-43120	バネ平組込六角ボルト	2	2	2	M6×20
11	29224-41373	取扱いラベル	1	1	1	素地:白
12	20000-43350	調節ボルト	2	2	2	

12. 土受け　Assy

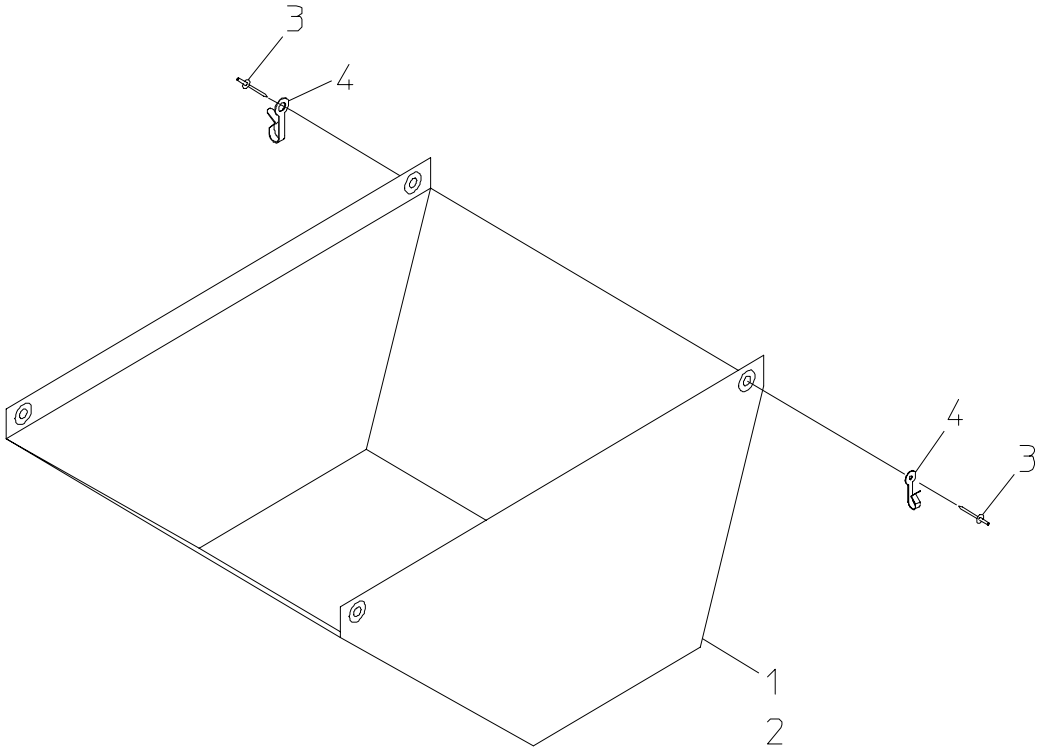

№	コード	部品名称	THK6150	THK6250	HK625	摘要
1	20070-31090	土受けシート		1		
2	20050-31820	土受けシート(625)			1	
3	01620-13206	ブラインドリベット(丸)		4	6	φ3.2　L=6
4	20000-42490	フック(RV)		4	6	

13.灌水装置Assy

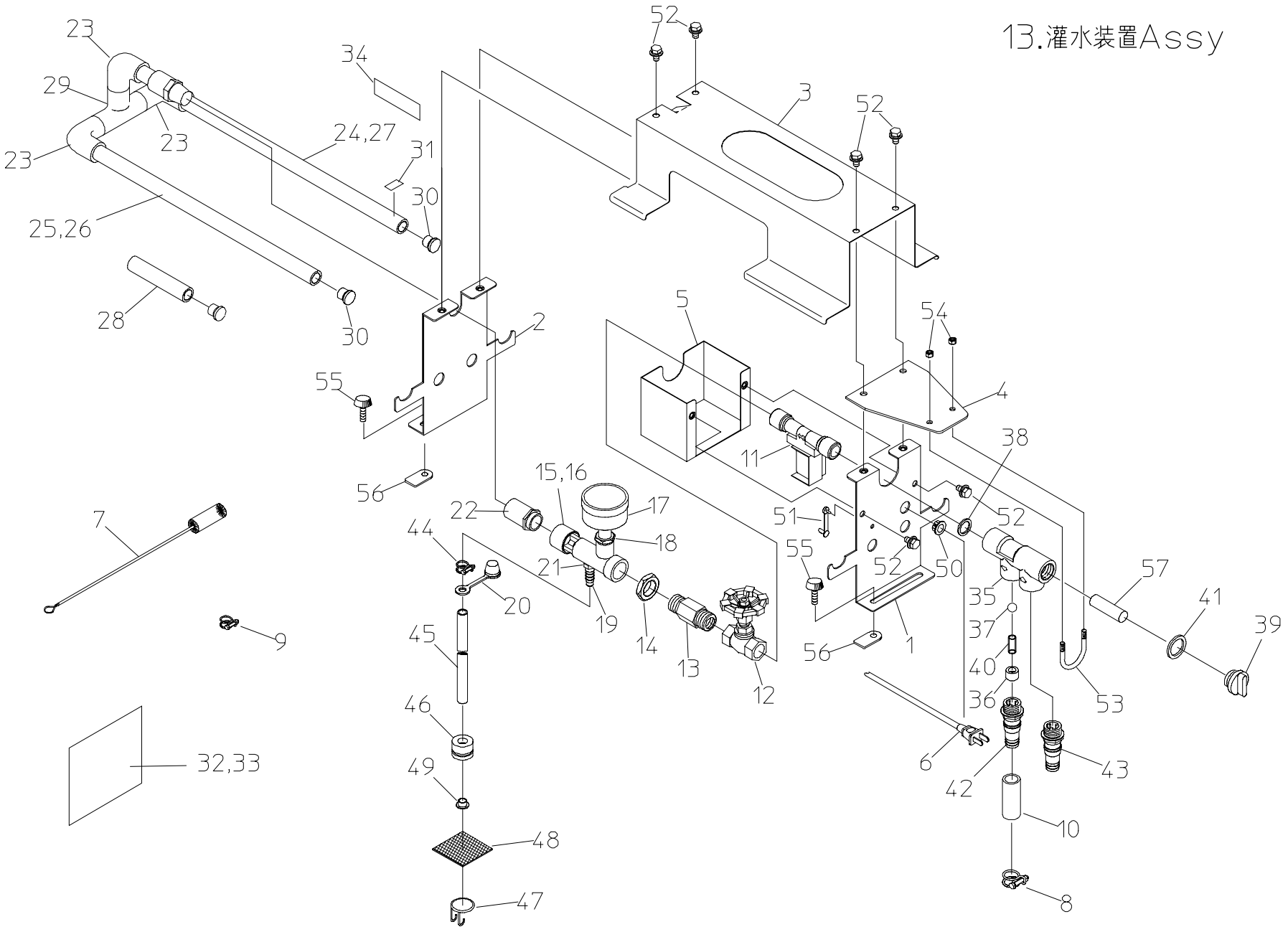
23
29
23
23
34
24,27
31
30
25,26
28
30
52
3
52
5
54
4
2
55
56
11
38
15,16
17
22
18
44
21
19
20
14
13
12
51
55
52
50
52
57
41
39
35
37
40
36
53
1
56
7
9
45
46
49
48
47
32,33
6
42
43
10
8

13. 灌水装置Assy

№	コード	部品名称	THK6150	THK6250	HK625	摘要
1	20070-31540	カンスイ側板A	1	1	1	
2	20070-31550	カンスイ側板B	1	1	1	
3	20070-31560	カンスイ天板	1	1	1	
4	20070-41470	補強板	1	1	1	
5	20070-31570	バルブカバー	1	1	1	
6	00980-41630	電源コード(カンスイ)	1	1	1	L=450
7	20000-31070	ノズルブラシ	1	1	1	
8	06710-12000	ホースバンド	2	2	2	φ21
9	06710-12500	ホースバンド	1	1	1	φ25
10	06600-01500	ビニールホース	1	1	1	15×18×500
11	29202-41170	ウォーターバルブ	1	1	1	
12	20041-41250	グローブバルブ	1	1	1	
13	20048-42101	六角ニップル	1	1	1	
14	20000-42751	ロックナット	1	1	1	
15	20050-41171	吸込ノズル		1	1	K-25N
16	20049-41161	吸込ノズル	1			S-18N
17	20000-42182	圧力計(DA)	1	1	1	0～0.25MPa
18	20000-42761	ロックナット(B)	1	1	1	
19	20122-41081	ホースノズル	1	1	1	
20	20041-41270	ゴムキャップ	1	1	1	
21	20000-43100	ロックナット(C)	1	1	1	
22	20070-41480	潅水ノズル	1	1	1	
23	20070-31580	エルボ継ぎ手	3	3	3	13×13
24	20030-　436	ノズルパイプ(70-0.8)		1	1	13×18×374
25	20041-41380	ノズルパイプ(47-0.8)		1	1	13×18×374
26	20071-41030	ノズルパイプ(70-0.6)	1			13×18×374
27	20071-41040	ノズルパイプ(47-0.6)	1			13×18×374
28	06100-01390	ビニールパイプ	1	1	1	1本ﾉｽﾞﾙ時使用
29	06210-51313	チーズ	1	1	1	13×13
30	20208-45316	ｺﾞﾑ栓	2	2	2	
31	20070-41060	ラベル(70)	1	1	1	
32	20070-31030	潅水メイバン		1	1	6250,625用
33	20071-31040	潅水メイバン	1			6150用
34	20035-41470	注意マーク	1	1		
35	20041-31370	減圧弁本体	1	1	1	
36	20041-41470	バネ受け	1	1	1	
37	20041-41470	ゴムボール	1	1	1	
38	20041-41480	パッキン	1	1	1	

№	コード	部品名称	THK6150	THK6250	HK625	摘要
39	20041-41500	キャップ	1	1	1	
40	00931-40020	圧縮バネ	1	1	1	
41	04100-42124	Oリング	1	1	1	
42	20000-41680	ホースノズル(A)	1	1	1	
43	20000-41850	段付ホースノズル	1	1	1	
44	06710-11200	ホースバンド	1	1	1	
45	06600-00920	ビニールホース	1	1	1	9×12×2m
46	20050-41150	ウェイト	1	1	1	
47	20050-41160	クリップ	1	1	1	
48	20041-41240	アミ	1	1	1	
49	20041-41680	フランジブッシュ	1	1	1	
50	20225-41330	コードブッシュ	1	1	1	11×14
51	20033-41400	コードクランプ	1	1	1	
52	20000-41780	バネ平組込六角ボルト	6	6	6	M6×12
53	29202-41030	Uボルト	1	1	1	
54	01280-00504	六角袋付ナット	2	2	2	M5
55	20000-41910	化粧ネジ	2	2	2	M6×10
56	20033-41020	マワリ止めナット(M6)	2	2	2	M6
57	20041-41490	ストレーナー	1	1	1	

14. 水受け Assy

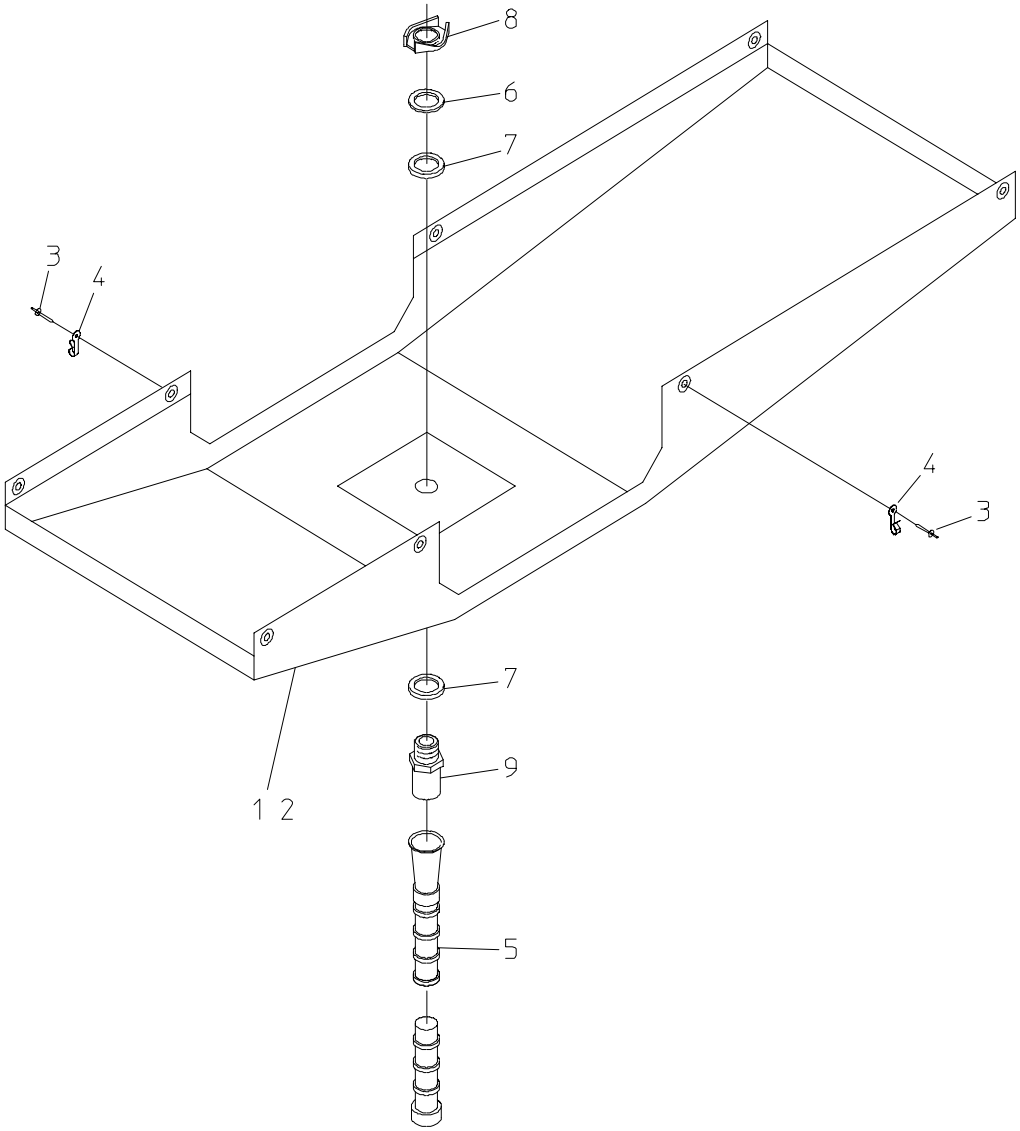

№	コード	部品名称	THK6150	THK6250	HK625	摘要
1	20070-31080	水受けシート	1	1		
2	20050-31670	水受けシート			1	
3	01620-13206	ブラインドリベット(丸)	8	8	10	φ3.2 L=6
4	20000-42490	フック(RV)	8	8	10	
5	20030-47125	排水ホース	1	1	1	L=5m
6	20030-47119	ワッシャ	1	1	1	
7	20030-47200	パッキン	2	2	2	
8	20033-41050	ナット	1	1	1	
9	06252-52034	バルブソケット	1	1	1	ｴﾝﾋﾞ 20×3/4

15.播種部Assy（6250,625）

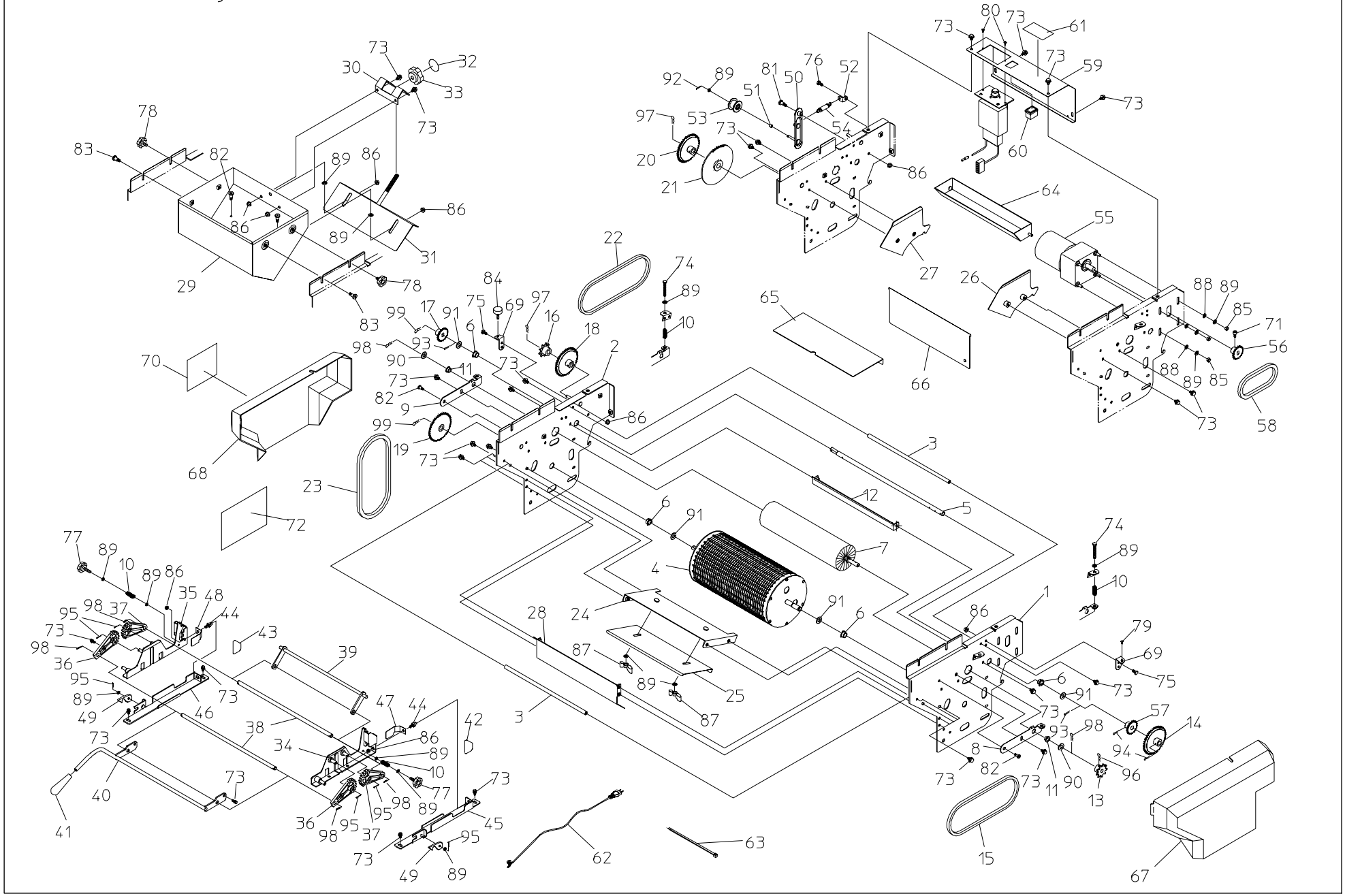

15. 播種部Assy(6250,625)

№	コード	部品名称	THK6150	THK6250	HK625	摘要
1	20070-21070	サイドスタンド(L)		1	1	
2	20070-21080	サイドスタンド(R)		1	1	
3	20070-41300	ｽﾄｯﾊﾟｰｼｬﾌﾄ(328)		2	2	
4	20070-21100	播種ホッパー		1	1	
5	20050-41770	カウンターシャフト(N)		1	1	
6	20000-41800	オイレス軸受(D)		4	4	12×18
7	20070-31590	播種回転ブラシ(80)		1	1	
8	20070-31310	ブラシアーム(播種)(L)		1	1	
9	20070-31320	ブラシアーム(播種)(R)		1	1	
10	00931-40008	圧縮バネ		4	4	
11	20000-41320	オイルレスベアリング		2	2	10×13
12	20048-41100	スクレッパー		1	1	
13	20130-41313	スプロケット(13T)		1	1	#25 13T
14	20041-41040	スプロケット(42T)		1	1	#25 42T
15	03003-25055	ローラーチェーン		1	1	#25 55L
16	20050-41240	スプロケット(13T)		1	1	#25 13T
17	20050-41250	スプロケット(19T)		1	1	#25 19T
18	20050-41260	スプロケット(30T)		1	1	#25 30T
19	20070-41520	スプロケット(50)		1	1	#25 50T
20	20070-41540	スプロケット(42)		1	1	#25 42T
21	20070-41410	スプロケット(60T)		1	1	#25 60T
22	03003-25084	ローラーチェーン		1	1	#25 84L
23	03003-25092	ローラーチェーン		1	1	#25 92L
24	20070-31280	シャッターガイド		1	1	
25	20070-31360	シャッター(後)		1	1	
26	20070-31290	播種ホッパーガイド(L)		1	1	
27	20070-31330	播種ホッパーガイド(R)		1	1	
28	20070-31270	種子回収ガイド		1	1	
29	20070-31220	播種ホッパー完結		1	1	
30	20070-31230	ハンドル受け金		1	1	
31	20070-31240	シャッター(ハシュ)		1	1	
32	20070-41640	シャッター開閉ラベル		1	1	
33	20030-44138	調節ハンドル		1	1	
34	20070-21130	スタンド完結(L)		1	1	
35	20070-21140	スタンド完結(R)		1	1	
36	20048-31390	ギヤーアーム(A)		2	2	
37	20048-31400	ギヤーアーム(B)		2	2	
38	20048-41650	シャフト(H)		2	2	

№	コード	部品名称	THK6150	THK6250	HK625	摘要
39	20048-31440	ストッパー		1	1	
40	20070-31060	レバー		1	1	
41	20050-41800	ハンドルニギリ		1	1	
42	20048-41680	高さラベル(左)		1	1	
43	20048-41690	高さラベル(右)		1	1	
44	20050-41780	ピン(a)		2	2	
45	20050-31550	スタンドガイド(L)		1	1	
46	20050-31560	スタンドガイド(R)		1	1	
47	20070-41730	箱ガイドL		1	1	
48	20070-41740	箱ガイドR		1	1	
49	20041-41730	フック		2	2	
50	20050-41290	テンションアーム(Ⅱ)		1	1	
51	20041-41300	テンションカラー		1	1	L=7
52	20070-41490	バネカケ		1	1	
53	20000-41310	テンションプーリー		1	1	
54	00930-40018	引張バネ		1	1	
55	20070-21090	可変速モートル		2	2	C-380-19
56	20208-43214	ﾓｰﾀｰｽﾌﾟﾛｹｯﾄ(9T)		1	1	
57	20000-41200	スプロケット(12T)		1	1	軸径12
58	03003-41024	ローラーチェーン		1	1	#410 24L
59	20070-31330	播種パネル(播種)		1	1	
60	00980-42900	ロッカーSW(黄)		1	1	16A250V
61	20050-41610	注意マーク		1	1	
62	00980-42920	電源コード(播種)		1	1	L=1800
63	00980-41540	インシュロックタイ		1	1	
64	20070-31250	タネウケ		1	1	
65	20070-31260	トウメイカバー		1	1	
66	20070-31830	播種駆動部仕切板		1	1	
67	20070-31340	播種カバー(L)		1	1	Sﾎﾜｲﾄ
68	20070-31350	播種カバー(R)		1	1	Sﾎﾜｲﾄ
69	20070-41750	カバー取付板		2	2	
70	20070-31040	播種量調節ラベル		1	1	
71	01000-10612	六角穴付ボルト		1	1	M6×12
72	20070-41040	高さ調節ラベル		1	1	
73	20000-41780	バネ平組込六角ボルト		32	32	M6×12
74	01000-00640	六角ボルト		2	2	M6×40
75	01000-00612	六角ボルト		2	2	M6×12
76	01000-00610	六角ボルト		1	1	M6×10

15. 播種部Assy(6250,625)

№	コード	部品名称	THK6150	THK6250	HK625	摘要
77	20000-43340	調節ボルト(M6×40)		2	2	
78	20000-42520	ノブボルト		2	2	M6×12
79	01114-00612	十字穴付トラス小ネジ		1	1	M6×12
80	01113-00406	十字穴付タッピンネジ		2	2	M4×6
81	20050-41310	段付ネジ(Ⅱ)		1	1	
82	20007-　409	段付ネジ		4	4	
83	20041-41700	段付ネジ(5)		2	2	L=5
84	20000-41910	化粧ネジ		1	1	M6×12
85	01200-00605	六角ナット		4	4	M6
86	01250-00606	座金付ナット		9	9	M6
87	01290-90600	チョウナット		2	2	M6
88	01400-00605	バネザガネ		4	4	M6
89	01421-00610	ヒラザガネ		17	17	M6
90	01420-01016	ヒラザガネ		2	2	M10
91	01420-01223	ヒラザガネ		4	4	M12
92	01500-02012	割ピン		1	1	φ2×12
93	01500-03020	割ピン		2	2	3×20
94	01500-03025	割ピン		2	2	3×25
95	01500-02515	割ピン		6	6	φ2.5×15
96	20000-41820	Rピン(16)		1	1	φ2.3
97	01501-00612	Rピン		2	2	φ6
98	01501-00918	Rピン		6	6	φ9
99	01511-01223	Rピン(B)		2	2	φ12

16.播種部Assy(6150)

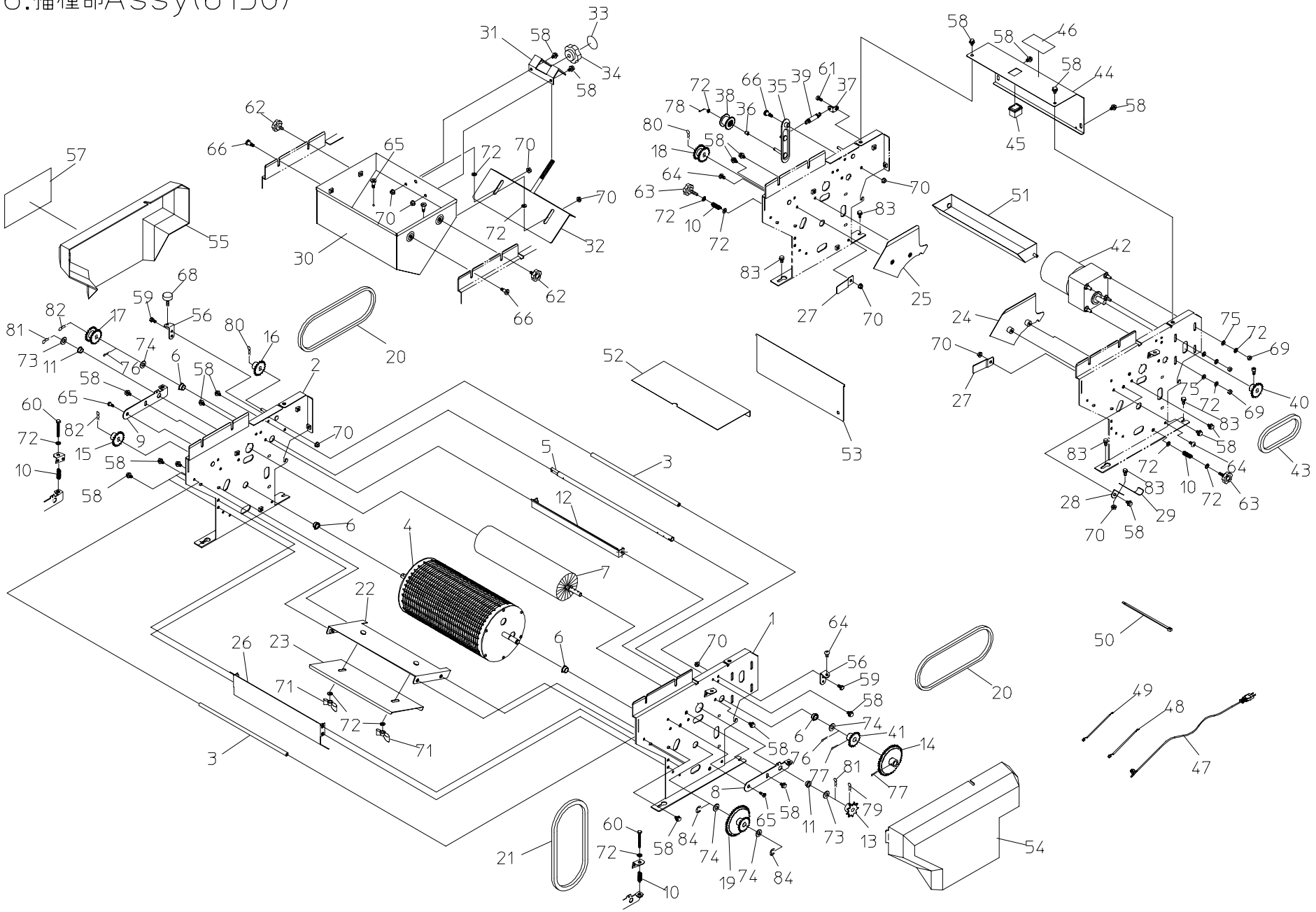

16. 播種部Assy(6150)

№	コード	部品名称	THK6150	THK6250	HK625	摘要
1	20071-21010	サイドスタンド(L)	1			
2	20071-21020	サイドスタンド(R)	1			
3	20070-41300	ストッパーシャフト(328)	2			
4	20070-21100	播種ホッパー	1			
5	20050-41770	カウンターシャフト(N)	1			
6	20000-41800	オイレス軸受(D)	4			12×18
7	20070-31590	播種回転ブラシ(80)	1			
8	20070-31310	ブラシアーム(播種)(L)	1			
9	20070-31320	ブラシアーム(播種)(R)	1			
10	00931-40008	圧縮バネ	2			
11	20000-41320	オイルレスベアリング	2			10×13
12	20048-41100	スクレッパー	1			
13	20035-41010	スプロケット(11T)	1			#25 11T
14	20041-41040	スプロケット(42T)	1			#25 42T
15	20048-41060	スプロケット(22T)	1			#22 22T
16	20050-41240	スプロケット(13T)	1			#25 13T
17	20048-41030	ダブルスプロケット(A)	1			#25 21T-19T
18	20048-41040	ダブルスプロケット(B)	1			#25 33T-27T
19	20048-41090	カウンタスプロケット	1			#25 56T-14T
20	03003-25074	ローラーチェーン	2			#25 74L
21	03003-25076	ローラーチェーン	1			#25 76L
22	20070-31280	シャッターガイド	1			
23	20070-31360	シャッター(後)	1			
24	20070-31290	播種ホッパーガイド(L)	1			
25	20070-31330	播種ホッパーガイド(R)	1			
26	20070-31270	種子回収ガイド	1			
27	20048-41200	箱ガイド	2			
28	20048-41120	テンション台	1			
29	20048-41130	テンションバネ	1			
30	20070-31220	播種ホッパー完結	1			
31	20070-31230	ハンドル受け金	1			
32	20070-31240	シャッター(ハシュ)	1			
33	20070-41640	シャッター開閉ラベル	1			
34	20030-44138	調節ハンドル	1			
35	20050-41290	テンションアーム(Ⅱ)	1			
36	20041-41300	テンションカラー	1			L=7
37	20070-41490	バネカケ	1			
38	20000-41310	テンションプーリー	1			

№	コード	部品名称	THK6150	THK6250	HK625	摘要
39	00930-40018	引張バネ	1			
40	20000-41040	スプロケット(11T)	1			
41	20000-41080	スプロケット(15T)	1			
42	20066-31010	ギヤードモートル	1			25W/1/180
43	03003-41025	ローラーチェーン	1			#410 25L
44	20070-31330	播種パネル(播種)	1			
45	00980-42900	ロッカーSW(黄)	1			16A250V
46	20050-41610	注意マーク	1			
47	00980-42920	電源コード(播種)	1			L=1800
48	00980-42930	中間コード(#250-ピン)	1			L=200
49	00980-42940	中間コード(#187-ピン)	1			L-200
50	00980-41540	インシュロックタイ	1			
51	20070-31250	タネウケ	1			
52	20070-31260	トウメイカバー	1			
53	20070-31830	播種駆動部仕切板	1			
54	20070-31340	播種カバー(L)	1			Sﾎﾜｲﾄ
55	20070-31350	播種カバー(R)	1			Sﾎﾜｲﾄ
56	20070-41750	カバー取付板	2			
57	20071-31060	播種量調節ラベル	1			
58	20000-41780	バネ平組込六角ボルト	26			M6×12
59	01000-00612	六角ボルト	2			M6×12
60	01000-00640	六角ボルト	2			M6×40
61	01000-00610	六角ボルト	1			M6×10
62	20000-42520	ノブボルト	2			M6×12
63	20000-43340	調節ボルト(M6×40)	2			M6×40
64	01114-00612	十字穴付トラス小ネジ	3			M6×12
65	20007- 409	段付ネジ	6			
66	20041-41700	段付ネジ(5)	2			L=5
67	20050-41310	段付ネジ(Ⅱ)	1			
68	20000-41910	化粧ネジ	1			M6×12
69	01200-00605	六角ナット	4			M6
70	01250-00606	座金付ナット	9			M6
71	01290-90600	チョウナット	2			M6
72	01421-00610	ヒラザガネ	15			M6
73	01420-01016	ヒラザガネ	2			M10
74	01420-01223	ヒラザガネ	2			M12
75	01400-00605	バネザガネ	4			M6
76	01500-03020	割ピン	2			3×20

16. 播種部Assy(6150)

№	コード	部品名称	THK6150	THK6250	HK625	摘要
77	01500-03025	割ピン	23			3×25
78	01500-02012	割ピン	1			φ2×12
79	20000-41820	Rピン(16)	1			φ2.3
80	01501-00612	Rピン	2			φ6
81	01501-00918	Rピン	2			φ9
82	01511-01223	Rピン(B)	2			φ12

17. ロールガイド Assy

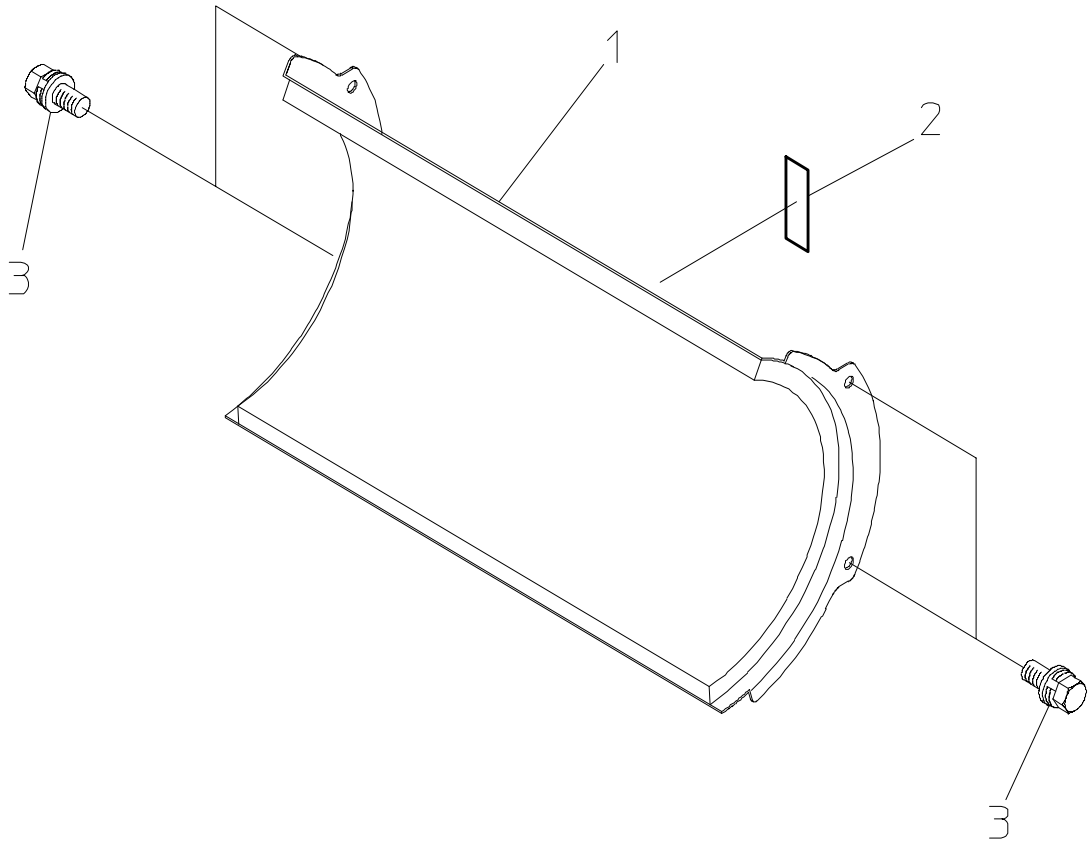

№	コード	部品名称	THK6150	THK6250	HK625	摘要
1	20048-21020	ロールガイド	1	1	1	
2	20041-41790	上下マーク	1	1	1	
3	20000-41780	バネ平組込六角ボルト	4	4	4	M6×12

18. フォーク Assy

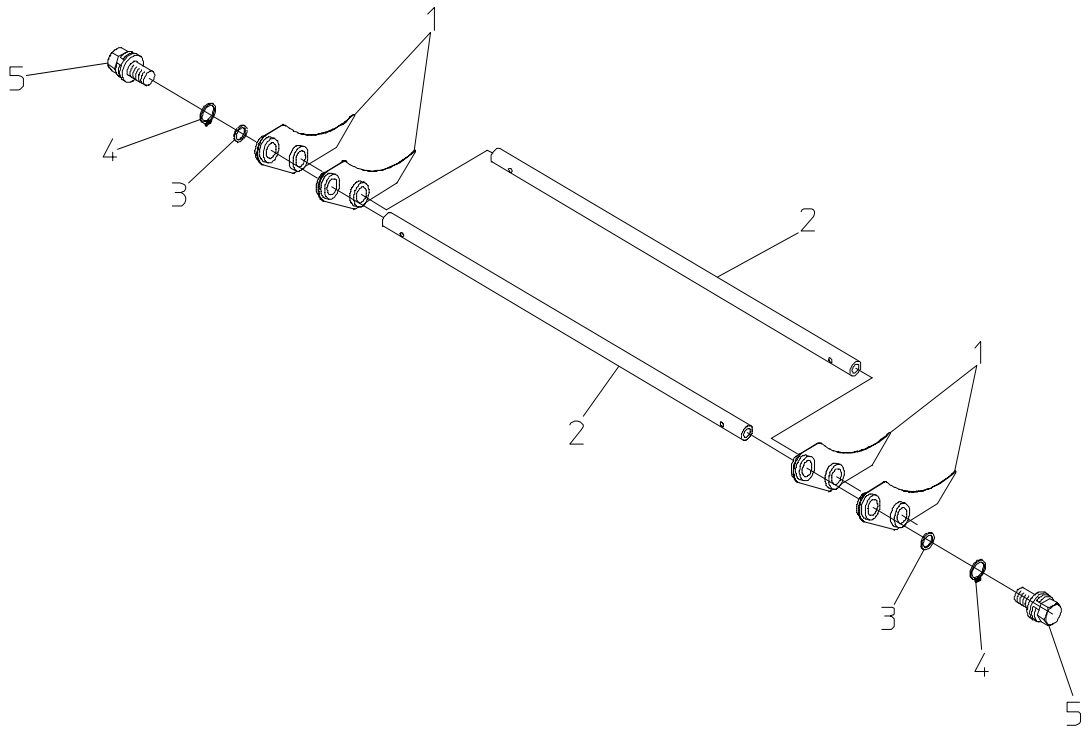

№	コード	部品名称	THK6150	THK6250	HK625	摘要
1	20048-31010	フォーク(C)	41	41	41	
2	20048-41140	フォーク支持棒	2	2	2	
3	04100-00619	Oリング	2	2	2	1種A
4	02100-01010	C型止め輪	2	2	2	軸用10
5	20000-41780	バネ平組込六角ボルト	4	4	4	M6×12

19. モミ受け　Assy

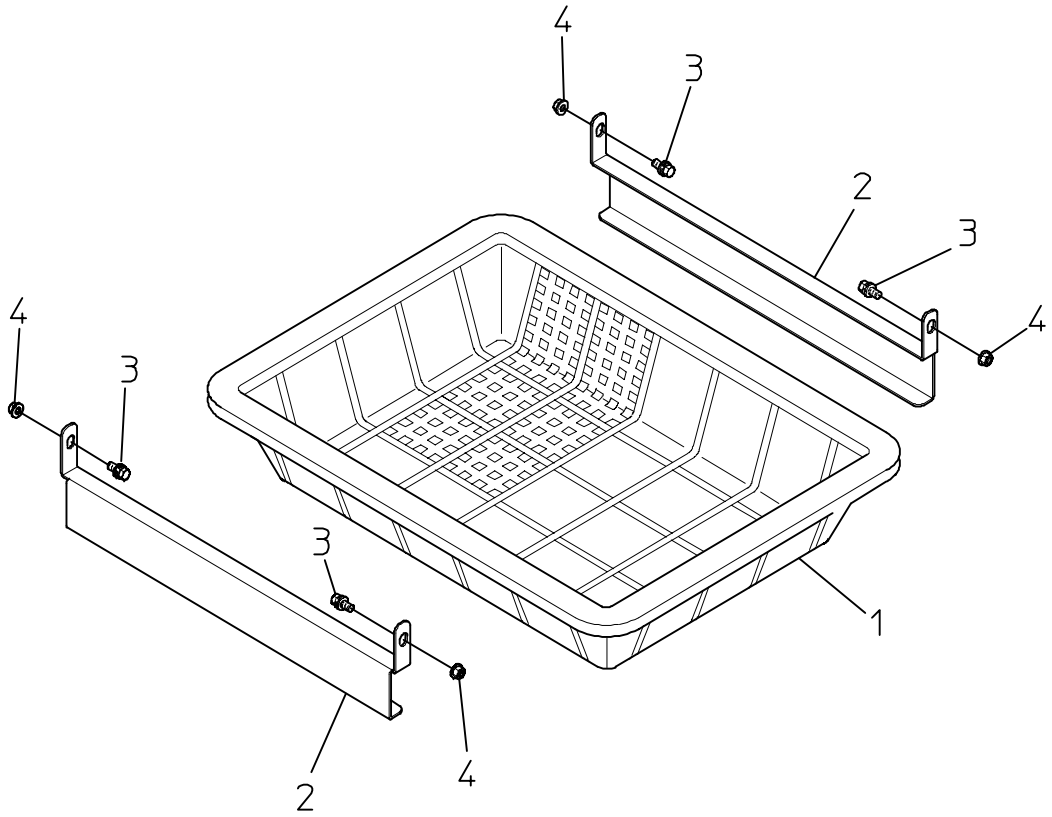

№	コード	部品名称	THK6150	THK6250	HK625	摘要
1	20041-31100	籾受けカゴ	1	1	1	
2	20042-41080	モミ受け吊り金具	2	2	2	
3	01000-00612	六角ボルト	4	4	4	M6×12
4	01250-00606	座金付ナット	4	4	4	M6

20.モミ落し回転ブラシAssy

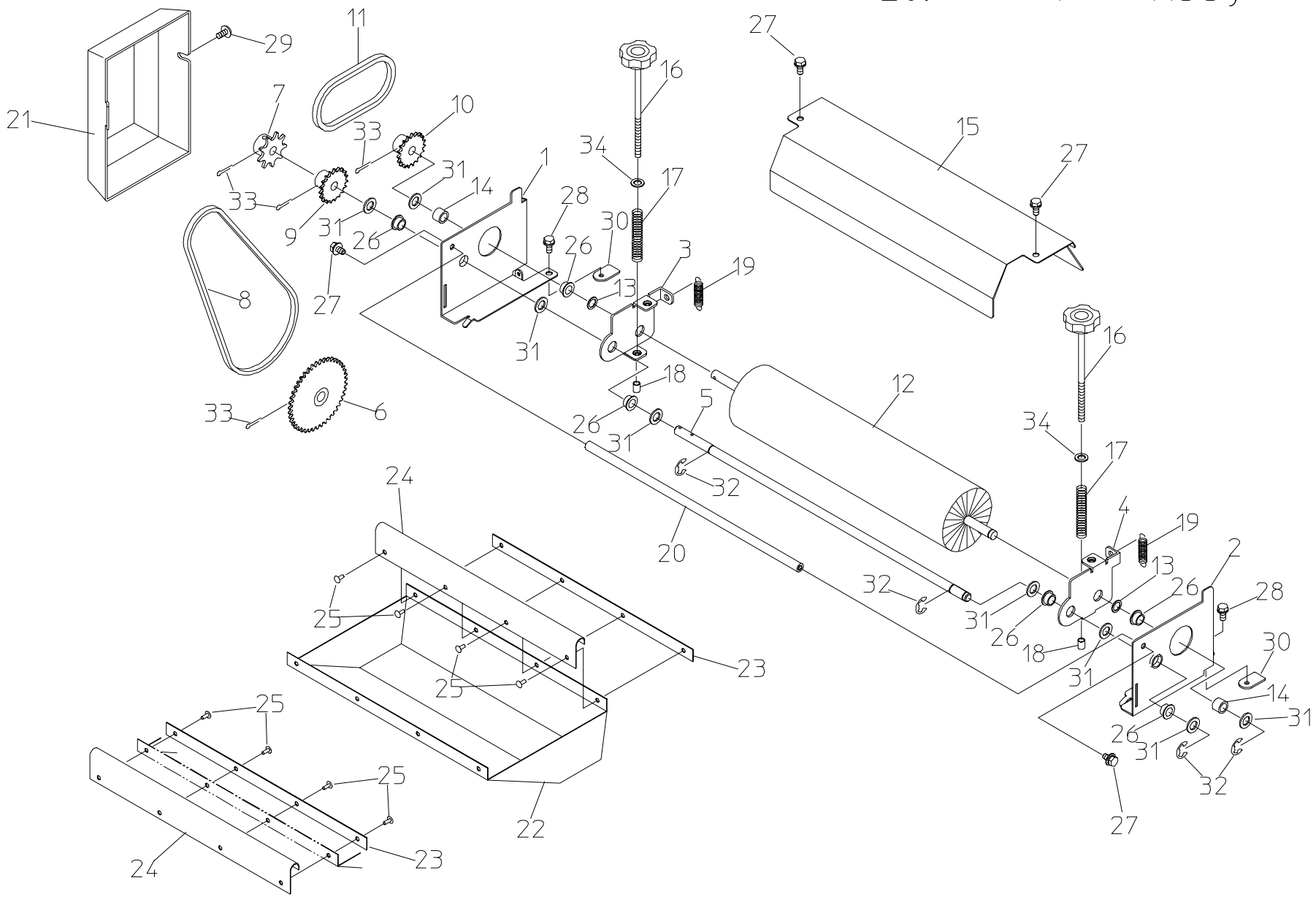

20. モミ落し回転ブラシ　Assy

№	コード	部品名称	THK6150	THK6250	HK625	摘要
1	20070-31180	サイドスタンド(L)	1	1	1	
2	20070-31190	サイドスタンド(R)	1	1	1	
3	20070-31160	調節金具(L)	1	1	1	
4	20070-31170	調節金具(R)	1	1	1	
5	20070-41230	支点シャフト	1	1	1	10×451.5
6	20041-41040	スプロケット(42T)	1	1	1	φ12
7	20035-41010	スプロケット(11T)	1	1	1	#25　11T
8	03003-25060	ローラーチェーン	1	1	1	#25　60L
9	20112-44115	スプロケット(19T)	1	1	1	#25　19T
10	20112-44114	スプロケット(14T)	1	1	1	#25　14T
11	03003-25030	ローラーチェーン	1	1	1	#25　30L
12	20070-31200	籾落し回転ブラシ完結	1	1	1	
13	20208-42303	スペーサー	2	2	2	t0.8
14	20136-41120	フォークカラーA	2	2	2	L=8
15	20070-31600	ブラシカバー	1	1	1	
16	20000-31090	調節ボルト(M6×125)	2	2	2	
17	20108-44150	圧縮バネ	2	2	2	
18	20107-41018	ゴムキャップ	2	2	2	
19	20108-44120	スプリング	2	2	2	
20	20064-41160	ストッパーシャフト	1	1	1	10×397
21	20070-31210	カバー(モミ落し駆動)	1	1	1	
22	20070-31810	モミ受けシート	1	1	1	
23	20070-41570	モミ受け取付金具A	2	2	2	
24	20070-41600	モミ受け取付金具B	2	2	2	
25	01620-13206	ブラインドリベット(丸)	8	8	8	φ3.2　L=6
26	20000-41320	オイルレスベアリング	6	6	6	10×13
27	20000-41780	バネ平組込六角ボルト	4	4	4	M6×12
28	20000-41730	バネ組込六角ボルト	2	2	2	M6×12
29	01114-00612	十字穴付トラス小ネジ	1	1	1	M6×12
30	20033-41020	マワリ止めナット(M6)	2	2	2	
31	01420-01016	ヒラザガネ	8	8	8	M10
32	02110-00808	Eリング	4	4	4	呼び8
33	01500-03025	割ピン	4	4	4	3×25
34	01421-00610	ヒラザガネ	2	2	2	M6

21.回転ブラシ（覆土・シングル）Assy

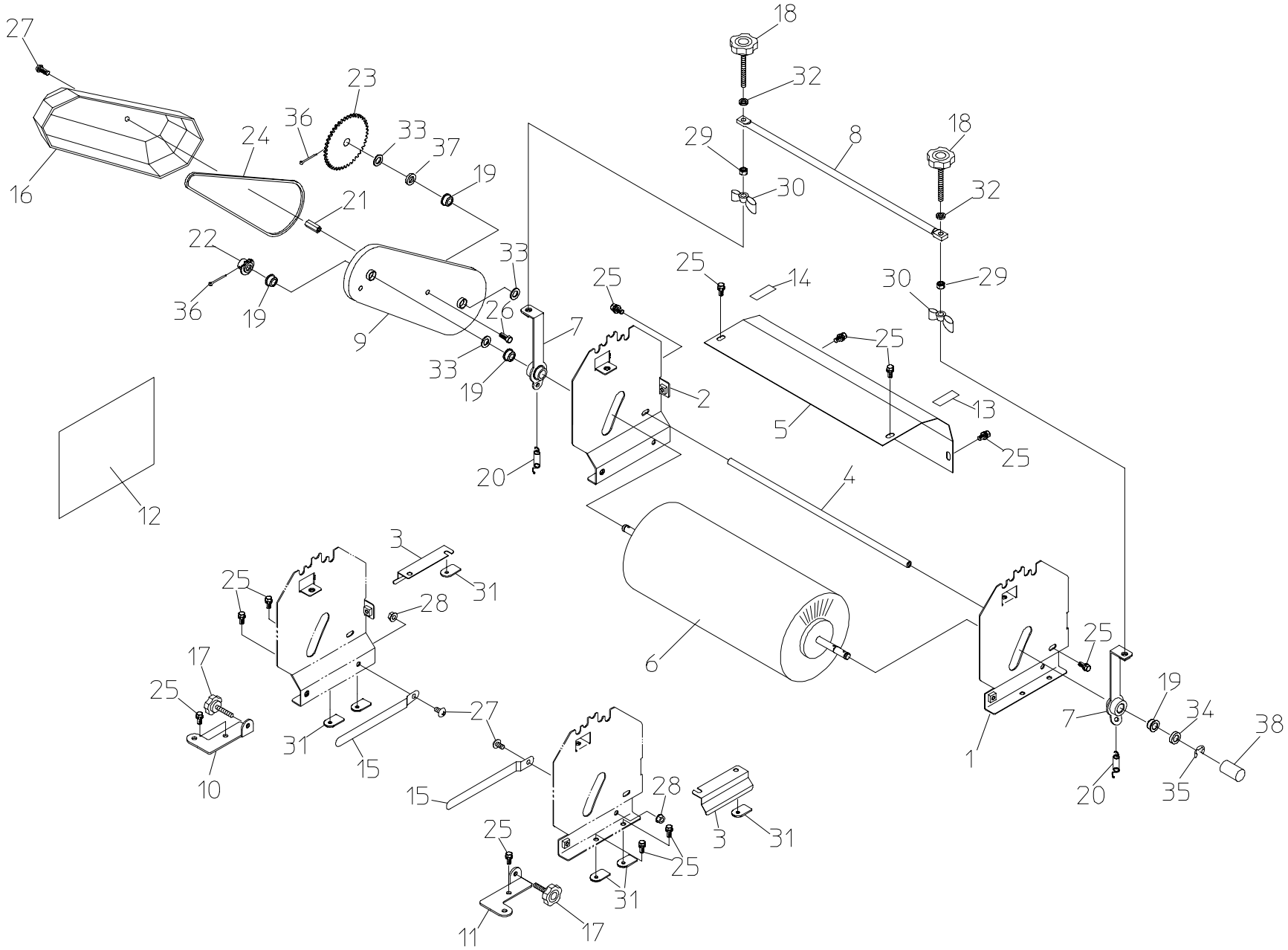

21. 回転ブラシ(覆土･シングル) Assy

№	コード	部品名称	THK6150	THK6250	HK625	摘要
1	20070-31140	ﾌﾞﾗｼｽﾀﾝﾄﾞ(ｼﾝｸﾞﾙ)(L)	1	1		
2	20070-31150	ﾌﾞﾗｼｽﾀﾝﾄﾞ(ｼﾝｸﾞﾙ)(R)	1	1		
3	20048-31310	切欠きカバー	2	2		
4	20070-41180	ストッパーシャフト(364)	1	1		L=364
5	20070-41160	回転ブラシカバー(前)	1	1		
6	20070-31130	回転ブラシ(140)	1	1		
7	20070-41190	ブラシロッド(D)	2	2		
8	20048-42320	調節バー	1	1		
9	20048-31620	ブラシアーム(R)	2	2		
10	29224-41331	ガイドスタンド(左)	1			
11	29224-41341	ガイドスタンド(右)	1			
12	20070-31050	回転ブラシ調節マーク	1			
13	20048-42350	カキトリマーク(L)	1			
14	20048-42360	カキトリマーク(R)	1			
15	20048-42431	箱ガイド	2			
16	20070-31840	回転ブラシカバー	1	1		
17	20000-43340	調節ボルト	2			M6×40
18	20000-43350	調節ボルト	2	2		M6×60
19	20000-41320	オイルレスベアリング	2	2		10×13
20	20050-41450	引張バネ	2	2		
21	20035-41170	支柱(B)	1	1		L-37
22	20035-41010	ｽﾌﾟﾛｹｯﾄ(11T)	1	1		
23	20035-41020	ｽﾌﾟﾛｹｯﾄ(42T)	1	1		
24	03003-25102	ローラーチェーン	1	1		#25 102L
25	20000-41780	バネ平組込六角ボルト	12	10		M6×12
26	01000-00610	六角ボルト	1	1		M6×10
27	01114-00610	十字穴付トラス小ネジ	3	1		M6×10
28	01250-00606	座金付ナット	2			M6
29	20133-41220	ロックナット	2	2		M6
30	01290-90600	チョウナット	2	2		M6
31	20033-41020	マワリ止メナット(M6)	6	4		
32	01421-00610	ヒラザガネ	4	4		M6
33	01420-01016	ヒラザガネ	1	1		M10
34	20005- 419	丸座	4	4		
35	02110-00908	E型止メ輪	1	1		呼び径9
36	01500-03025	割ピン	2	2		3×15
37	20208-42303	スペーサ	1	1		
38	20048-42420	シャフトカバー(20)	1	1		

22. Vゴム Assy

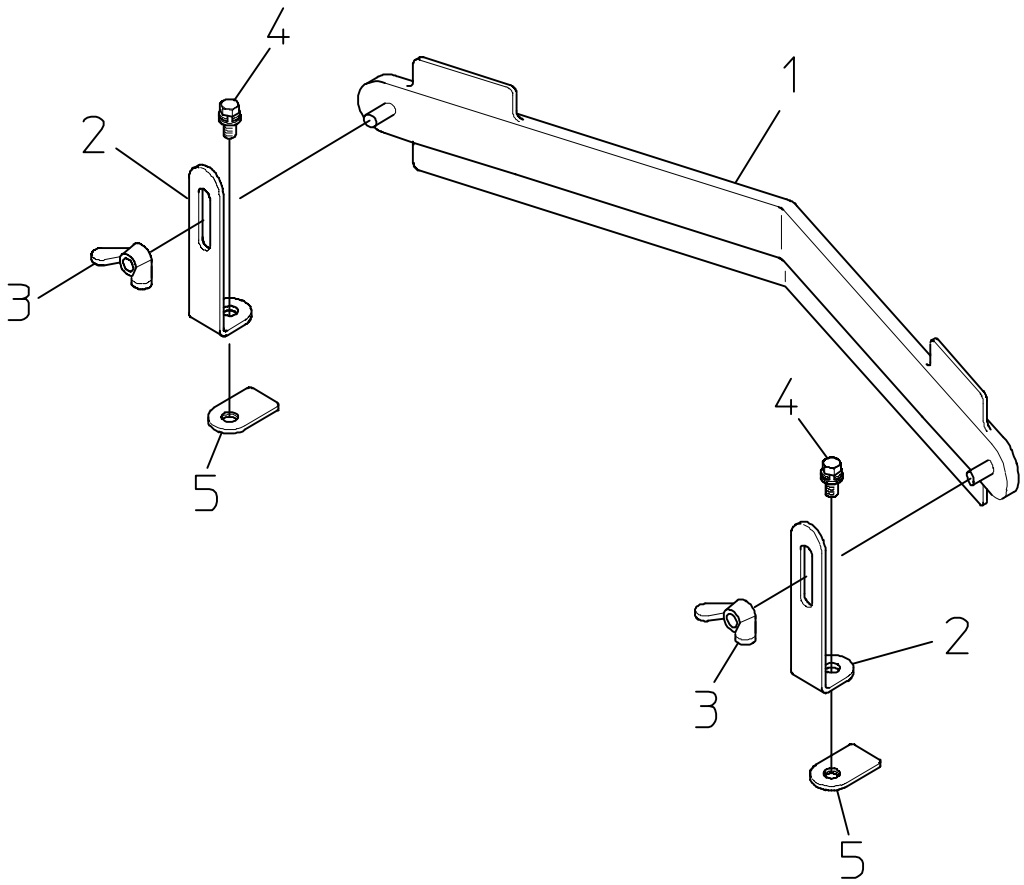

№	コード	部品名称	THK6150	THK6250	HK625	摘要
1	20050-21010	Vゴム	1			
2	20050-41030	Vゴム支柱	2			
3	01290-90600	チョウナット	2			M6
4	01000-00612	六角ボルト	2			M6×12
5	20033-41020	マワリ止めナット(M6)	2			

23. 覆土受け　Assy

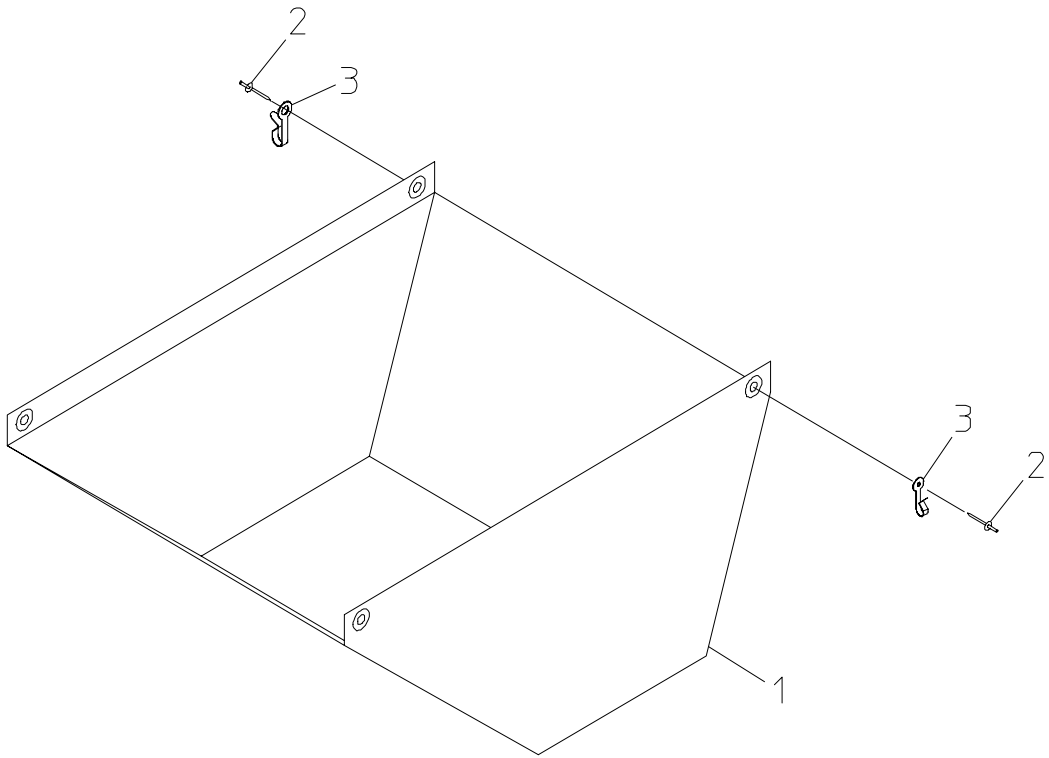

№	コード	部品名称	THK6150	THK6250	HK625	摘要
1	20070-31100	土受けシート(覆土)	2	1		
2	01620-13206	ブラインドリベット(丸)	8	4		φ3.2　L=6
3	20000-42490	フック(RV)	8	4		

24. その他･付属品

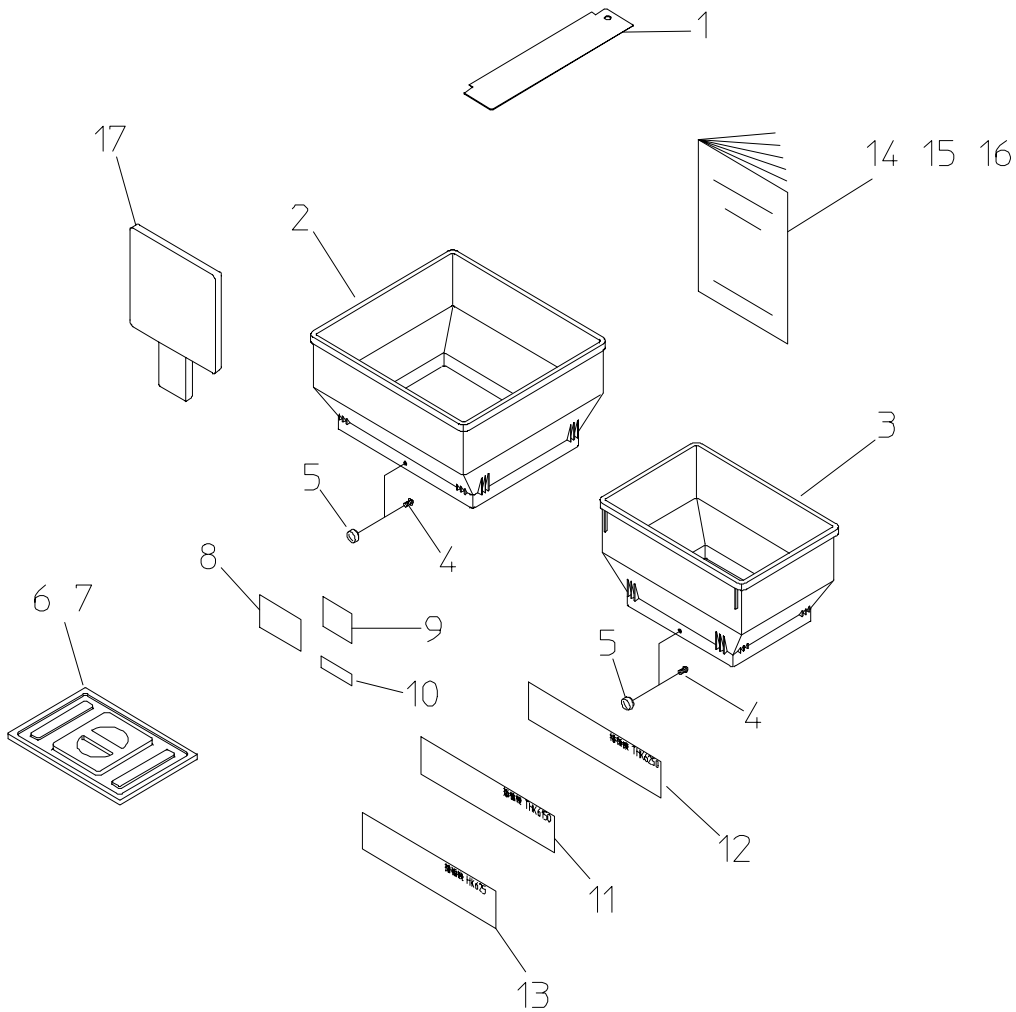

№	コード	部品名称	THK6150	THK6250	HK625	摘要
1	20000-41810	土ナラシ板	1	1	1	
2	20059-21031	補助ホッパー(F)		2	1	色:ｸﾞﾘｰﾝ
3	20060-21081	補助ホッパー(ハシュ)		1	1	色:ｸﾞﾘｰﾝ
4	01114-00610	十字穴付トラス小ネジ		6	4	M6×10
5	20000-42560	化粧ナット		6	4	M6
6	20060-21090	フタ(P)		1		
7	20061-21040	フタ(E)	1			
8	00992-40130	注意ラベル　CL-10	1	1	1	PL法
9	00992-40040	注意ラベル　CL-3	1	1	1	PL法
10	00992-31050	注意ラベル　CL-20	1	1	1	PL法
11	20070-31010	型式ラベル		2		THK6250
12	20070-31020	型式ラベル			2	HK625
13	20071-40340	型式ラベル	2			THK6150
14	20070-41010	取扱説明書		1		THK6250
15	20070-41030	取扱説明書			1	HK625
16	20071-41060	取扱説明書	1			THK6150
17	29223-30010	けいりょうくんAssy	1	1	1	