様

株式会社スズテック
TEL 028-664-1111
FAX 028-662-5592

〈THK-200Ⅱ〉

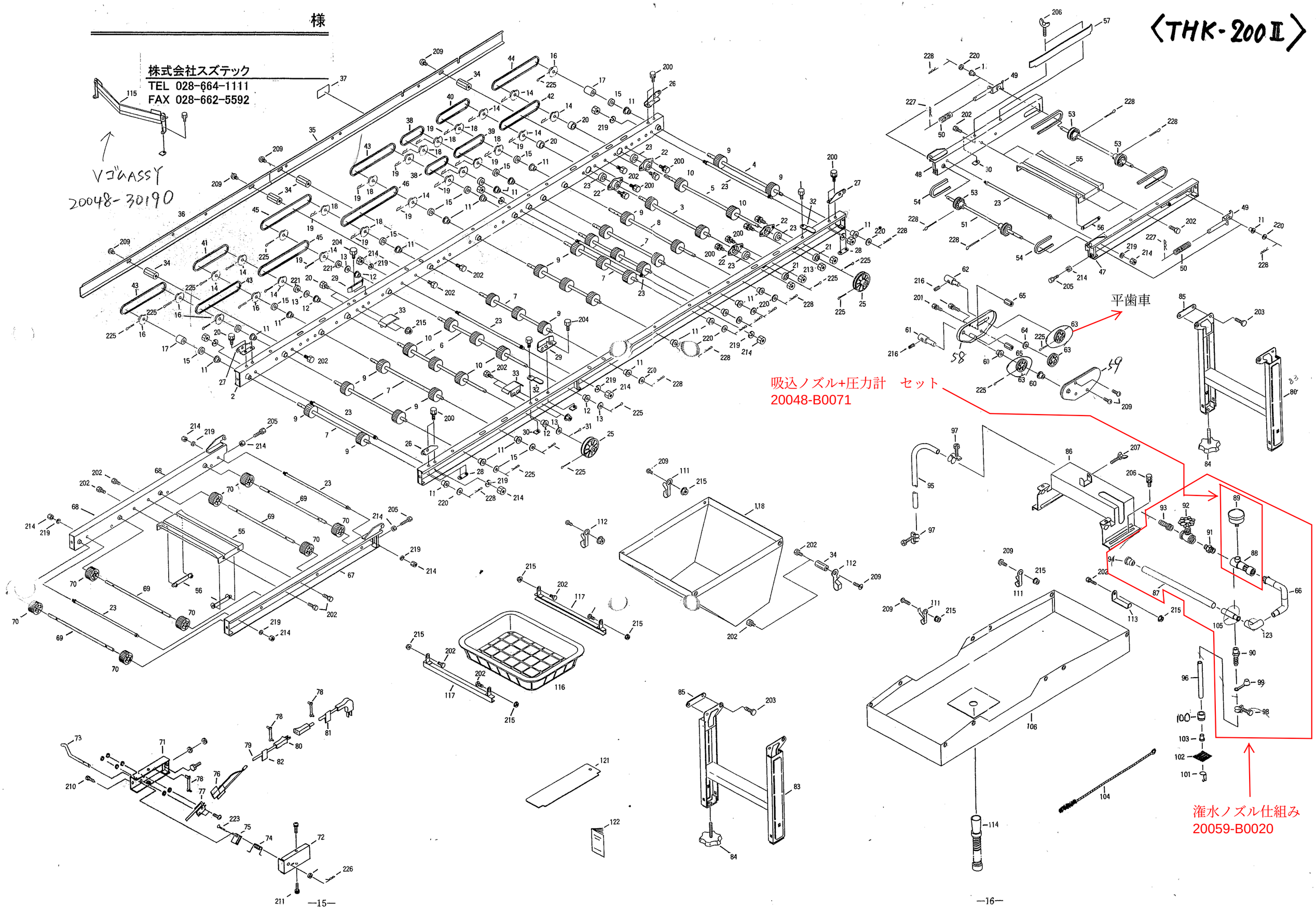

<THK-200Ⅱ>

株式会社スズテック

図No	コード	名称	個数 THK-200Ⅱ	備考
1	20059-11011	レール完結（左）	1	
2	20059-11021	レール完結（右）	1	
3	20059-41060	シャフト（C）	1	φ小95×361
4	20059-41011	シャフト（G）	1	φ10×396
5	20035-41200	主駆動シャフト	1	φ11.95×475
6	20039-41150	副駆動シャフト	2	φ11.95×442
7	20035-41220	シャフト（B）	8	φ10×361
8	20035-41240	シャフト（D）	1	φ10×440
9	20004-409	搬送ゴムローラー	24	φ10用
10	20208-41241	搬送ゴムローラー	10	φ12用
11	20005-411	オイルレスベアリング	24	10×13
12	20021-41117	オイルレス軸受（B）	4	12×15
13	20035-41090	スペーサー	4	t1.2
14	20000-41150	スプロケット（8T） 黒色	8	#410 穴φ12
15	20005-419	丸座	10	t 4
16	20000-41430	スプロケット（8T） 白色	6	穴φ10
17	20035-41100	カラー	2	ℓ＝14.5
18	20000-41140	スプロケット（8T） 黒色	12	穴φ10
19	20000-41500	Rピン	16	
20	20038-41240	カラー（A）	2	ℓ＝6
21	20038-41250	カラー	2	ℓ＝3
22	20000-42120	ベアリングケース（C）	4	
23	02202-06001	ボールベアリング	4	6001 UU
24	20013-41101	レールストッパーボルト	7	
25	20000-31060	φ75vプーリー	2	穴φ12
26	20041-41162	折りタタミ金具（A）	2	
27	20041-41172	折りタタミ金具（B）	2	
28	20050-41020	オビナット	4	
29	20030-41119	ガイド板	2	
30	20033-41020	マワリ止メナット（M6）	6	
31	20033-41030	マワリ止メナット（M8）	2	
32	20033-41360	ベルト押工板	2	
33	20048-41780	サポート台	2	
34	20035-41170	支柱（B）	6	ℓ＝37
35	20059-31011	レールカバー（A）	1	ℓ＝1219
36	20059-31020	レールカバー（B）	1	ℓ＝990
37	20000-41350	注油マーク	1	
38	03003-41020	ローラーチェン	2	#410 20ℓ
39	03003-41026	ローラーチェン	1	#410 26ℓ
40	03003-41028	ローラーチェン	1	#410 28ℓ
41	03003-41030	ローラーチェン	1	#410 30ℓ
42	03003-41034	ローラーチェン	1	#410 34ℓ
43	03003-41038	ローラーチェン	3	#410 38ℓ
44	03003-41040	ローラーチェン	1	#410 40ℓ
45	03003-41042	ローラーチェン	2	#410 42ℓ
46	03003-41048	ローラーチェン	1	#410 48ℓ
47	20050-31280	補助レールA（左）	1	
48	20050-31290	補助レールA（右）	1	
49	20041-41150	ベルト張り金具	2	
50	00931-40019	圧縮バネ	2	

図No	コード	名称	個数 THK-200Ⅱ	備考
51	20059-41021	ベルト駆動シャフト（G）	1	φ10×370
52	20048-41350	ベルト従動シャフト	1	φ10×340
53	20000-41130	φ46Vプーリー	4	
54	03510-00043	Vベルト	2	M－43
55	20013-31102	レール補助棒	2	
56	20013-41103	オビナット	4	
57	20112-31111	片寄り防止板	1	
~~58~~59	20050-31300	ギヤベース	1	
~~59~~58	20050-31310	ギヤカバー （生産中止）	1	
60	20000-41320	オイルレスベアリング	2	10×13
61	20059-41031	ピンホルダー（GⅠ）	1	
62	20059-41041	ピンホルダー（GⅡ）	1	
63	20050-31270	平歯車（48）	3	
64	20208-42303	スペーサー	1	t0.8
65	20050-41350	ロールガイド高ナット	2	ℓ＝17.7
66	20059-41100	カンスイパイプ	1	
67	20048-31490	補助レール（左）	1	
68	20048-31500	補助レール（右）	1	
69	20013-41111	遊動ローラーシャフト	4	
70	20013-41112	遊動ローラー	8	
71	20041-31670	アーム完結（L）	1	
72	20041-31680	カバー（左）	1	
73	20041-41350	センサー（左）	1	
74	20041-41360	ネジリバネ（左）	1	
75	20033-41590	U板	1	
76	20033-41600	マイクロスイッチ	1	
77	00980-41200	プッシュマウントタイ	1	
78	20033-41400	コードクランプ	7	
79	00980-41111	センサーコード	1	ℓ＝950
80	00980-41220	中間コード	1	ℓ＝2350
81	20041-41410	センサ接続マーク	1	
82	20041-41420	コード接続マーク	1	
83	20117-31810	脚	2	
84	20041-31200	高サ調節ボルト	4	
85	20048-41370	イボ付オビナット	4	
86	20048-21180	灌水箱（M）	1	
87	20048-41910	ノズル	1	
88	**20048-B0190**	吸込ノズル	1	K18N
89	20000-42180	圧力計	1	
90	20122-41080	ホースノズル	1	
91	20035-41660	六角ニップル	1	
92	20041-41250	グローブバルブ	1	
93	20000-41680	ホースノズル（A）	1	
94	20048-41930	ゴム栓	1	
95	06600-015140	ビニールホース	1	15×19×1400
96	06600-009200	ビニールホース	1	9×12×2000
97	06710-11900	ホースバンド	2	φ19
98	06710-11200	ホースバンド	1	φ12
99	20041-41270	ゴムキャップ	1	
100	20050-41150	ウエイト	1	

<THK-200Ⅱ>

<THK-200Ⅱ>

株式会社スズテック

図No	コード	名称	個数 THK-200Ⅱ	備考
101	20050-41160	クリップ	1	
102	20041-41240	アミ	1	
103	20041-41680	フランジブッシュ	1	
104	20000-31070	ノズルブラシ	1	
105	20048-41920	パイプ		
106	20059-31090	水受シート（供給不可）	1	ℓ＝920
107				
108				
109				
110				
111	20041-41210	フック	1	
112	20041-41200	ホース受ケフック	3	
113	20050-41400	水受金具	4	
114	20030-47125	排水ホース	1	ℓ＝5 m
115	20048-30190	Ｖゴム ASSY	2	
116	20041-31100	籾受ケカゴ	1	
117	20042-41080	モミ受ケ吊り金具	2	
118	20048-31520	土受ケシート	1	
119	20041-41200	ホース受ケフック	3	
120	20041-41210	フック	1	
121	20000-41810	土ナラシ板	1	
122		取扱説明書	1	
123	20048-41900	カンスイＬツナギ	1	
124				
125				
126				
127				
128				
129				
130				
131				
132				
133				
134				
135				
136				
137				
138				
139				
140				
141				
142				
143				
144				
144				
145				
146				
147				
148				
149				
150				

図No	コード	名称	個数 THK-200Ⅱ	備考
200	20000-41730	バネ組込六角ボルト	16	Ｍ６×12
201	20000-41740	バネ組込六角ボルト	2	Ｍ６×10
202	01000-00610	六角ボルト	26	Ｍ６×10
203	01000-00612	六角ボルト	10	Ｍ６×12
204	01000-00812	六角ボルト	4	Ｍ８×12
205	01000-00825	六角ボルト	4	Ｍ８×25
206	01020-90610	チョウボルト	4	Ｍ６×10
207	01020-90620	チョウボルト	1	Ｍ６×20
208	01110-00320	十字穴付ナベ小ネジ	2	Ｍ３×20
209	01110-00610	十字穴付ナベ小ネジ	14	Ｍ６×10
210	01113-00308	十字穴付タッピンネジ	1	Ｍ３×８
211	01113-00406	十字穴付タッピンネジ	2	Ｍ４×６
212	01200-00303	六角ナット	4	Ｍ３
213	01200-00605	六角ナット	8	Ｍ６
214	01200-00807	六角ナット	21	Ｍ８
215	01250-00606	座金付ナット	18	Ｍ６
216	20000-41500	Ｒピン	2	
217	01400-00307	バネザガネ	2	Ｍ３
218	01400-00615	バネザガネ	2	Ｍ６
219	01400-00820	バネザガネ	14	Ｍ８
220	01420-1016	ヒラザガネ	14	M10
221	01420-01223	ヒラザガネ	2	M12
222	01421-00610	ヒラザガネ	2	Ｍ６
223	01500-02515	割ピン	1	2.5×15
224	01500-03020	割ピン	4	３×20
225	01500-03025	割ピン	18	３×25
226	01501-00510	Ｒピン	1	φ５
227	01501-00818	Ｒピン	2	φ８
228	01501-00918	Ｒピン	14	φ９
229				
230				
231				
232				
233				
234				
235				
236				
237				
238				
239				
240				
241				
242				
243				
244				
245				

<THK-200Ⅱ>

<THK-200Ⅱ>

様

株式会社スズテック
TEL 028-664-1111
FAX 028-662-5592

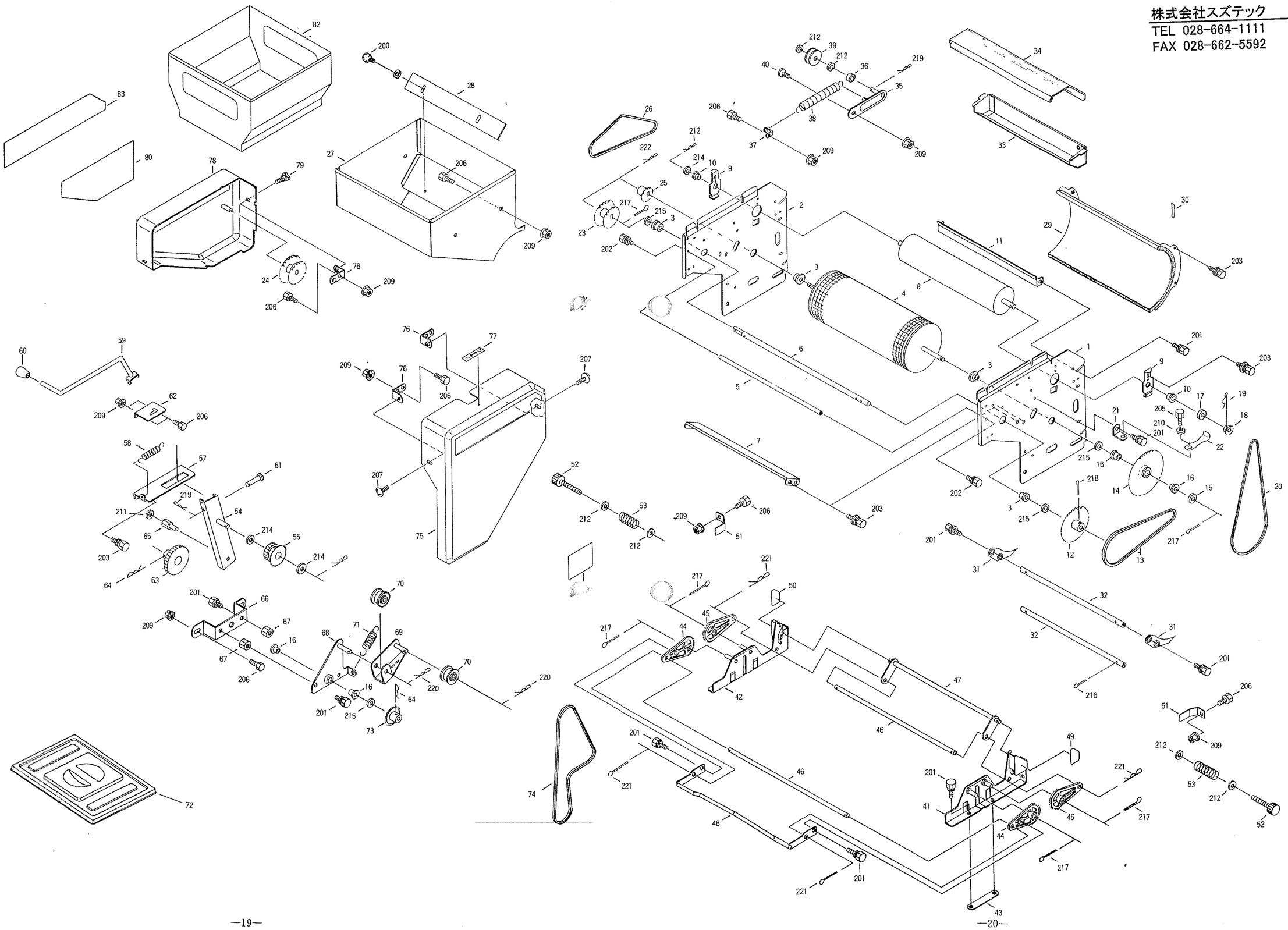

図No	コード	名称	個数 THK-200Ⅱ	備考
1	20048-11080	サイドスタンド（左）	1	
2	20048-11090	サイドスタンド（右）	1	
3	20000-41800	オイルレス軸受（D）	4	12×18
4	20048-30210	播種ローラー仕組	1	
5	20048-41070	ストッパーパイプ	1	
6	20048-41020	中間シャフト	1	φ12×438
7	20048-41110	ウシロイタ	1	
8	20048-31020	回転ブラシ	1	
9	20048-41080	軸受板	2	
10	20000-41320	オイルレスベアリング	2	10×13（白）
11	20048-41100	スクレッパー	1	
12	20041-41040	スプロケット（42T）	1	φ12用
13	03003-25085	ローラーチェン	1	#25　85ℓ
14	20048-41090	カウンタスプロケット	1	
15	20035-41090	スペーサー	1	t 1.2
16	20021-41117	オイルレス軸受（B）	4	12×15
17	20005-419	丸　座	1	t 4
18	20035-41010	スプロケット（11T）	1	
19	20000-41820	Rピン（16）	1	
20	03003-25074	ローラーチェン	1	#25　74リンク
21	20048-41120	テンション台	1	
22	20048-41130	テンションバネ	1	
23	20048-41030	ダブルスプロケット（A）	1	21T－19T
24	20048-41040	ダブルスプロケット（B）	1	33T－27T
25	20048-41060	スプロケット（22）	1	22T
26	03003-25088	ローラーチェン	1	#25　88ℓ
27	20048-21030	ハシュホッパー	1	
28	20048-41190	ホッパー内プレート	1	
29	20048-21020	ロールガイド	1	
30	20041-41790	上下マーク	1	
31	20048-31010	フォーク（C）	41	
32	20048-41140	フォーク支持棒	2	
33	20048-31050	タネウケ	1	
34	20048-31060	トウメイカバー	1	
35	20041-41670	テンションアーム	1	
36	20041-41300	テンションカラー	1	
37	20041-41320	バネカケ	1	
38	00930-40018	引張バネ	1	
39	20000-41310	テンションプーリー	1	
40	20041-41700	段付ネジ	1	
41	20048-21130	スタンド完結（左）	1	
42	20048-21140	スタンド完結（右）	1	
43	20033-41010	オビナット	2	
44	20048-31390	ギヤアーム（A）	2	
45	20048-31400	ギヤアーム（B）	2	
46	20048-41650	シャフト（H）	2	巾10×382
47	20048-31440	ストッパー	1	
48	20048-31450	レバー	1	
49	20048-41680	高さラベル（左）	1	
50	20048-41690	高さラベル（右）	1	

図No	コード	名称	個数 THK-200Ⅱ	備考
51	20048-41670	箱ガイド	2	
52	20113-41170	調節ネジ	2	
53	00931-40008	圧縮バネ	2	
54	20048-31430	シフター	1	
55	20048-41150	中間ギヤ	1	
56	20208-41303	オイルレス軸受	2	10×15
57	20048-31030	シフターガイド	1	
58	00930-40022	引張バネ	1	
59	20059-41070	クラッチレバー（B）	1	
60	20030-44123	ニギリ	1	
61	20048-41230	平頭ピン	1	φ 6 ×45
62	20048-41170	レバー支持板	1	
63	20048-41160	平歯車	1	m＝1.5　z＝45
64	20208-42211	Rピン	2	22用
65	20048-41760	シフターピン	1	
66	20048-41640	補助軸受板	1	
67	20050-41350	ロールガイド高ナット	2	
68	20048-31410	テンションベース	1	
69	20048-31420	テンションアーム	1	
70	20117-32320	遊動プーリー	2	φ 8用
71	20048-41660	引張バネ（H）	1	
72	20059-21010	フタ	1	
73	20000-41220	スプロケット（12T）	1	φ12用
74	03003-41061	ローラーチェン	1	#410　61ℓ
75	20048-21150	サイドカバー（左）	1	
76	20041-41521	カバー取付金具	2	
77	20030-45117	クラッチ断続マーク	1	
78	20048-21110	サイドカバー（右）	1	
79	20000-41910	化粧ネジ	2	M 6 ×10
80	20048-31200	播種量調節ラベル	1	
81	20048-41700	高さ調節ラベル	1	
82	20048-31350	補助ホッパー（ハシュ）	1	
83		ネームプレート（右）	1	
84				
85				
86				
87				
88				
89				
90				
91				
92				
93				
94				
95				
96				
97				
98				
99				
100				

<THK-200Ⅱ>

株式会社スズテック

図No	コード	名称	個数 THK-200Ⅱ	備考
200	20000-41490	バネ座金組込ナベ小ネジ	2	M6×12
201	20000-41730	バネ座金組込六角ボルト	18	M6×12
202	20000-41760	バネ座金組込六角ボルト	2	M8×14
203	20000-41780	バネ平座金組込六角ボルト	12	M6×12
204	20000-41750	バネ平座金組込六角ボルト	1	M8×16
205	01000-00610	六角ボルト	1	M6×10
206	01000-00612	六角ボルト	13	M6×12
207	01114-00612	十字穴付トラス小ネジ	2	M6×12
208	01200-00807	六角ナット	1	M8
209	01250-00606	座金付ナット	15	M6
210	01400-00615	バネザガネ	1	M6
211	01400-00820	バネザガネ	1	M8
212	01421-00610	ヒラザガネ	6	M6
213	01420-00816	ヒラザガネ	1	M8
214	01420-01016	ヒラザガネ	3	M10
215	01420-01223	ヒラザガネ	4	M12
216	01500-02520	割ピン	4	φ2.5×20
217	01500-03020	割ピン	6	φ3×20
218	01500-03025	割ピン	1	φ3×25
219	01501-00510	Rピン	2	φ5
220	01501-00818	Rピン	2	φ8
221	01501-00918	Rピン	6	φ9
222	01511-01223	Rピン（B）	2	φ12
223				
224				
225				
226				
227				
228				
229				
230				
231				
232				
233				
234				
235				
236				
237				
238				
239				
240				
241				
242				
243				
244				
245				
246				
247				
248				
249				

<THK-200Ⅱ>

〈THK-200Ⅱ〉

様

株式会社スズテック
TEL 028-664-1111
FAX 028-662-5592

〈THK-200Ⅱ〉

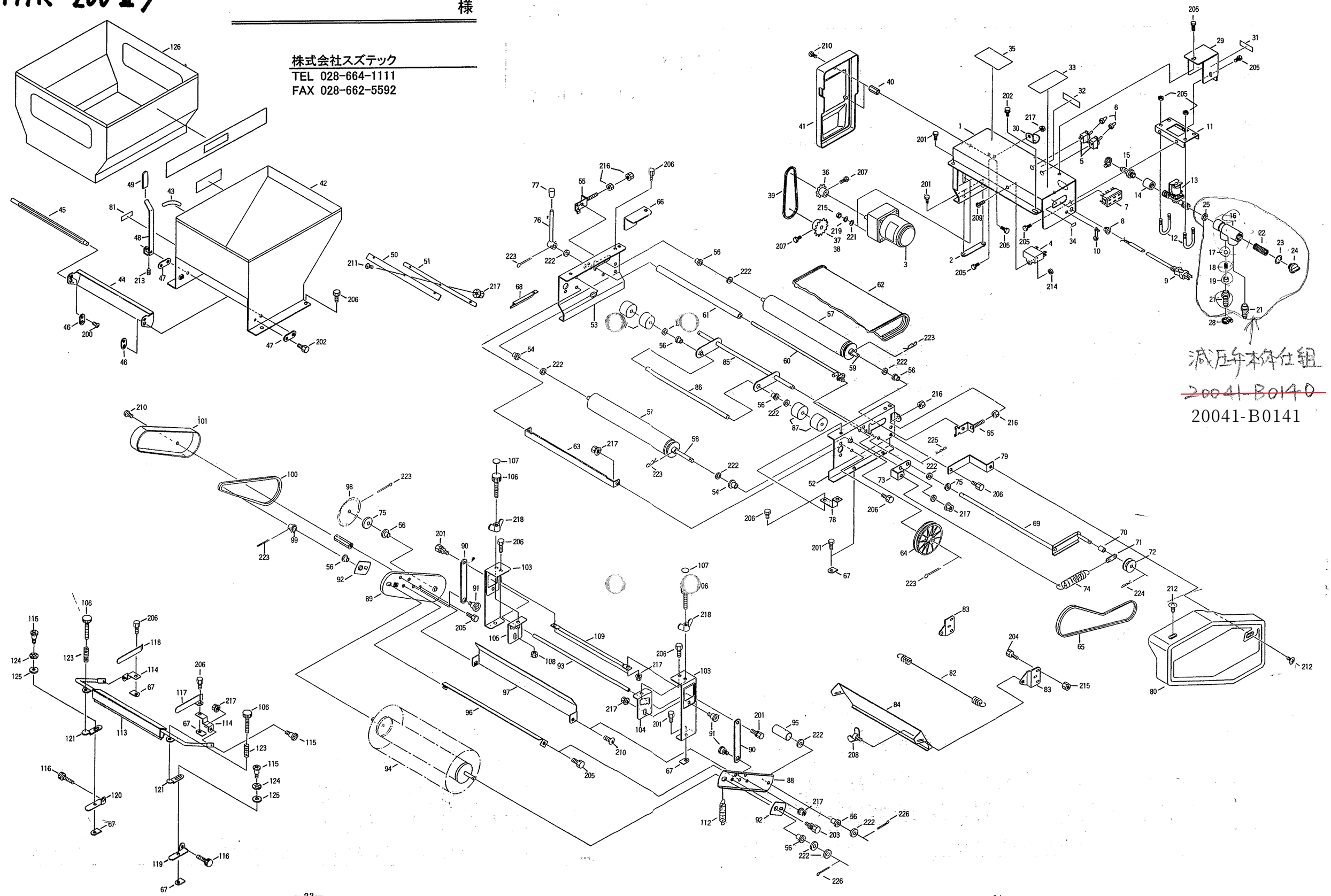

<THK-200Ⅱ>

株式会社スズテック

図No	コード	名称	個数 THK-200Ⅱ	備考
1	20050-21150	モーターベース完結	1	
2	20033-41010	オビナット	1	
3	20033-31100	ギャードモートル	1	40w 1/50
4	20033-41160	コンデンサ	1	10μF
5	20030-46119	ステップスイッチ	2	
6	20030-46120	ゴムキャップ	2	
7	29202-31050	ACソケット	1	
8	20208-48411	コードブッシュ	1	
9	00980-41070	電源コード（F）	1	5 m
10	20033-41400	コードクランプ	1	
11	20035-31060	バルブベース	1	
12	29202-41030	Uボルト	2	
13	29202-41170	ウォータバルブ	1	
14	29202-41190	ソケット	1	
15	20028-47114	ホースノズル	1	
16	20048-41940	マニホールド	1	
17	20048-41980	バルブ	1	
18	20048-41990	オシバネ	1	
19				
20				
21	20048-41970	ホースジョイント	2	
22	20048-41950	フィルター	1	
23	04100-42024	Oリング	1	P20
24	20048-41960	キャップ1	1	
25	20048-42000	パッキン	1	
26	06600-01550	ビニールホース	1	15×18×500
27	20000-41330	ホースクランプ	1	
28	06710-11900	ホースバンド	1	
29	20035-31050	バルブカバー	1	
30	20035-41340	ホース受け	1	
31	29202-41140	矢印マーク	1	
32	20050-41520	スイッチマーク	1	
33	29202-31060	注意マーク	1	
34	29202-41040	センサマーク	1	
35	20048-41590	灌水メインバン	1	
36	20208-43214	モータスプロケット（9T）	1	
37	20000-41160	スプロケット（20T）	1	
38	20000-41280	スプロケット（24T）	1	
39	03003-41038	ローラーチェン	1	#410 38ℓ
40	20035-41160	支柱（A）	3	ℓ＝30
41	20035-21042	モータカバー	1	
42	20048-21160	ホッパー完結	2	
43	20048-41840	目盛マーク	2	
44	20048-31480	シャッター	2	
45	20048-41790	シャッター軸	2	
46	20048-41830	シャッタープレート	2	
47	20048-41800	シャッター軸板	2	
48	20048-41810	レバー	2	
49	20048-41820	レバーキャップ	2	
50	20035-41500	ゴムタレ（ウシロ）	2	

図No	コード	名称	個数 THK-200Ⅱ	備考
51	20126-41170	ゴム押え（ウシロ）	2	
52	20048-31320	コンベアフレーム（左）	2	
53	20048-31330	コンベアフレーム（右）	2	
54	20208-41303	オイルレス軸受	4	10×15
55	20013-41109	ベルト張り金具	4	
56	20005-411	オイルレスベアリング	10	10×13
57	20048-21120	ベルトローラー	4	
58	20048-41620	駆動シャフト	2	
59	20048-41630	従動シャフト	2	
60	20048-41420	ベルト押え	2	
61	20133-41020	ローラー	2	
62	20035-21010	コンベアベルト	2	
63	20028-45217	スクレッパー	2	
64	20000-31020	φ100 Vプーリー	2	φ10用
65	03511-00034	Vベルト	2	A－34
66	20035-41620	カバー（右）	2	
67	20033-41020	マワリ止メナット（M6）	14	
68	20048-31310	切り欠きカバー	1	
69	20033-31070	テンションアーム	2	
70	20033-41140	カラー	2	
71	20030-45116	バネカケ板	2	
72	20000-41310	テンションプーリー	2	
73	20035-41260	バネカケ	2	
74	26901-42006	レバーバネ	2	
75	20005-419	丸座	3	t 4
76	20030-45115	レバー	2	
77	20030-44123	ニギリ	2	
78	20035-41030	カバー取付金具（A）	2	
79	20035-41180	カバー取付金具（C）	2	
80	20035-21021	カバー（フクド）	2	
81	20030-45117	クラッチ断続マーク	2	
82	20028-45219	振動バネ	1	
83	20113-41270	ブラケット	4	
84	20035-31250	土反射板	1	
85	20133-31040	ローラーアーム	1	
86	20035-41130	フリーローラーシャフト	1	
87	20004-409	搬送ゴムローラー	4	
88	20133-31200	ブラシアーム（左）	1	
89	20133-31210	ブラシアーム（右）	1	
90	20133-41190	ブラシアーム板	2	
91	20007-409	段付ネジ	4	
92	20112-44126	軸受板	2	
93	20133-41200	ブラシ連結棒	1	
94	20111-36124	ブラシ完結	1	
95	20036-41050	カラー	1	ℓ＝30
96	20133-41260	ストッパーシャフト	1	
97	20116-31040	回転ブラシカバー	1	φ10用
98	20035-41020	スプロケット（42T）	1	
99	20035-41010	スプロケット（11T）	1	
100	03003-25104	ローラーチェン	1	#25 104ℓ

<THK-200Ⅱ>

<THK-200Ⅱ>

株式会社スズテック

図No	コード	名称	個数 THK-200Ⅱ	備考
101	20035-31110	チェンカバー	1	
102	20133-31250	回転ブラシ調整マーク	1	
103	20133-31220	ブラシスタンド	2	
104	20133-31230	カキトリ調整板（左）	1	
105	20133-31240	カキトリ調整板（右）	1	
106	20050-41320	調節ネジ	4	M6×16
107	20035-41360	調節目盛	2	
108	20133-41220	ロックナット	2	M6
109	20133-41210	連結アーム	1	
110	20133-41230	カキトリマーク（左）	1	
111	20133-41240	カキトリマーク（右）	1	
112	20050-41450	引張バネ	2	
113	29224-21051	スミ押シ金具	1	
114	29224-41310	アーム支点	2	
115	20041-41700	段付ネジ	4	
116	20113-41170	調節ネジ	2	M6×40
117	29224-41350	箱ガイド（左）	1	
118	29224-41360	箱ガイド（右）	1	
119	29224-41330	ガイドスタンド（左）	1	
120	29224-41340	ガイドスタンド（右）	1	
121	29224-41321	高さ調節金具	2	
122	29224-41370	取扱いラベル	1	
123	00931-40012	圧縮バネ	2	
124	20000-41710	波形座金	2	φ8用
125	01420-00812	ヒラザガネ（小形丸）	2	M8
126	20030-38119	補助ホッパー	2	
127				
128				
129				
130				
131				
132				
133				
134				
135				
136				
137				
138				
139				
140				
141				
142				
143				
144				
145				
146				
147				
148				
149				
150				

図No	コード	名称	個数 THK-200Ⅱ	備考
200	20000-42170	バネ平座金組込ナベ小ネジ	4	M4×8
201	20000-41730	バネ座金組込六角ボルト	14	M6×12
202	20000-41780	バネ平座金組込六角ボルト	8	M6×12
203	20000-41750	バネ平座金組込六角ボルト	2	M8×16
204	01000-00512	六角ボルト	4	M5×12
205	01000-00610	六角ボルト	8	M6×10
206	01000-00612	六角ボルト	18	M6×12
207	01010-10612	六角穴付ボルト	2	M6×12
208	01020-90610	チョウボルト	2	M6×10
209	01110-00412	十字穴付ナベ小ネジ	1	M4×12
210	01110-00610	十字穴付ナベ小ネジ	5	M6×10
211	01110-00612	十字穴付ナベ小ネジ	6	M6×12
212	01114-00612	十字穴付トラス小ネジ	4	M6×12
213	01360-00612	六角穴付止メネジ	2	M6×12
214	01200-00403	六角ナット	1	M4
215	01200-00504	六角ナット	12	M5
216	01200-00807	六角ナット	8	M8
217	01250-00606	座金付ナット	23	M6
218	01290-90600	チョウナット	2	M6
219	01400-00513	バネザガネ	4	M5
220	01421-00508	ヒラザガネ	8	M5
221	01421-00610	ヒラザガネ	2	M6
222	01420-01016	ヒラザガネ	19	M10
223	01500-03025	割ピン	10	3×25
224	01501-00510	Rピン	2	φ5用
225	01501-00818	Rピン	2	φ8用
226	01501-00918	Rピン	2	φ9用
227				
228				
229				
230				
231				
232				
233				
234				
235				
236				
237				
238				
239				
240				
241				
242				
243				
244				
245				
246				
247				
248				
249				

<THK-200Ⅱ>

<THK-200Ⅱ>

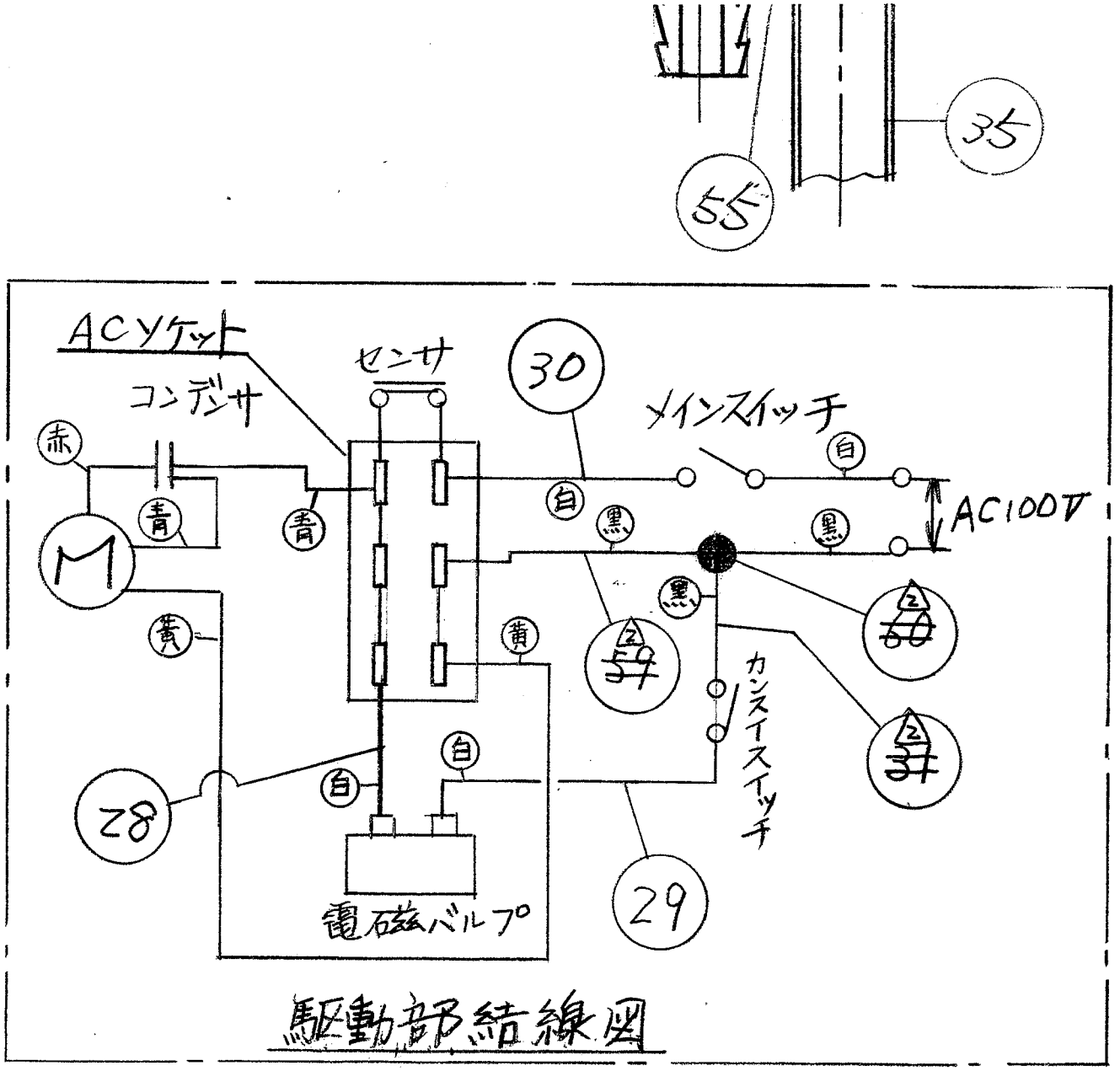

駆動部結線図

注記 1. 減