STK-38P パーツリスト

1.レール・センサAssy

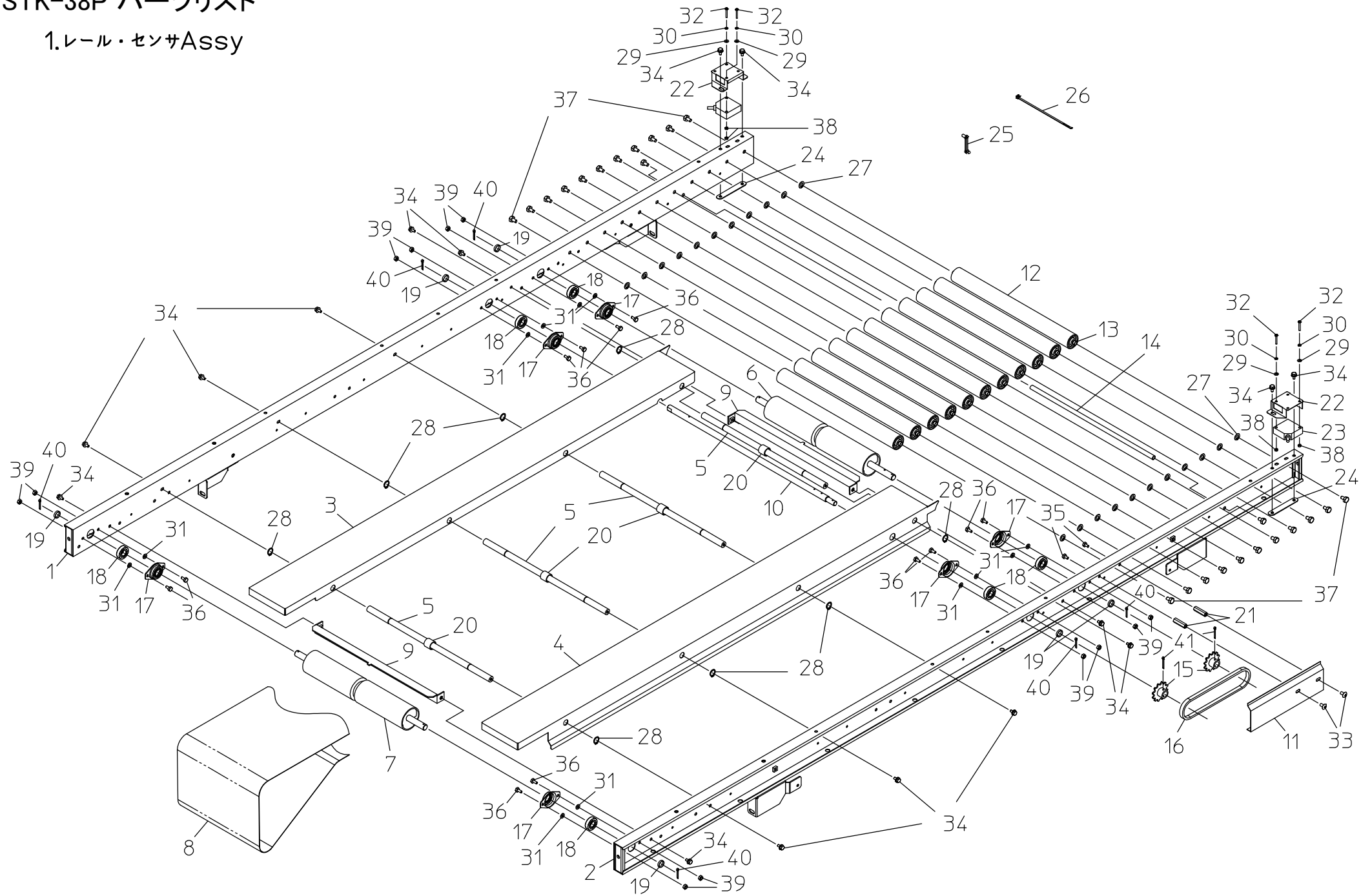

1. レール・センサAssy

図No.	コード	名称	個数	備考
1	20169-21090	レール完結(L)	1	
2	20169-21100	レール完結(R)	1	
3	20169-31170	ベルト受ケ(L)	1	
4	20169-31180	ベルト受ケ(R)	1	
5	20169-41110	ベルト受ケシャフト	4	φ15×420
6	20169-31130	駆動ローラー	1	
7	20169-31120	従動ローラー	1	
8	20169-31210	コンベアーベルト	1	
9	20169-31110	スクレッパー	2	
10	20169-41020	駆動シャフト	1	φ14.95×572.5
11	20169-31290	レールカバー	1	
12	20169-31310	ローラー	11	
13	20169-41330	パイプ（ローラー）	11	
14	20138-41070	パイプ（レスト）	1	
15	20000-42460	スプロケット(12T)	2	#410 . φ15
16	03003-41040	ローラーチェン	1	#410.40L
17	20134-41110	ベアリングケース	6	
18	02202-06002	ボールベアリング	6	
19	20134-41310	カラー	6	L=4
20	20169-41120	カラー	4	φ21.7×20
21	20035-41170	支柱(B)	2	L=37
22	20154-31640	光電スイッチ取付台	2	
23	20169-41320	光電スイッチ（完結	1	
24	20033-41010	オビナット	2	
25	20033-41400	コードクランプ	2	
26	00980-41540	インシュロックタイ	3	
27	02100-01010	C型止め輪	22	φ10軸用
28	02100-01510	C型止め輪	8	φ15軸用
29	01421-00408	ヒラザガネ	4	
30	01400-00410	バネザガネ	4	
31	01400-00615	バネザガネ	12	M6
32	01110-00425	十字穴付ナベ小ネジ	4	
33	01114-00612	十字穴付トラス小ネジ	2	M6×10
34	20000-41780	バネ平組込六角ボルト	16	
35	01000-00610	六角ボルト	2	M6×10
36	01000-00612	六角ボルト	12	M6×12
37	01000-00812	六角ボルト	24	M8×12
38	01200-00403	六角ナット	4	
39	01200-00605	六角ナット	12	M6
40	01500-03020	割ピン	6	φ3×20
41	01500-03025	割ピン	2	φ3×25

2.ベルトテンションAssy

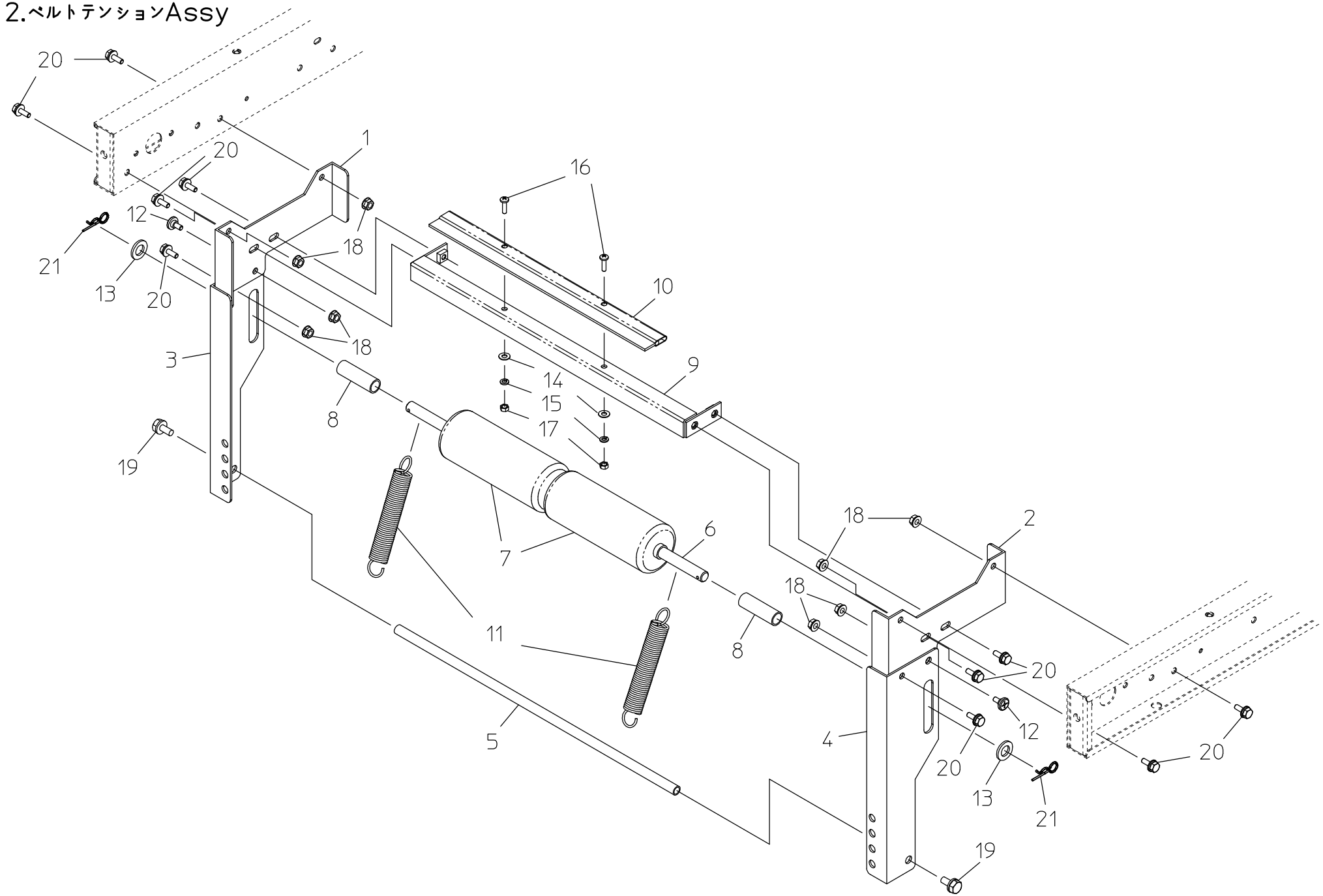

2. ベルトテンションAssy

図No.	コード	名称	個数	備考
1	20169-31150	テンションフレーム（L）	1	
2	20169-31160	テンションフレーム（R）	1	
3	20169-41090	テンション（L）	1	
4	20169-41100	テンション（R）	1	
5	20138-41070	パイプ（レスト用）	1	φ10.5 × 420
6	20169-41220	テンションローラーシャフト	1	φ12 × 445
7	20154-41290	ローラー(150)	2	
8	20169-41060	カラー（テンション）	2	φ15.9×50
9	20169-31140	ブラシ取付金具	1	
10	20224-31170	ブラシ	1	
11	00930-40052	引張バネ	2	φ2.3
12	20007-409	段付ネジ	2	L=3.3
13	01420-01223	ヒラザガネ	2	M12
14	01421-00508	ヒラザガネ	2	M5
15	01400-00513	バネザガネ	2	M5
16	01110-00516	十字穴付ナベ小ネジ	2	M5×16
17	01220-00504	六角ナット	2	M5
18	01250-00606	座金付ナット	8	M6
19	20000-41760	バネ座金組込六角ボルト	2	M8×14
20	20000-42010	バネ平組込六角ボルト	10	M6×16
21	01501-00918	Rピン	2	φ9

3.脚Assy

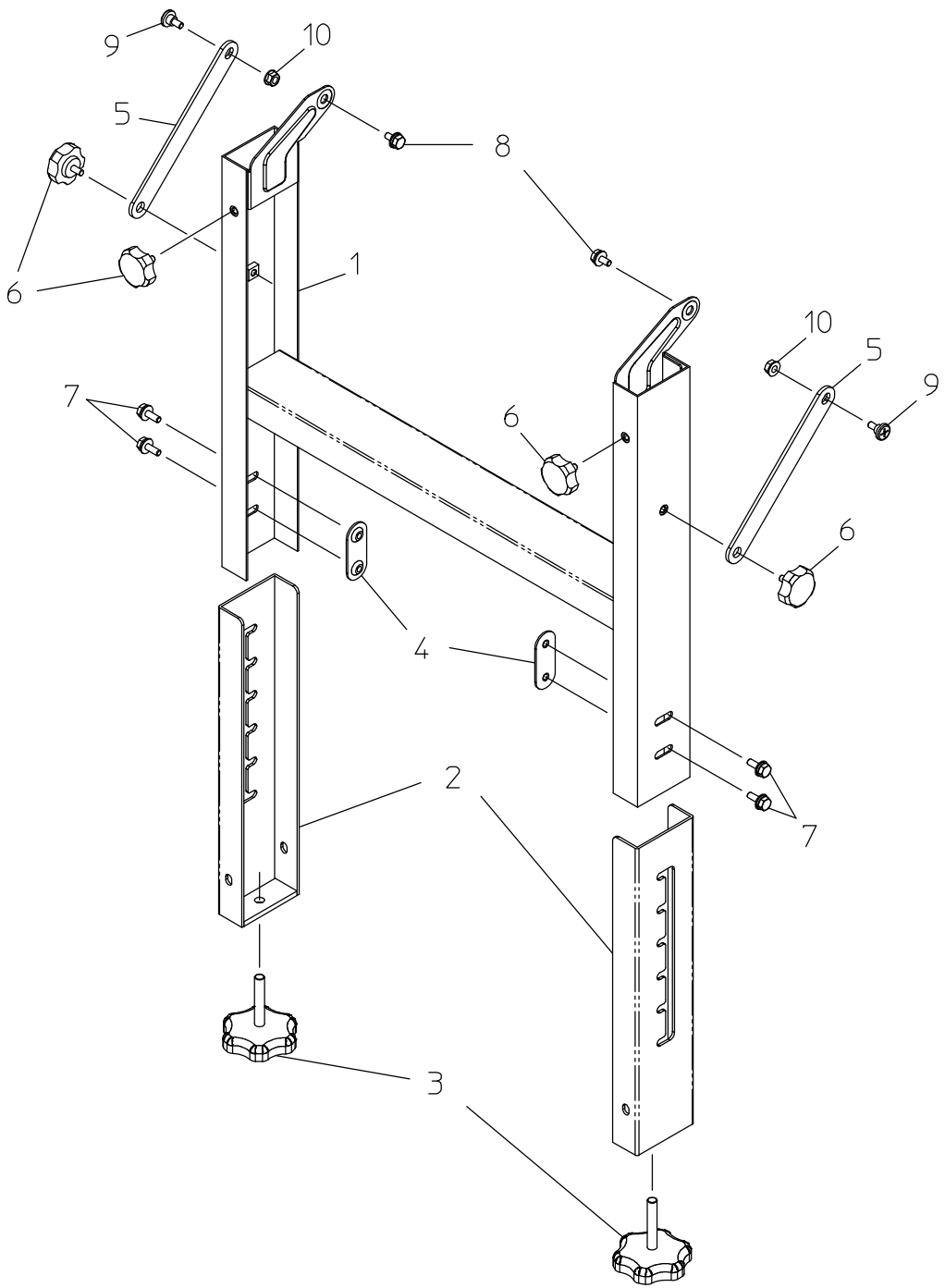

3. 脚Assy

図No.	コード	名称	個数	備考
1	20169-31100	脚	2	
2	20157-31120	調節脚	4	
3	20041-31200	高さ調節ボルト	4	
4	20050-41020	オビナット（S）	4	
5	20048-42132	脚ステー	4	
6	20000-42520	ノブボルト	8	M6×10
7	20000-42010	バネ平組込六角ボルト	8	M6×16
8	20000-41780	バネ平組込六角ボルト	4	M6×12
9	20041-41700	段付ネジ	4	L=5
10	01250-00606	座金付ナット	4	M6

4.キャスターAssy

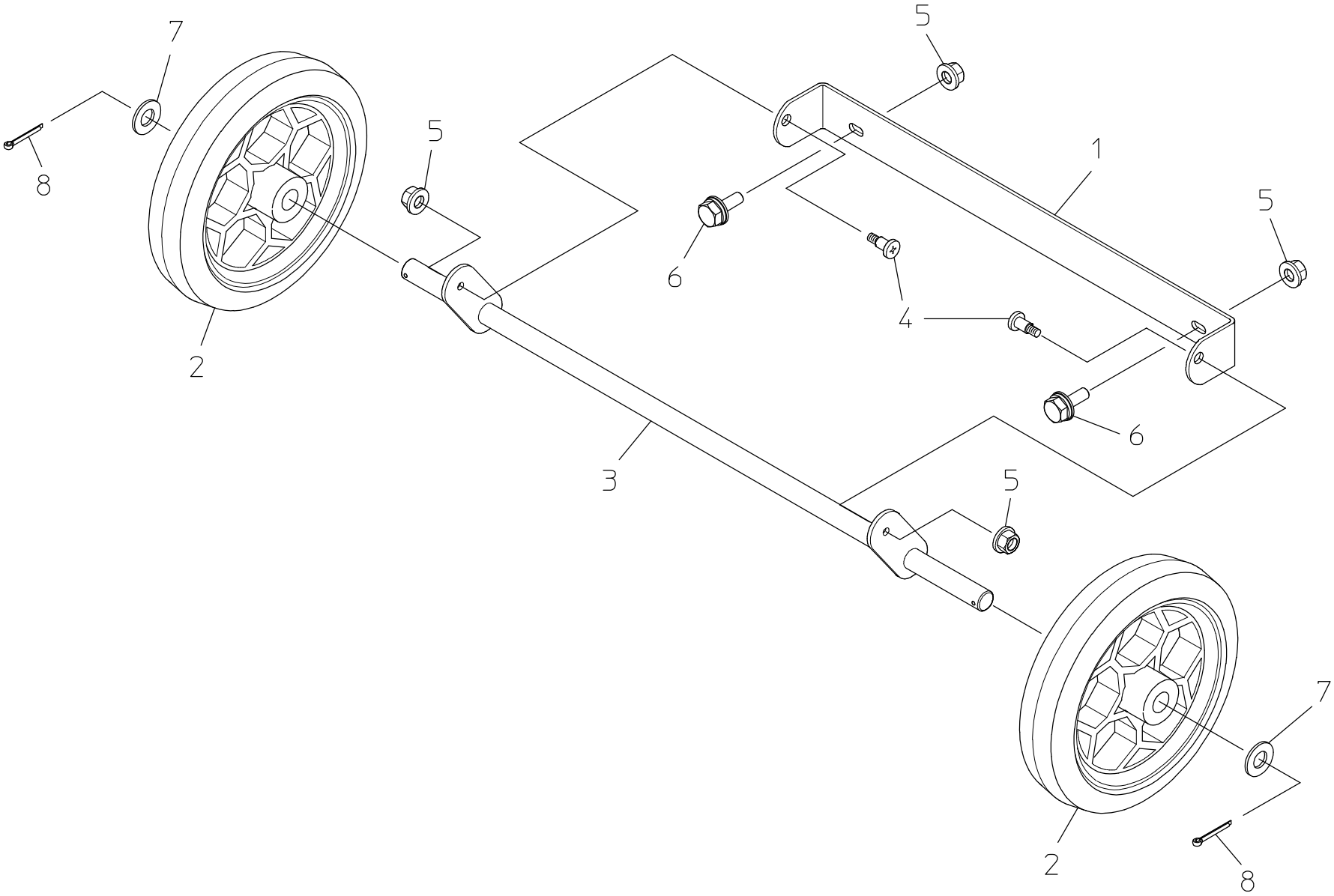

4. キャスターAssy

図No.	コード	名称	個数	備考
1	20138-41660	フレーム	2	
2	20138-31700	シャリン	4	
3	20138-41670	スタンド	2	
4	20050-41310	段付ネジ	4	M6
5	01250-00606	座金付ナット	4	M6
6	20000-42010	バネ平組込六角ボルト	4	M6 ×16
7	01421-01626	ヒラザガネ	4	M16
8	01500-03025	割ピン	4	φ3×25

5.床土ホッパー・床土コンベアー・床土駆動Assy

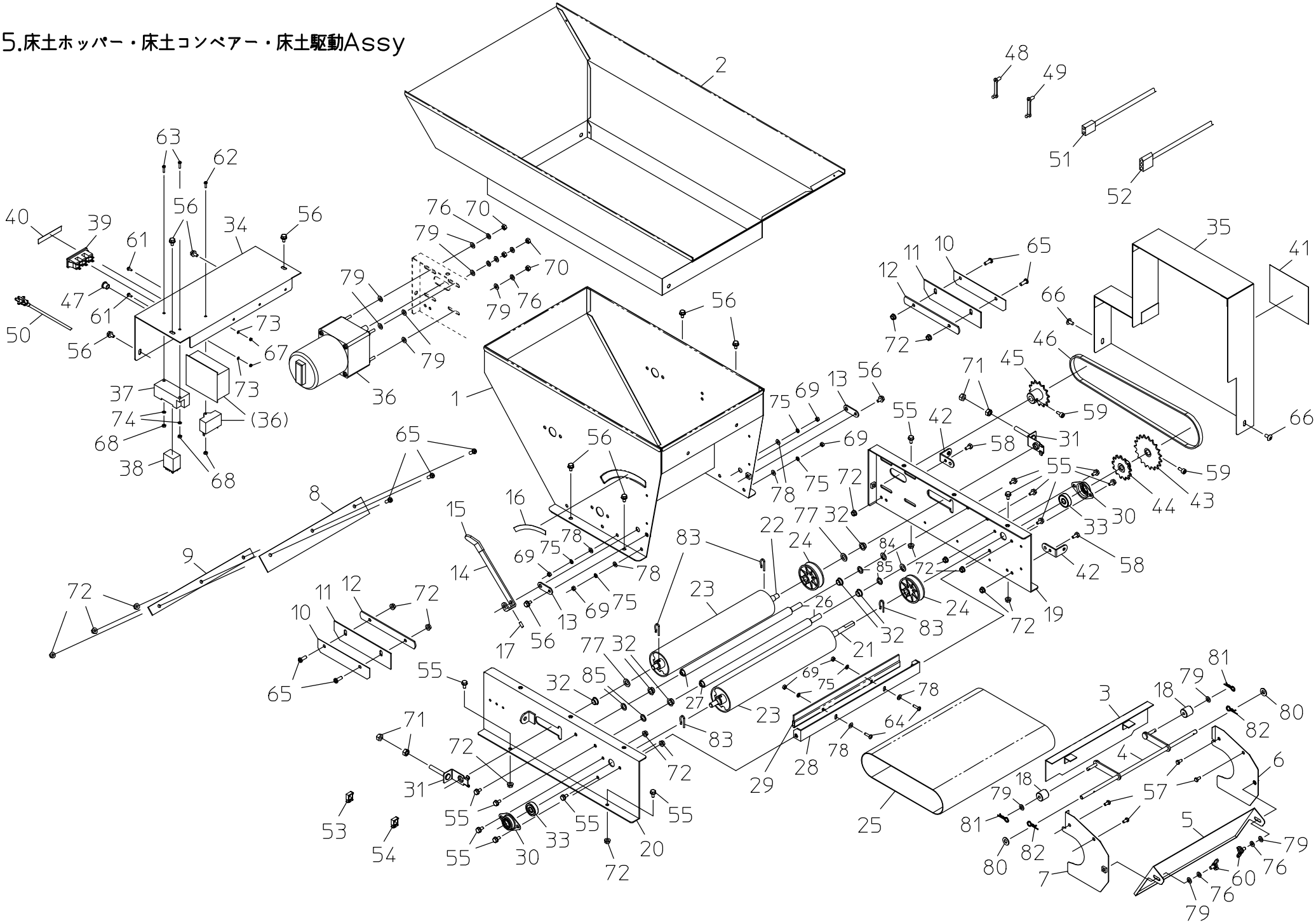

5.床土ホッパー・床土コンベアー・床土駆動Assy

図No.	コード	名称	個数	備考
1	20169-21010	土入れホッパー	1	
2	20157-21060	補助ホッパー	1	
3	20138-31150	シャッター	1	
4	20169-31010	シャッター軸	1	
5	20138-31120	土反射板	1	
6	20169-41280	ツチガイド(L	1	
7	20169-41290	ツチガイド(R	1	
8	20028-45113	ゴムカバー（ウシロ）	1	T2.0
9	20206-43103	ゴムオサエ（ウシロ）	1	
10	20224-41270	ゴムウケイタ	2	
11	20224-41280	サイドゴムカバー	2	T2.0
12	20224-41290	ゴムカバーオサエ	2	
13	20048-41800	シャッター軸板	2	
14	20048-41810	レバー	1	
15	20048-41820	レバーキャップ	1	
16	20048-41840	目盛マーク	1	#75
17	01360-00612	六角穴付止めネジ	1	M6×12
18	20227-41340	ローラー	2	
19	20169-21020	コンベアーフレーム（左	1	
20	20169-21030	コンベアーフレーム（右	1	
21	20225-41080	ローラーシャフト	1	φ12×433
22	20224-41160	ローラーシャフト	1	φ12×386
23	20224-41170	ローラー	2	
24	20000-31010	φ６０Ｖプーリー	2	穴φ12
25	20224-31160	コンベアベルト	1	
26	20224-41180	シャフト	2	φ10×368.5
27	20224-41190	ローラー	2	
28	20224-41200	スクレッパー	1	
29	20224-31170	ブラシ	1	
30	20000-42320	ベアリングケース	2	
31	20013-41109	ベルト張り金具	2	
32	20005-411	オイルレスベアリング	6	10×13
33	02202-06200	ボールベアリング	2	6200UU
34	20169-21040	モーターカバー	1	
35	20169-21050	養土駆動カバー	1	
36	20169-21110	可変速モートル（土	1	40W/100V
37	20145-42060	ソケット	1	
38	20145-42050	リレー	1	
39	29202-31050	ＡＣソケット	1	3P
40	20169-41270	接続マーク	1	#75
41	20169-31280	土供給マーク	1	#75
42	20041-41521	カバー取付金具	2	
43	20000-41420	スプロケット(19T)	1	軸径φ10
44	20212-44232	スプロケット(13T)	1	軸径φ10
45	20169-41350	モータースプロケット(14T)	1	軸径φ12キー
46	03003-41068	ローラーチェン	1	#410.68L
47	20208-48411	コードブッシュ	1	8×11
48	20033-41400	コードクランプ（小）	4	
49	20307-41610	コードクランプ（大）	8	
50	00980-42320	電源コード(STK)	1	
51	20169-41240	コード（搬送	1	
52	20169-41260	センサ中間コード	1	
53	20000-42500	ロッキングワイヤーサドル（小）	6	
54	20000-42510	ロッキングワイヤーサドル（大）	4	
55	20000-41730	バネ組込六角ボルト	14	M6×12
56	20000-41780	バネ平組込六角ボルト	10	M6×12

5.床土ホッパー・床土コンベアー・床土駆動Assy

57	01000-00510	六角ボルト	4	M5×10
58	01000-00612	六角ボルト	2	M6×12
59	01010-10612	六角穴付ボルト	2	M6×12
60	01020-90610	チョウボルト	2	M6×10
61	01110-00310	十字穴付ナベ小ネジ	2	M3×10
62	01110-00412	十字穴付ナベ小ネジ	1	M4×12
63	01110-00414	十字穴付ナベ小ネジ	2	M4×14
64	01110-00516	十字穴付ナベ小ネジ	2	M5×16
65	01110-00616	十字穴付ナベ小ネジ	7	M6×16
66	01114-00612	十字穴付トラス小ネジ	2	M6×12
67	01200-00303	六角ナット	2	M3
68	01200-00404	六角ナット	3	M4
69	01200-00504	六角ナット	6	M5
70	01200-00605	六角ナット	4	M6
71	01200-00807	六角ナット	4	M8
72	01250-00606	座金付ナット	12	M6
73	01400-00307	バネザガネ	2	M3
74	01400-00410	バネザガネ	2	M4
75	01400-00513	バネザガネ	6	M5
76	01400-00615	バネザガネ	6	M6
77	01420-01016	ヒラザガネ	2	M10
78	01421-00508	ヒラザガネ	6	M5
79	01421-00610	ヒラザガネ	12	M6
80	01421-00816	ヒラザガネ	2	M8
81	01501-00510	Rピン	2	φ5用
82	01501-00816	Rピン	2	φ8用
83	20000-41500	Rピン	4	φ2.6
84	02100-01010	C型止め輪	2	軸用φ10
85	20228-41090	座金	4	10×16×T1.2

6.攪拌部Assy

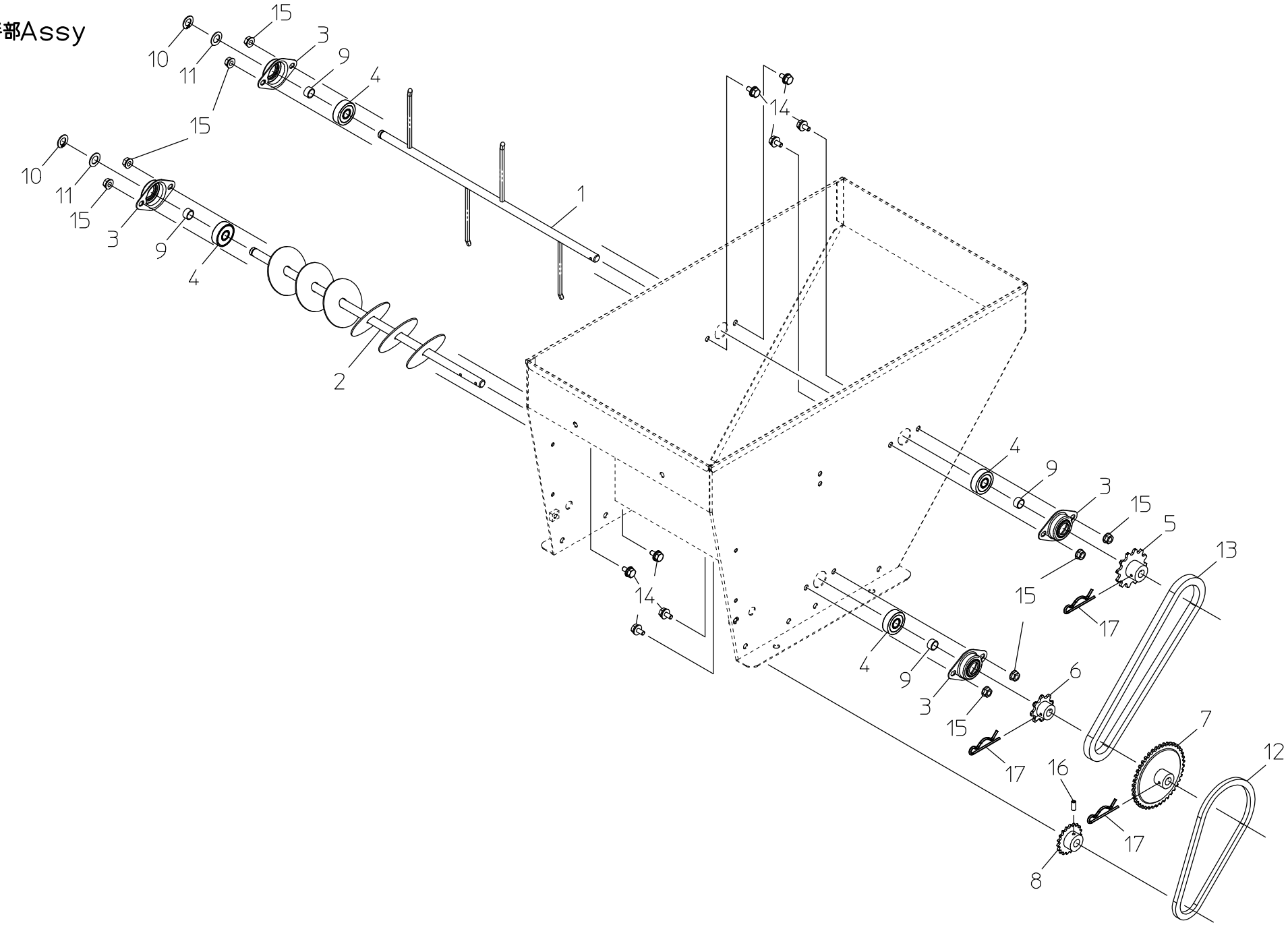
15
3
9
4
10
11
15
14
1
10
11
15
3
9
4
2
4
9
3
15
5
13
15
17
14
4
9
3
15
6
7
12
16
17
17
8

6. 攪拌部Assy

図No.	コード	名称	個数	備考
1	20157-31130	攪拌シャフト	1	
2	20157-31140	揺動シャフト	1	
3	20000-42320	ベアリングケース（D）	4	
4	02202-06200	ボールベアリング	4	6200
5	20000-41060	スプロケット(12T)	1	φ10
6	20000-41140	スプロケット(8T)	1	φ10
7	20035-41020	スプロケット(42T)	1	φ10
8	20000-42210	スプロケット(19T)	1	φ10
9	20229-41031	フォークカラー	4	
10	02100-01010	C型止メ輪	2	φ10
11	20208-42303	スペーサ	2	T0.8
12	03003-25068	ローラーチェン	1	
13	03003-41042	ローラーチェン	1	
14	20000-41780	バネ平組込六角ボルト	8	M6×12
15	01250-00606	座金付ナット	8	M6
16	01360-00612	六角穴付止メネジ	1	M6×12
17	20208-42211	Rピン	3	

7.スタンド・箱ガイドAssy

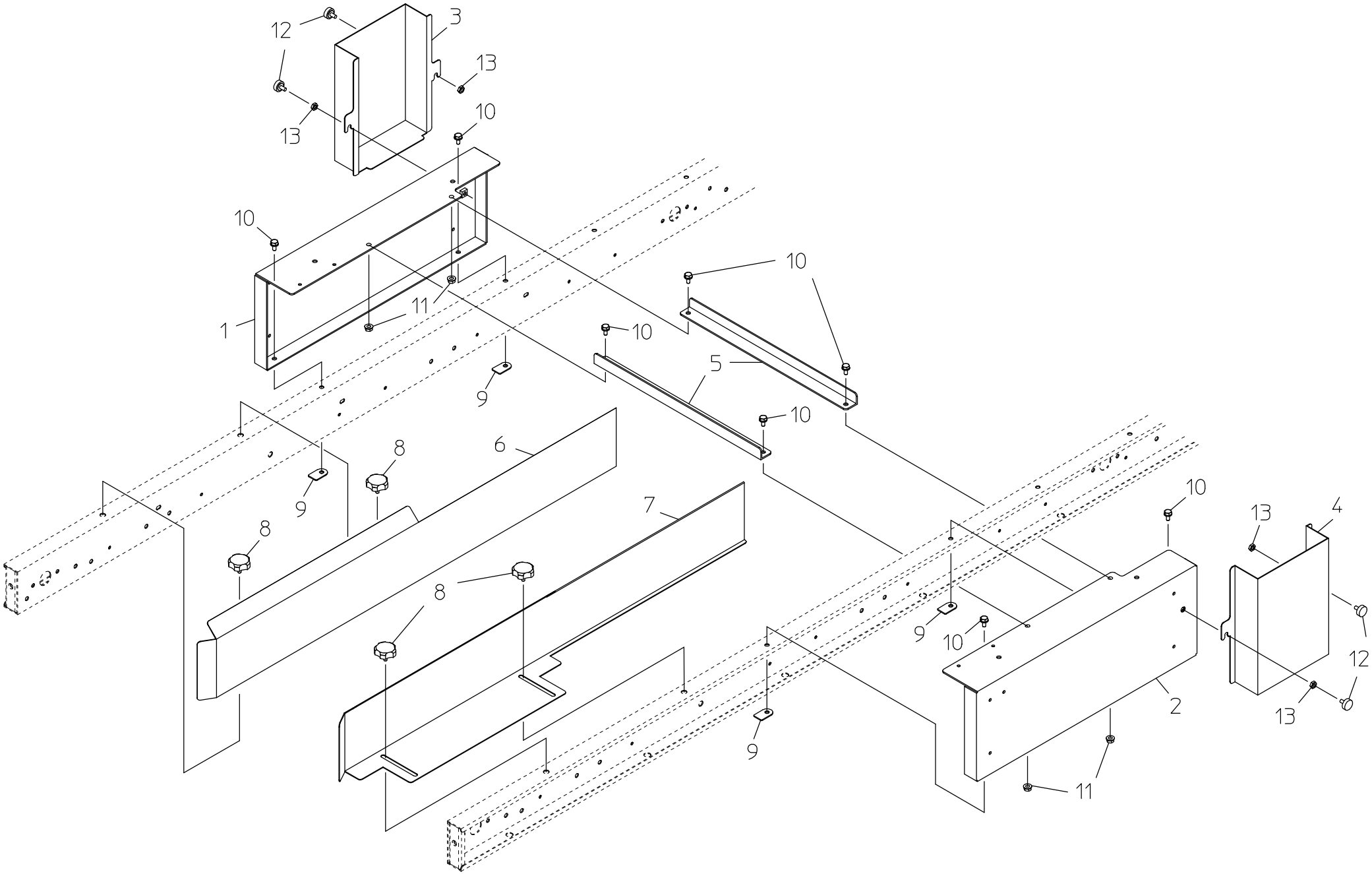

7. スタンド・箱ガイドAssy

図No.	コード	名称	個数	備考
1	20169-31240	スタンド(L)	1	
2	20169-31250	スタンド(R)	1	
3	20169-41180	サイドカバー(L)	1	
4	20169-41190	サイドカバー(R)	1	
5	20169-41160	補強	2	
6	20169-31270	ガイド板 (L)	1	
7	20169-31260	ガイド板 (R)	1	
8	20000-42520	ノブボルト	4	M6×10
9	20033-41020	マワリ止メナット	4	M6
10	20000-41730	バネ組込六角ボルト	8	M6×12
11	01250-00606	座金付ナット	4	M6
12	20000-41910	化粧ネジ	4	M6×10
13	01220-00604	六角ナット	4	M6

8.回転ブラシAssy

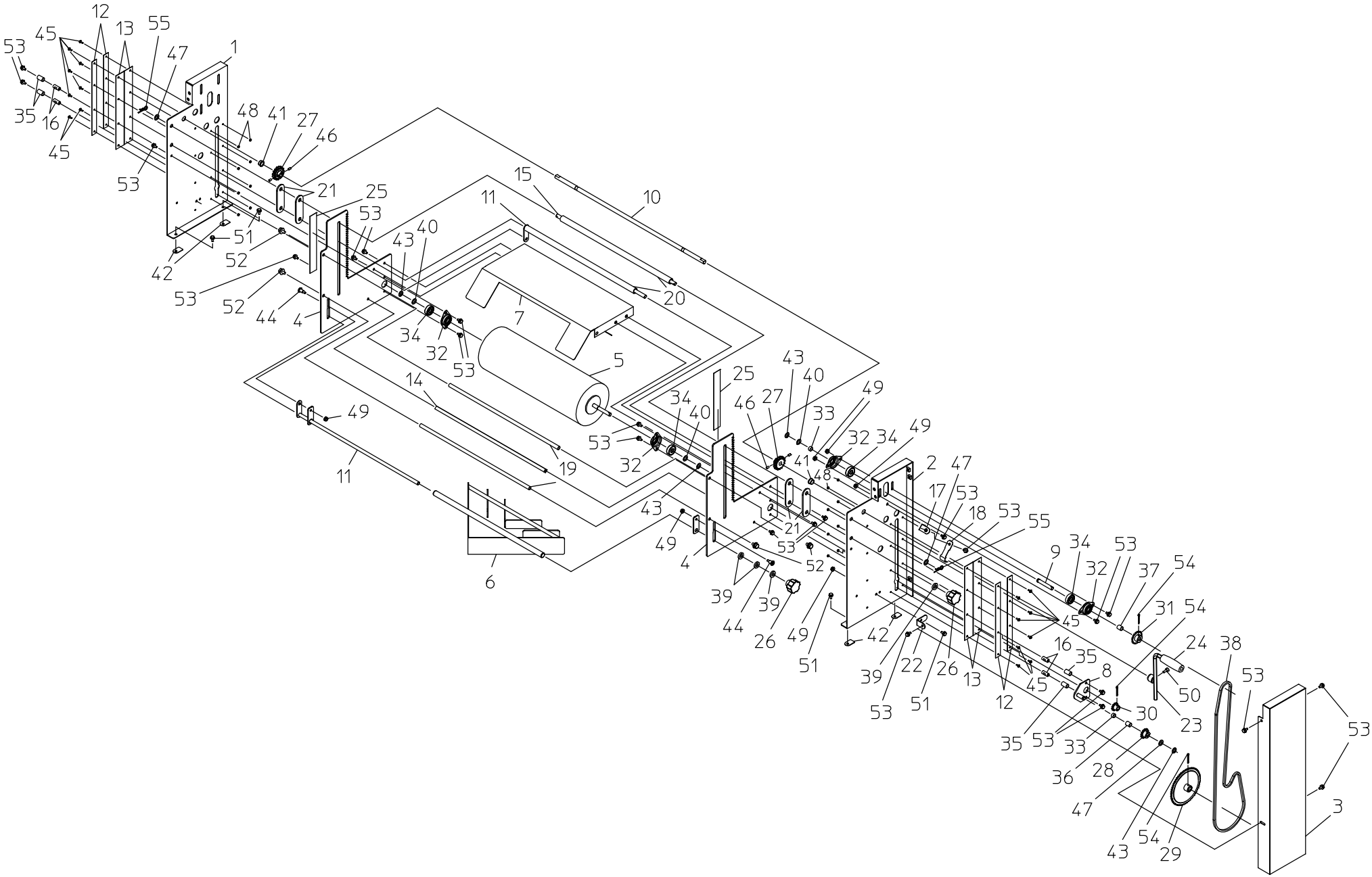
12
13
55
45
53
47
1
35
16
45
48
41
27
46
53
21
25
15
10
11
53
40
43
51
52
42
53
52
44
4
20
7
34
32
53
5
14
49
11
19
6
43
25
40
34
46
27
33
49
53
32
34
49
32
41
48
2
47
17
53
18
53
55
21
53
52
4
49
39
44
39
26
49
51
42
9
34
53
32
37
54
31
54
45
24
38
16
35
8
50
23
30
39
22
26
13
12
45
53
51
35
53
33
36
28
47
43
54
29
53
3

8. 回転ブラシAssy

図No.	コード	名称	個数	備考
1	20169-21080	スタンド（L）	1	
2	20169-21070	スタンド（R）	1	
3	20169-31040	チェンカバー	1	
4	20169-31060	リフト板	2	
5	20169-31070	回転ブラシ	1	
6	20169-31080	土ナラシ完結	1	
7	20169-31220	ブラシカバー	1	
8	20169-31230	テンション	1	
9	20169-41030	フリーシャフト	1	φ9.95×63
10	20169-41040	上下シャフト	1	φ12×630
11	20169-41050	固定シャフト	2	
12	20169-41130	押さえ板	4	
13	20169-41140	ゴム板	4	T 1.0
14	20169-41150	ブラシスクレッパー	1	
15	20169-41170	ガイドシャフト	1	φ10×503
16	20169-41200	支柱	4	L=22
17	20169-41210	テンション台	1	
18	20048-41130	テンションバネ	1	
19	20157-41140	パイプ	2	
20	20157-41180	ロックパイプ	2	
21	20145-41330	プレート	4	
22	20041-41521	カバー取付金具	2	
23	20154-31200	ハンドル	1	
24	20013-44208	ハンドルニギリ	1	
25	20154-31300	高さ調節目盛	2	
26	20145-41370	ノブ	2	
27	20157-41160	平歯車（15T）	2	
28	20117-41800	スプロケット（14T）	1	#25.φ12
29	20050-41270	スプロケット(60T)	1	#25. φ12
30	20035-41010	スプロケット（11T）	1	#25.11T
31	20112-44115B	スプロケット（19T）	1	#25. φ10
32	20000-42320	ベアリングケース（D）	4	
33	20229-41031	フォークカラー	2	L=6.5
34	02202-06200	ボールベアリング	4	
35	20141-41730	カラー（B）	4	L=20
36	20000-42930	ブッシュ（10×15）	1	
37	20148-41300	巻ブッシュ	1	L=14
38	03003-25200	ローラーチェン	1	#25. 200L
39	20005-419	丸座	4	T 4.0
40	20208-42303	スペーサー	3	t0.8
41	20021-41117	オイルレス軸受（B）	2	12×15
42	20033-41020	マワリ止メナット	4	M6
43	01210-01010	C型止メ輪	4	φ10軸用
44	20050-41310	段付ネジ（Ⅱ）	2	L=11
45	01110-00310	十字穴付ナベ小ネジ	16	M3×10
46	01390-00608	六角穴付止めネジ（くぼみ先）	4	M6×8
47	01420-01016	ヒラザガネ	3	M10
48	01200-00303	六角ナット	16	M3
49	01250-00606	座金付ナット	6	M6
50	01010-10612	六角穴付ボルト	1	M6×12
51	20000-41730	バネ組込六角ボルト	5	M6×12
52	20000-41760	バネ組込六角ボルト	4	M8×14
53	20000-41780	バネ平組込六角ボルト	23	M6×12
54	01500-03025	割ピン	3	φ3×25
55	01501-00918	Rピン	2	φ9

9.搬送駆動Assy

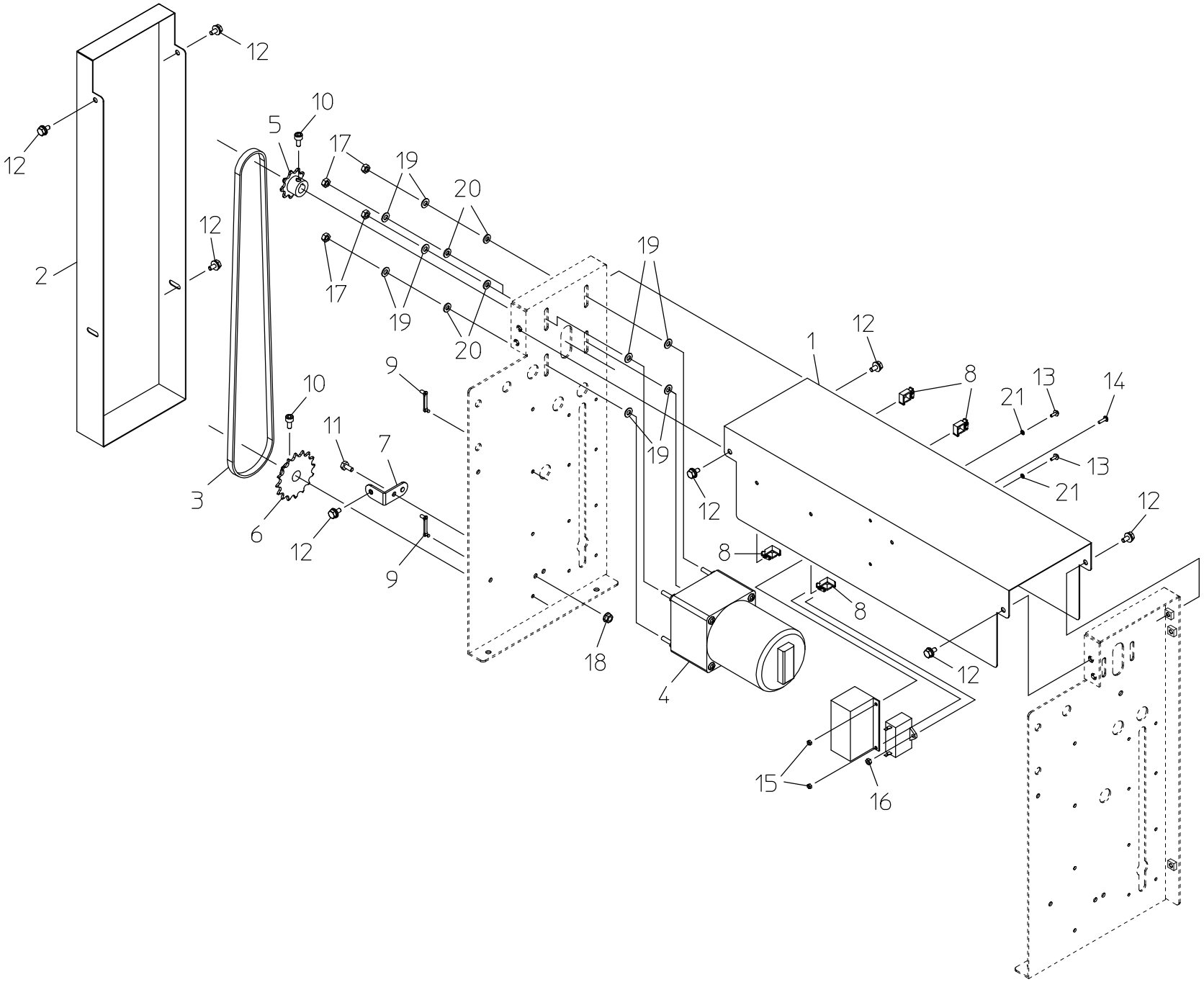
12
12
10
5
17
19
20
12
2
17
19
20
19
1
12
8
13
14
21
13
21
12
9
10
11
7
3
6
12
9
12
8
8
18
12
4
15
16

9. 搬送駆動Assy

図No.	コード	名称	個数	備考
1	20169-31050	モーターカバー	1	
2	20169-31040	チェンカバー	1	
3	03003-41084	ローラーチェン	1	#410 84L
4	20169-21120	可変速モーター（搬	1	40W / 100V
5	20208-43214	スプロケット（9T）	1	#410.φ12
6	20000-42140	スプロケット（16T）	1	#410 .φ25
7	20041-41521	カバー取付金具	1	
8	20000-42500	ロッキングワイヤーサドル（小）	4	
9	20033-41400	コードクランプ	2	
10	01010-10612	六角穴付ボルト	2	M6×12
11	01000-00612	六角ボルト	1	M6×12
12	20000-41780	バネ平組込六角ボルト	8	M6×12
13	01110-00310	十字穴付ナベ小ネジ	2	M3×10
14	01110-00412	十字穴付ナベ小ネジ	1	M4×12
15	01200-00303	六角ナット	2	M3
16	01200-00404	六角ナット	1	M4
17	01200-00605	六角ナット	4	M6
18	01250-00606	座金付ナット	1	M6
19	01421-00610	ヒラザガネ	8	M6
20	01400-00615	バネザガネ	4	M6
21	01400-00307	バネザガネ	2	M3

10.スイッチボックスAssy

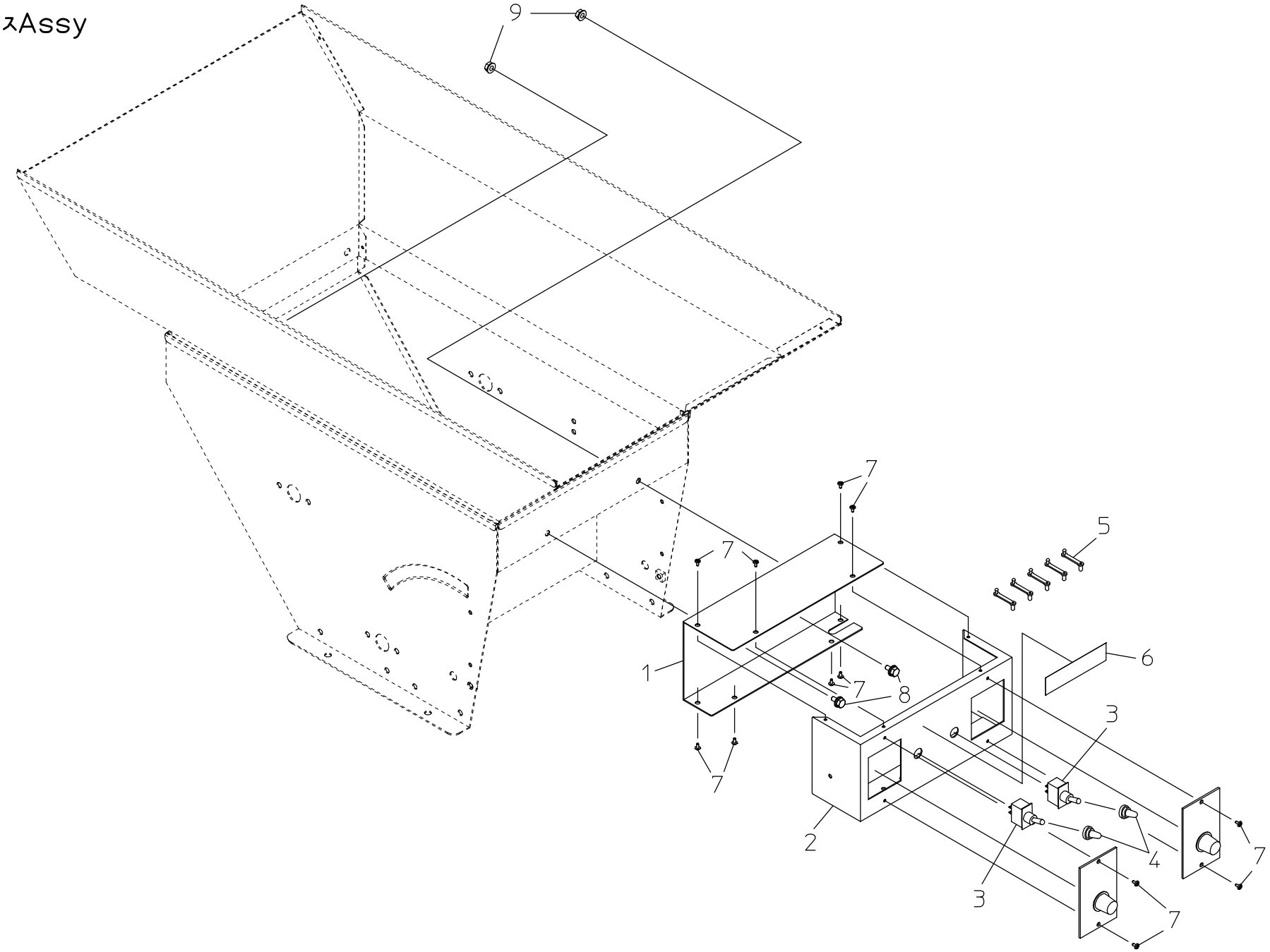

10. スイッチボックスAssy

図No.	コード	名称	個数	備考
1	20169-31030	天板	1	
2	20169-31020	スイッチ取付板	1	
3	20030-46119	スナップスイッチ	2	
4	20030-46120	ゴムキャップ	2	
5	20033-41400	コードクランプ	13	
6	20169-41230	スイッチマーク	1	
7	01113-00406	十字穴付タッピンネジ	12	M4×6
8	20000-41780	バネ平組込六角ボルト	2	M6×12
9	01250-00606	座金付ナット	2	M6

11.フリーローラーAssy

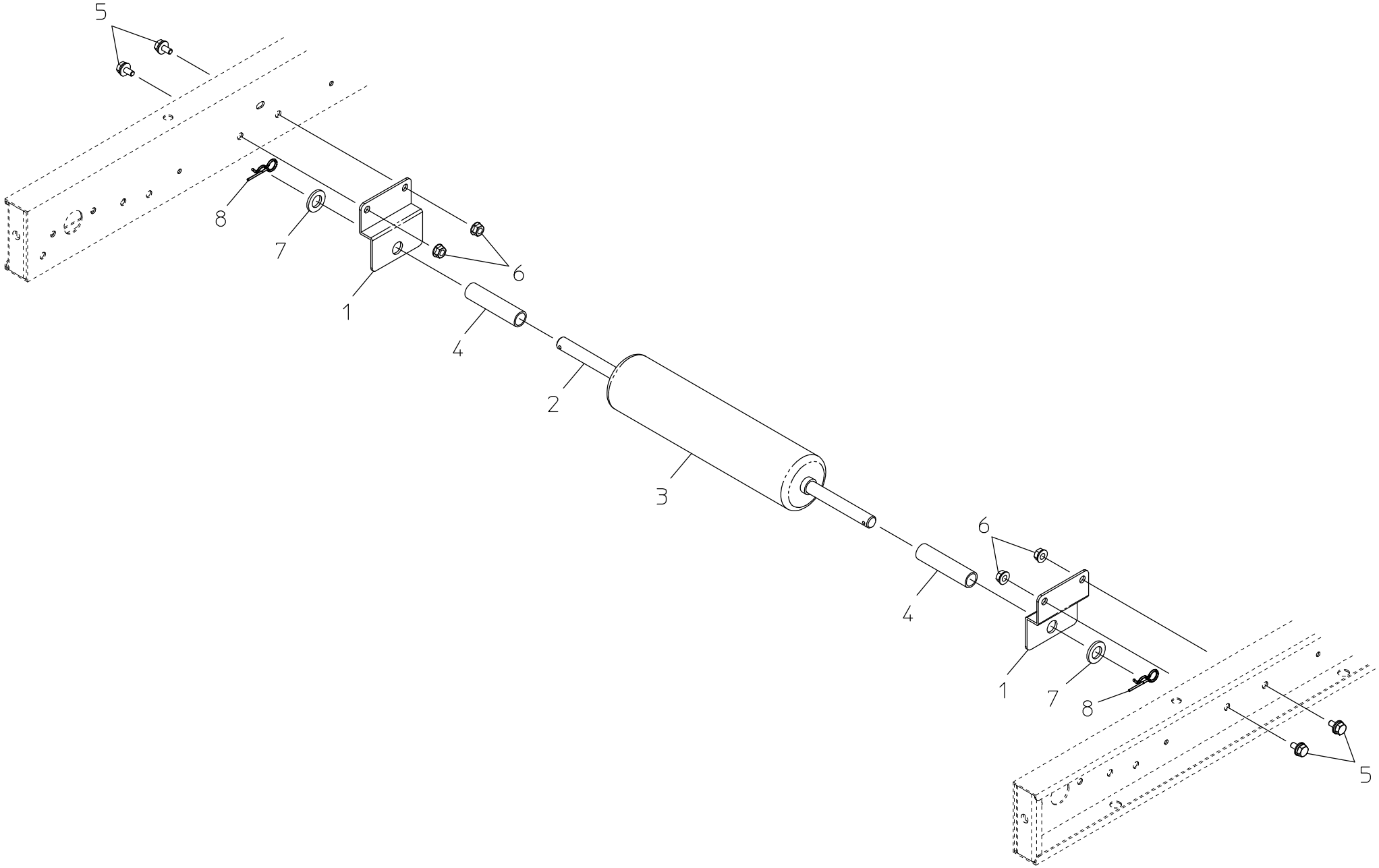

11. フリーローラーAssy

図No.	コード	名称	個数	備考
1	20169-41010	フリーローラー板	4	
2	20169-41070	フリーローラーシャフト	2	φ12×410
3	20154-41280	ローラー（２４０）	2	
4	20169-41300	カラー（６５）	4	
5	20000-41780	バネ平組込六角ボルト	8	M6×12
6	01250-00606	座金付ナット	8	M6
7	01420-01223	ヒラザガネ	4	M12
8	01501-00918	Rピン	4	φ9用