NT600K パーツリスト

目次

No.	
1	フレーム関係
2	たばねら関係
3	テープ検知関係
4	ペラ貼り関係
5	コンベア駆動関係
6	クランプロッド関係
7	にら検知関係
8	にら受け関係
9	開きカム関係
10	カッター関係
11	にら受け台関係
12	表示器関係
13	異常にら検知関係
14	エアー関係（レギュレーター）
15	カバー関係
16	制御ボックス関係

1. フレーム関係

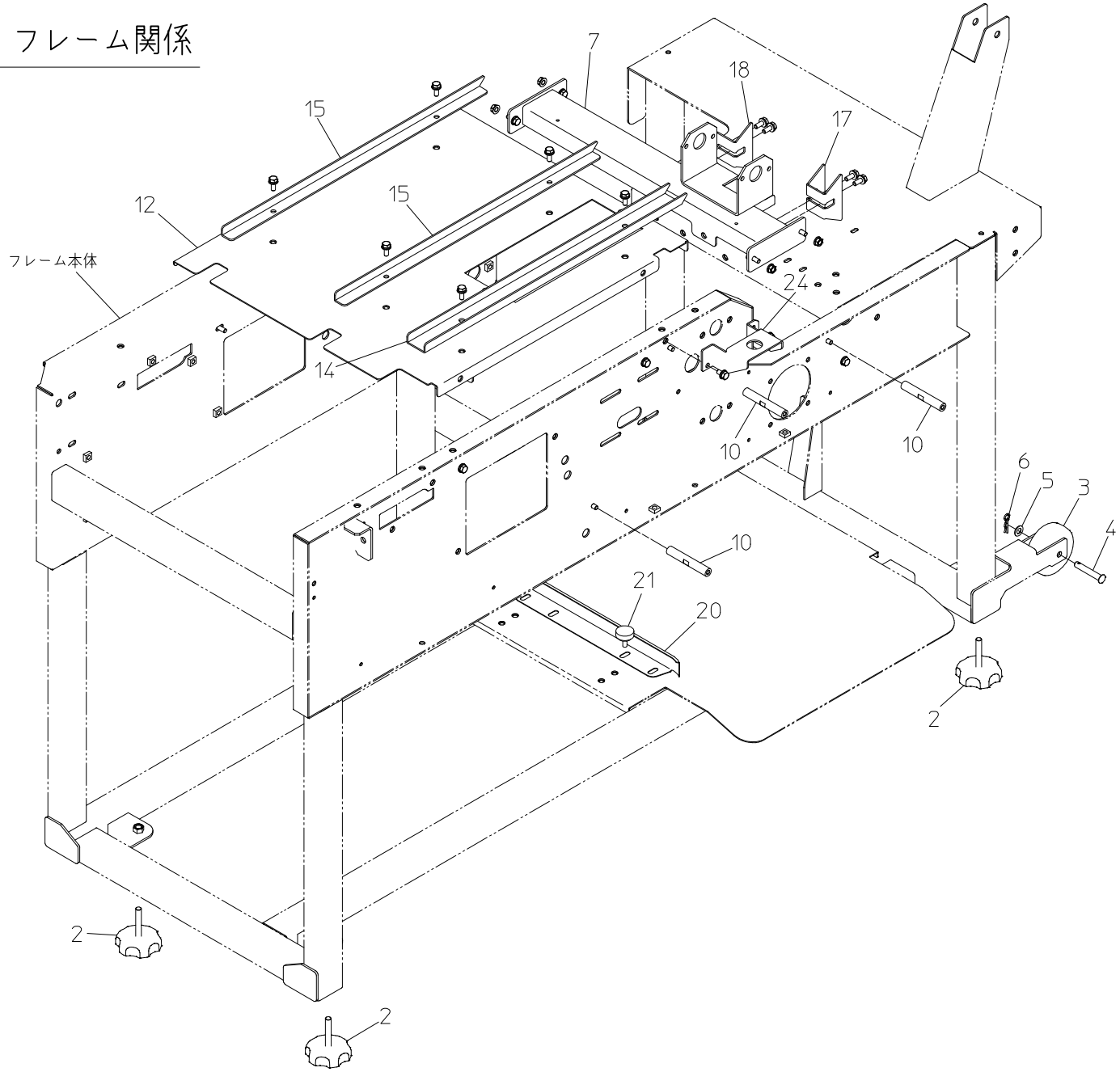

1. フレーム関係

No.	部品番号	部品名称	個数	備考
2	20041-31200	高サ調節ボルト	4	M8×46
3	20308-41220	キャスター	2	外径75
4	01506-00850	丸頭ピン	2	φ8×50
5	01421-00816	ヒラザガネ	2	M8
6	01501-00818	Rピン	2	
7	40010-21150	メインステー	1	
10	20147-42120	支柱（76	3	
12	40010-21200	チェーンガイド受板	1	
14	40010-31030	チェーンガイド（A）	1	
15	40010-31041	チェーンガイド（B）	2	
17	40010-41340	チェーンガイド前（A）	1	
18	40010-41350	チェーンガイド前（B）	1	
20	20112-31111	片寄り防止板	1	
21	20000-43000	化粧ネジ（M6×15）	2	
24	40010-32070	非常停止SWベース	1	

No.	部品番号	部品名称	個数	備考

2. たばねら関係

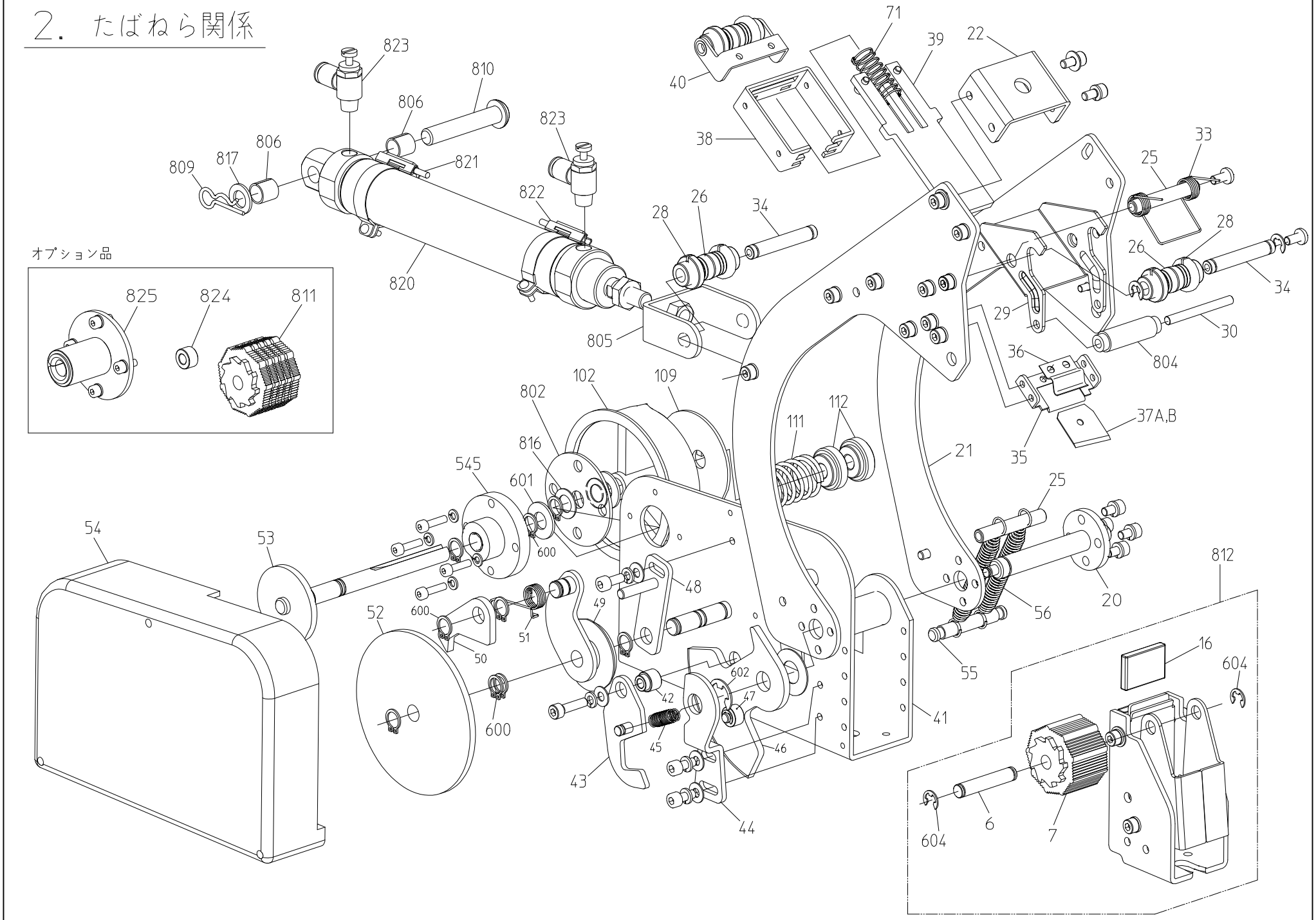

オプション品
825
824
811
823
810
806
806
817
809
821
823
822
820
28
26
34
805
40
38
71
39
22
33
25
28
26
34
29
30
804
36
37A,B
35
21
102
109
802
816
545
601
600
54
53
52
600
51
50
49
48
600
42
45
43
602
47
46
44
111
112
25
20
56
55
41
812
16
604
604
6
7

2. たばねら関係

No.	部品番号	部品名称	個数	備考
6	TAB006	はさみカム軸	(1)	
7	TAB007	はさみカム	(1)	縦溝無し仕様
16	TAB016	圧着ゴム	(1)	
20	TAB020	結束アーム軸	1	
21	TAB021	結束アーム	2	
22	TAB022	ハンドルステー	1	
25	TAB025	結束アームステー	2	
26	TAB026	ガイドロール	3	
28	TAB028	ガイドリング	6	
29	TAB029	ロールアーム	1	
30	TAB030	押さえロール軸	1	
33	TAB033	加圧バネ	1	
34	TAB034	ガイドロール軸	2	
35	TAB035	刃ホルダー	1	
36	TAB036	刃押さえ	1	
37	TAB037A	刃_5枚セット	1	5枚セット
	TAB037B	刃_10枚セット	1	10枚セット
38	TAB038	圧着板ガイド	1	
39	TAB039	圧着板	1	
40	TAB040	ロールブラケット	1	
41	TAB041	スタンド2	1	
42	TAB042	駆動ピン	1	
43	TAB043	駆動つめ	1	
44	TAB044	駆動解除板	1	
45	TAB045	引張バネ	1	
46・47	TAB4647	扇形歯車セット	1	
48	TAB048	ストッパー	1	
49	TAB049	中間歯車1	1	
50	TAB050	ラチェットつめ	1	
51	TAB051	ラチェット用バネ	1	
52	TAB052	中間歯車2	1	
53	TAB053	テープホルダー軸	1	
54	TAB054	カバー	1	
55	TAB055	バネ掛け棒	1	

No.	部品番号	部品名称	個数	備考
56	TAB056	戻しバネ	2	
71	TAB071	圧着バネ	1	
102	TAB102	テープホルダー	1	
106	TAB106	テープ固定つめ	1	
109	TAB109	ブレーキ板	1	
111	TAB111	ブレーキバネ	1	
112	TAB112	調整_固定ナット	2	
545	TAB545	ベアリングケース	1	
600	02100-01010	C形止め輪		軸10
601	01421-01016	平座金		M10
602	02110-01010	E形止め輪		軸12(呼び10)
603	02110-00506	E形止め輪		軸 6 (呼び 5)
604	02110-00608	E形止め輪		軸 8 (呼び 6)
802	40010-41750	ブレーキ板	1	軟質塩ビ
804	40010-41570	押さえロール(セット改良型)	1	
805	40010-41640	ナックルジョイント(B	1	
806	20148-41280	フォークカラー(12)	2	
809	01501-00918	Rピン	1	
810	01506-01055	丸頭ピン	1	
811	40010-41770	はさみカム(溝	1	縦溝有り仕様
812	TAB812	スタンド1セット(溝無)	1	
816	20208-42303	スペーサー	2	
817	01420-01016	ヒラザガネ		M10
820	40010-31402	エアーシリンダーφ32×150	1	シリンダーセンサー付き
821	40010-42960	シリンダーセンサー	(1)	センサー単体(原点)
822	40010-42950	シリンダーセンサー	(1)	センサー単体(突出)
823	40010-41660	スピコン	2	
824	40010-43230	駆動リング(HM)	1	No47の代替オプション
825	40010-B0050	テープホルダー軸受けキット	1	No545の代替オプション

3. テープ検知関係

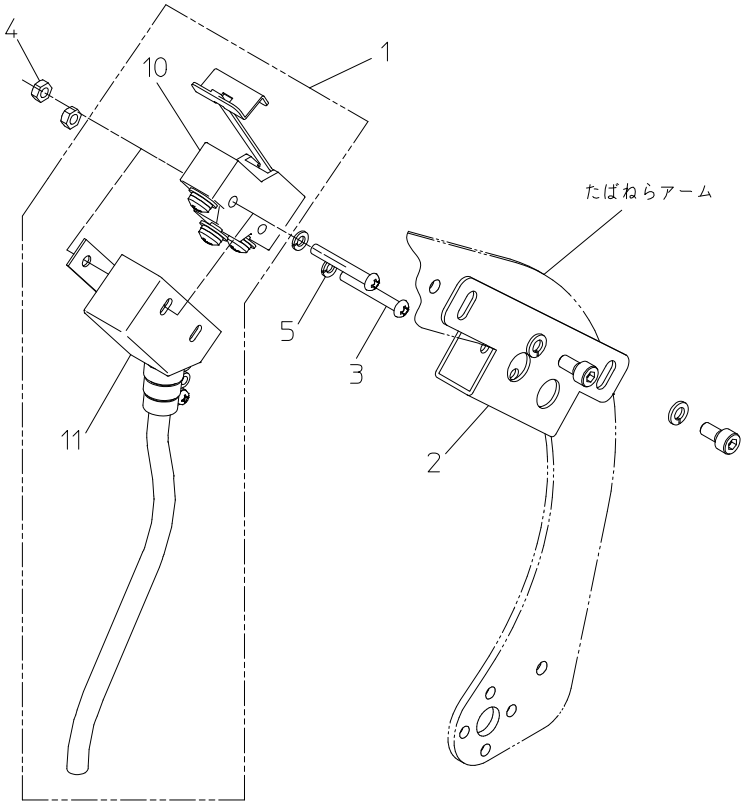

4. ペラ貼り関係

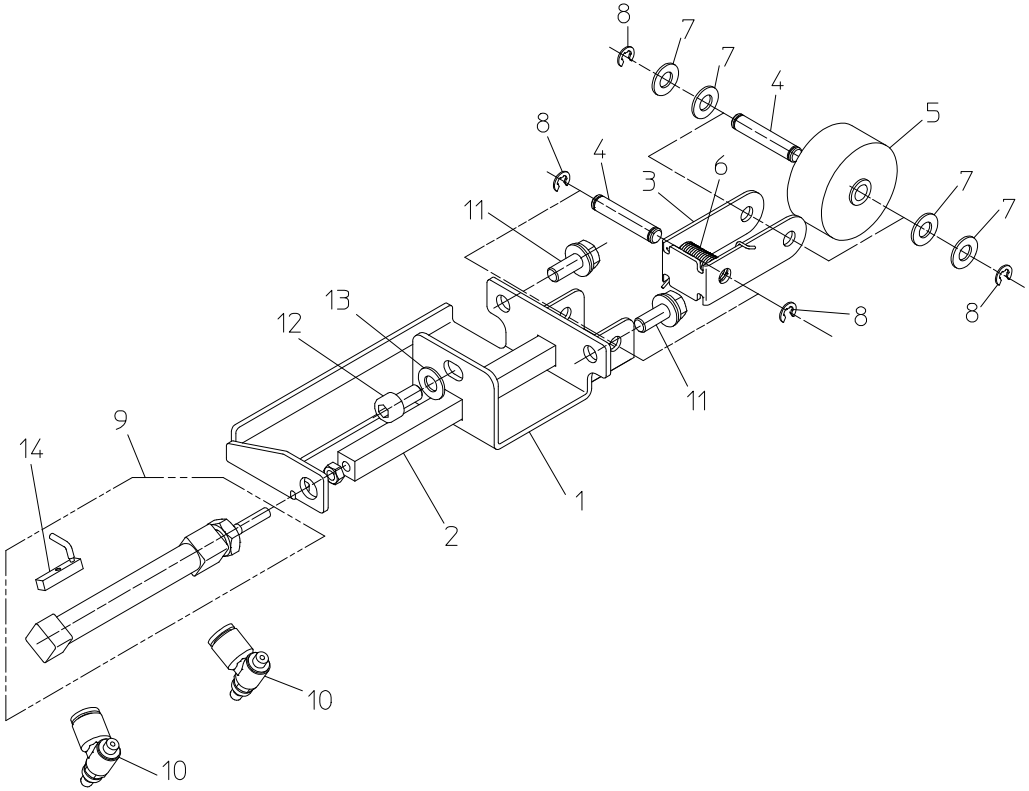

3. テープ検知関係

No.	部品番号	部品名称	個数	備考
1	40010-42900	テープ検知スイッチ	1	
2	40010-31231	センサー取付金具(テープ)	2	
3	01110-00430	十字穴付ナベ小ネジ	2	M4×30
4	01200-00432	六角ナット	2	
5	01400-00410	バネザガネ	2	
10	40010-42050	マイクロスイッチ(テープ)	(1)	
11	40010-42890	テープ検知ケーブル	(1)	

4. ペラ貼り関係

No.	部品番号	部品名称	個数	備考
1	40010-32000	シリンダーブラケット	1	
2	40010-32010	ペラ貼りガイド棒	1	
3	40010-41170	ローラーホルダー	1	
4	40010-41150	ピンφ6	2	
5	40010-41160	スポンジローラー	1	
6	40010-41250	ネジリバネ	1	
7	01421-00610	ヒラザガネ	4	
8	02110-00506	E型止メ輪	4	
9	40010-41701	エアーシリンダーφ10×45	1	センサー付き
10	40010-41670	スピコン	2	
11	20000-42010	バネ平組込六角ボルト	2	
12	01010-10612	六角穴付ボルト	1	
13	01421-00610	ヒラザガネ	1	
14	40010-43010	シリンダーセンサー(ペラ貼り)	(1)	センサー単体

5. コンベア駆動関係

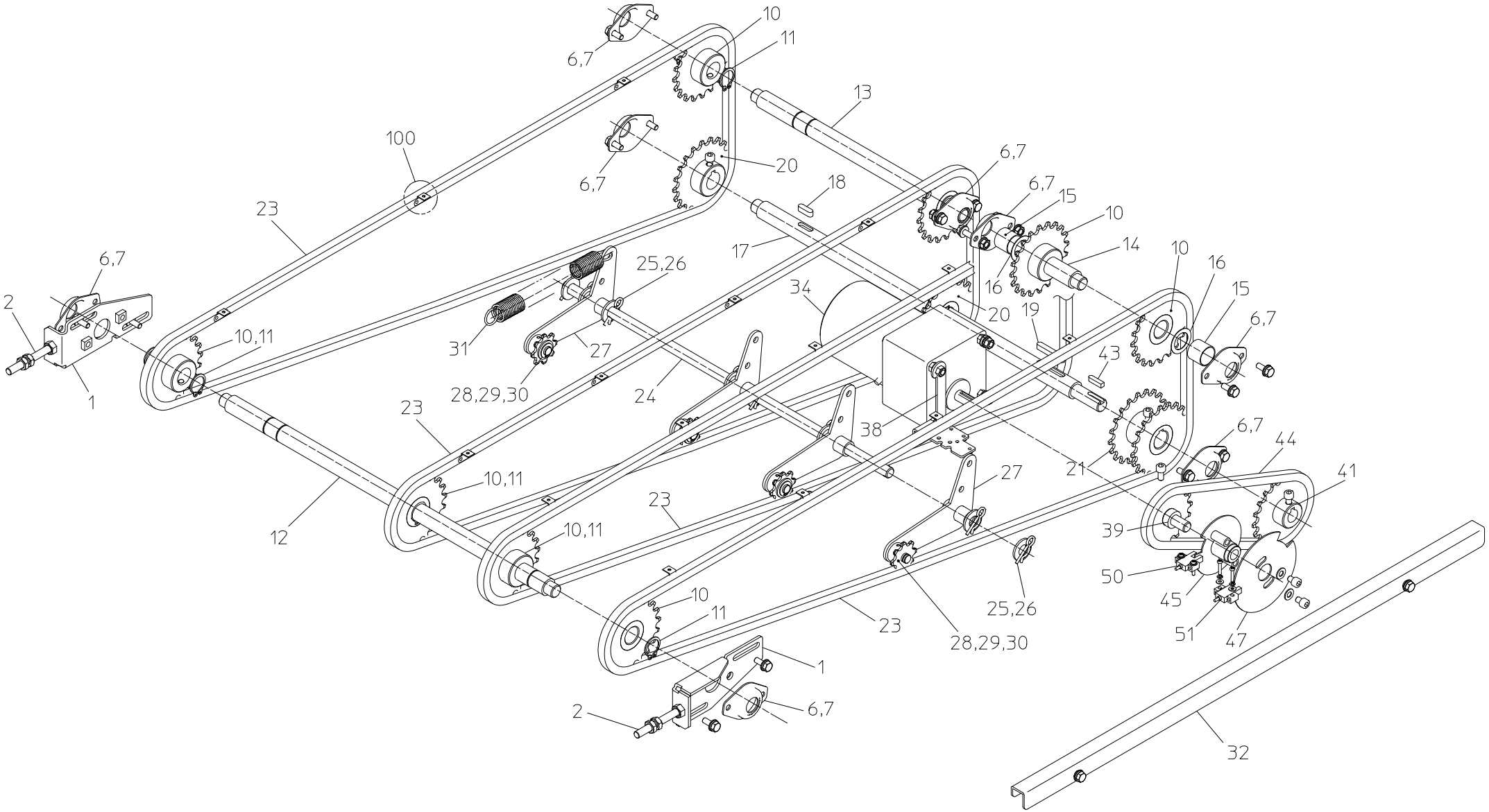

10
11
6,7
13
100
20
6,7
6,7
18
6,7
15
10
23
17
14
6,7
25,26
16
10
16
2
34
20
19
15
6,7
10,11
31
27
43
1
28,29,30
24
23
38
6,7
44
21
41
10,11
27
23
12
10,11
39
50
45
10
11
25,26
23
28,29,30
51
47
1
2
6,7
32

5. コンベア駆動関係

No.	部品番号	部品名称	個数	備考
1	40010-31970	チェーン張り金具	2	
2	01000-00870	六角ボルト	2	M8×70
6	20134-41110	ベアリングケースA	8	#6002
7	02202-06002	ボールベアリング	8	#6002UU
10	40010-41060	スプロケット20丁（P20）	8	
11	02100-02012	C形止メ輪	10	軸20
12	40010-31130	従動シャフト	1	
13	40010-31141	主軸（左）	1	
14	40010-41081	主軸（右）	1	
15	40010-41510	カラー	2	
16	40010-41710	スペーサー	3	
17	40010-31120	駆動軸	1	
18	02002-00620	平行キー	2	6×6×20
19	02002-00640	平行キー	1	6×6×40
20	40010-41090	スプロケット20丁（φ20キー）	2	
21	40010-41100	スプロケットW20丁（φ20キー）	1	
23	40010-31250	アタッチ付チェーン	4	
24	40010-31150	テンション取付シャフト	1	
25	01420-01223	ヒラザガネ	8	M12
26	01501-01226	Rピン	8	
27	40010-31260	テンションアーム	4	
28	20000-41430	スプロケット（8丁）	4	8T 10P
29	01420-01016	ヒラザガネ	8	M10
30	02100-01010	C形止メ輪	4	軸10
31	00930-40061	引張バネ	4	
32	40010-31340	チェーン押エ	1	
34	40010-31331	ﾚﾊﾞｰｼﾌﾞﾙﾓｰﾀｰ(搬送)	1	
38	40010-32060	センサー取付板	1	
39	40010-41120	軸付スプロケット	1	
41	40010-41360	スプロケット20丁（φ15キー）	1	
43	02002-00520	平行キー	1	5×5×20
44	03003-41048	ローラーチェーン	1	#410 48L
45	40010-42390	搬送検知板	1	
47	40010-42400	検知板(ペラ貼り)	1	
50	40010-42650	停止位置センサー(T)	1	

No.	部品番号	部品名称	個数	備考
51	40010-42710	停止位置センサー(P)		
100	03001-41201	A1アタッチ付継手		補修用

6. クランプロッド関係

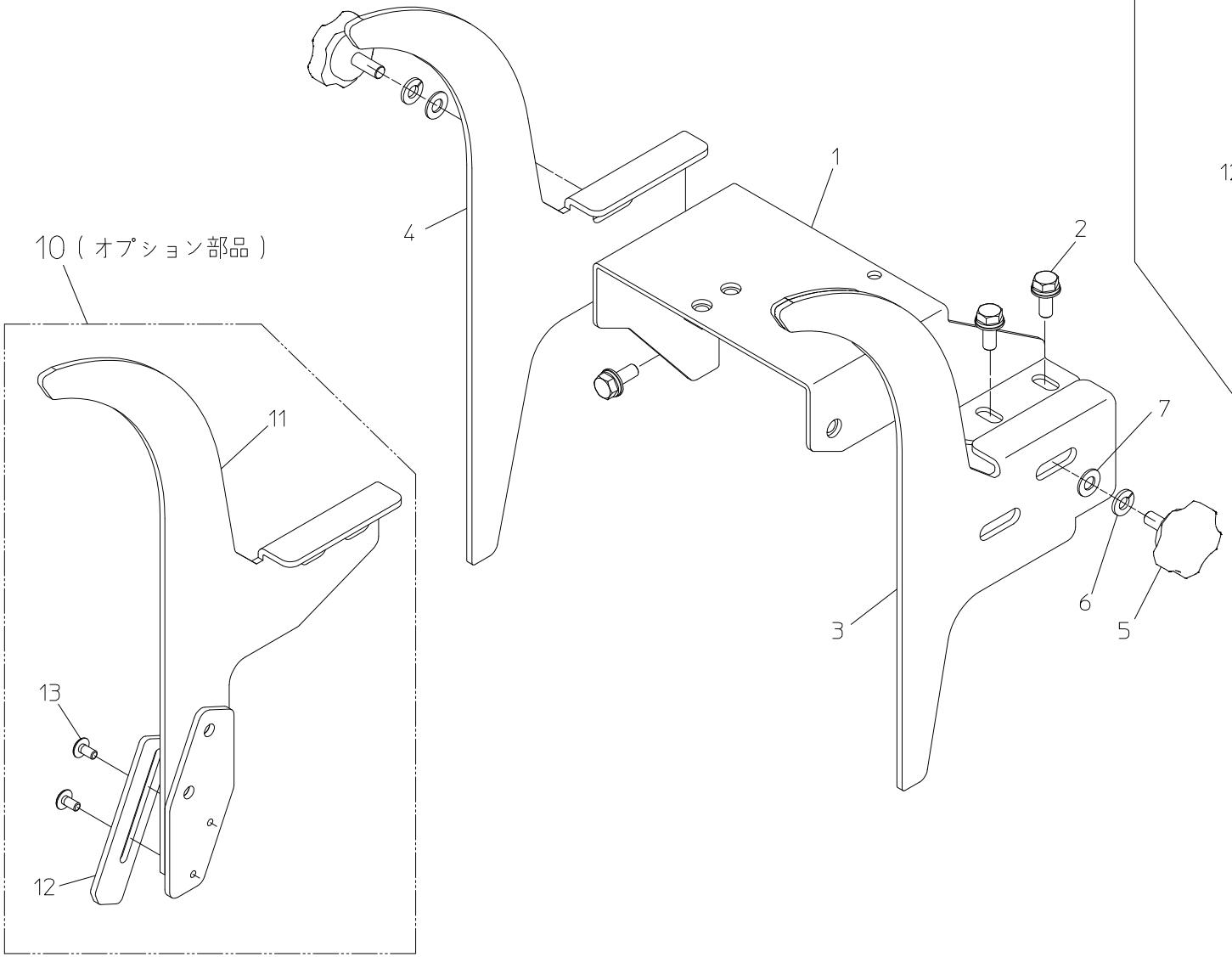

7. にら検知関係

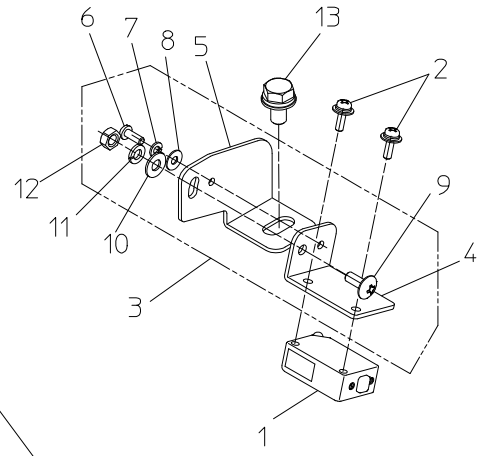

6. クランプロッド関係

No.	部品番号	部品名称	個数	備考
1	40010-32200	取付台座	1	
2	20000-42010	バネ平組込六角ボルト	3	M6×16
3	40010-32350	クランプ板カム(茎)	1	
4	40010-32360	クランプ板カム(葉)	1	
5	99005-41070	ノブボルト (M6×15)	2	
6	01400-00615	バネザガネ	2	
7	01421-00610	ヒラザガネ	2	
10	40010-40150	可変式クランプロッド組	1	No4の代替オプション
11	40010-43210	可変式クランプロッド	(1)	
12	40010-43220	先端開放ピース	(1)	
13	01114-00408	十字穴付トラス小ネジ	(2)	M4×8

7. にら検知関係

No.	部品番号	部品名称	個数	備考
1	40010-42490	にら検知センサー	1	
2	20000-43110	バネ平組込十字穴付ナベ小ネジ	2	M3×10
3	40010-40120	センサー取付板_組	1	
4	40010-42541	センサー取付板A	(1)	
5	40010-42531	センサー取付板B	(1)	
6	01110-00308	十字穴付ナベ小ネジ	(1)	M3×8
7	01400-00307	バネザガネ	(1)	
8	01421-00305	ヒラザガネ	(1)	
9	01114-00410	十字穴付トラス小ネジ	(1)	M4×10
10	01421-00408	ヒラザガネ	(1)	
11	01400-00410	バネザガネ	(1)	
12	01200-00403	六角ナット	(1)	
13	20000-41780	バネ平組込六角ボルト	1	M6×12

8. にら受け関係

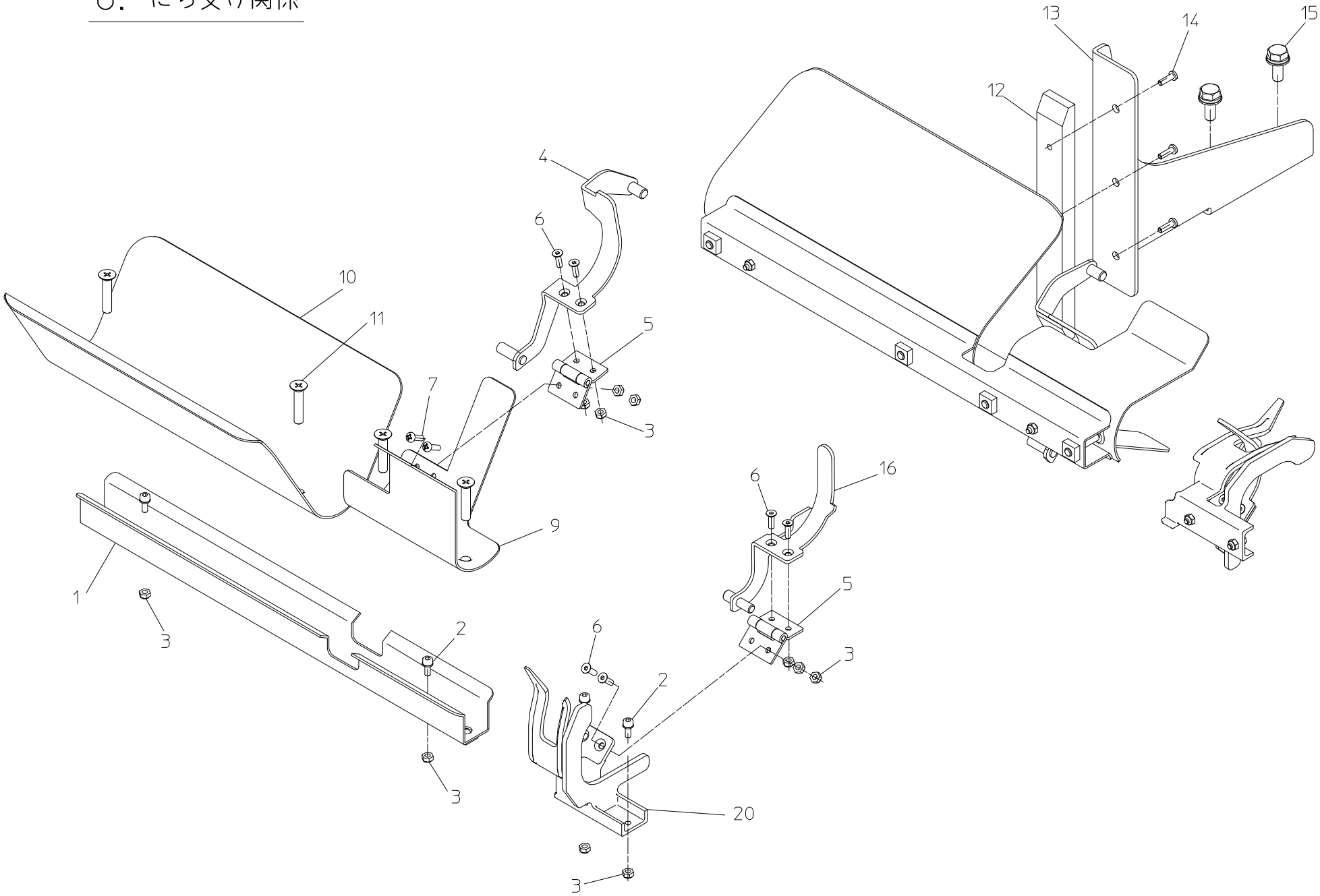

8. にら受け関係

No.	部品番号	部品名称	個数	備考
1	40010-32290	バケット固定U	8	
2	20000-43270	バネ組込六角穴付ボルト	32	M3×8
3	01250-00304	フランジナットM3	96	Uナット→
4	40010-42580	にら押え(葉)	8	
5	40010-42460	平型蝶番	16	
6	01111-30310	十字穴付サラ小ネジ	48	M3×10
7	01110-30310	十字穴付ナベ小ネジ	16	M3×10
9	40010-21180	バケットB	8	
10	40010-21190	バケットC	8	
11	01111-00525	十字穴付皿小ねじ	32	M5×25
12	40010-42430	バケットガイド	1	
13	40010-32100	バケットガイド止め板	1	
14	01113-00410	十字穴付ナベタッピンネジ	3	M4×10
15	20000-42010	バネ平組込六角ボルト	2	M6×16
16	40010-42570	にら押え(茎)	8	
20	40010-21230	にら受け	8	

No.	部品番号	部品名称	個数	備考

9. 開きカム関係

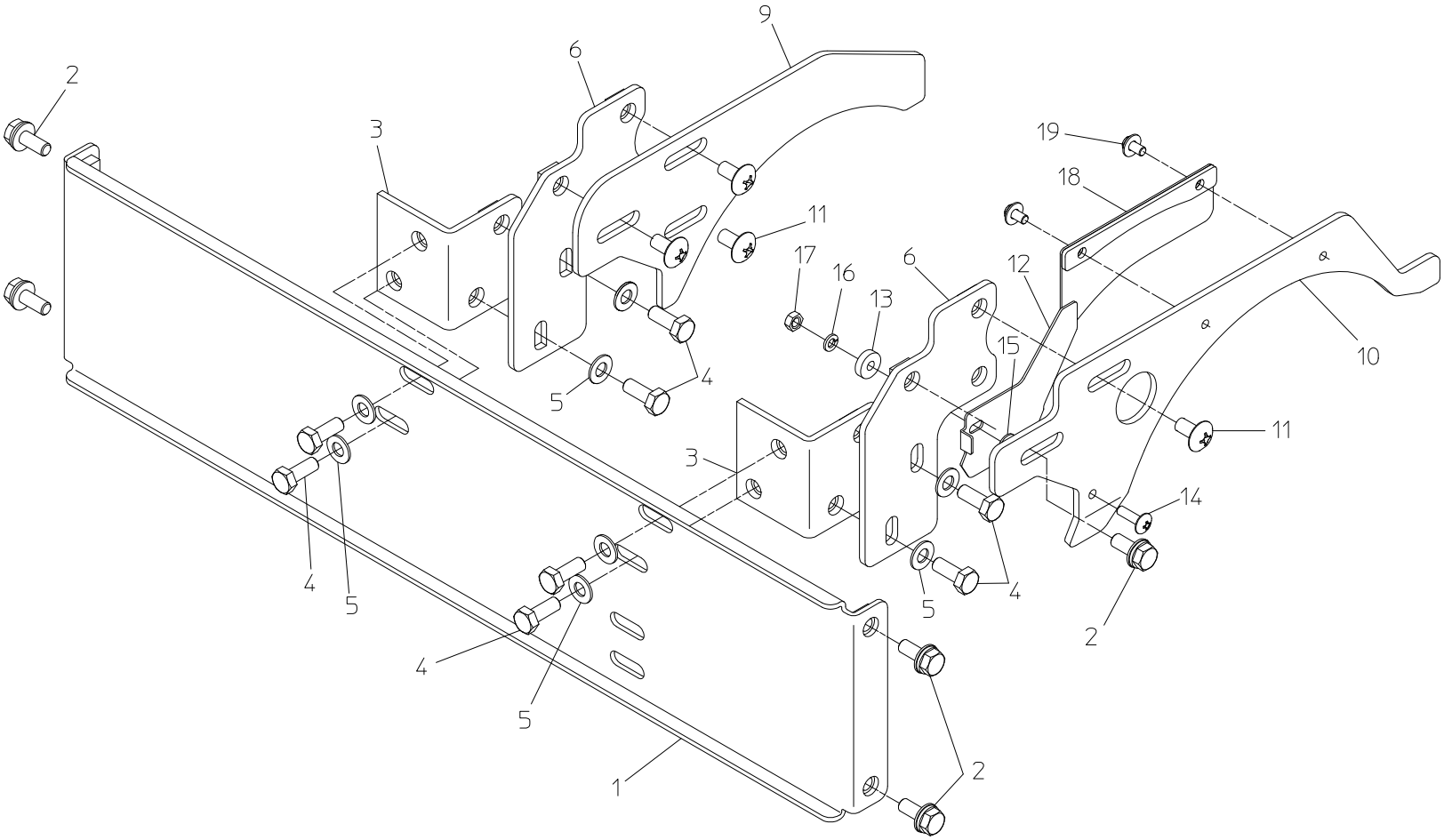

9. 開きカム関係

No.	部品番号	部品名称	個数	備考
1	40010-31980	ブラケット	1	
2	20000-42010	バネ平組込六角ボルト	5	M6×16
3	40010-42620	カム取付板B	2	
4	01000-00616	六角ボルト	8	M6×16
5	01421-00610	ヒラザガネ	8	M6
6	40010-42350	カム取付板	2	
9	40010-31950	開きカム(葉)	1	
10	40010-31941	開きカム(茎)	1	
11	01114-00612	十字穴付トラス小ネジ	4	M6×12
12	40010-42591	ピンガイド板	1	
13	40010-42600	スペーサー3.2	1	
14	01114-00414	十字穴付トラス小ネジ	1	M4×14
15	01421-00408	ヒラザガネ	1	M4
16	01400-00410	バネザガネ	1	M4
17	01200-00403	六角ナット	1	M4
18	40010-43040	ピンガイド板B	1	
19	20000-42170	バネ平組込十字穴付ナベ小ネジ	2	M4×8

No.	部品番号	部品名称	個数	備考

10. カッター関係

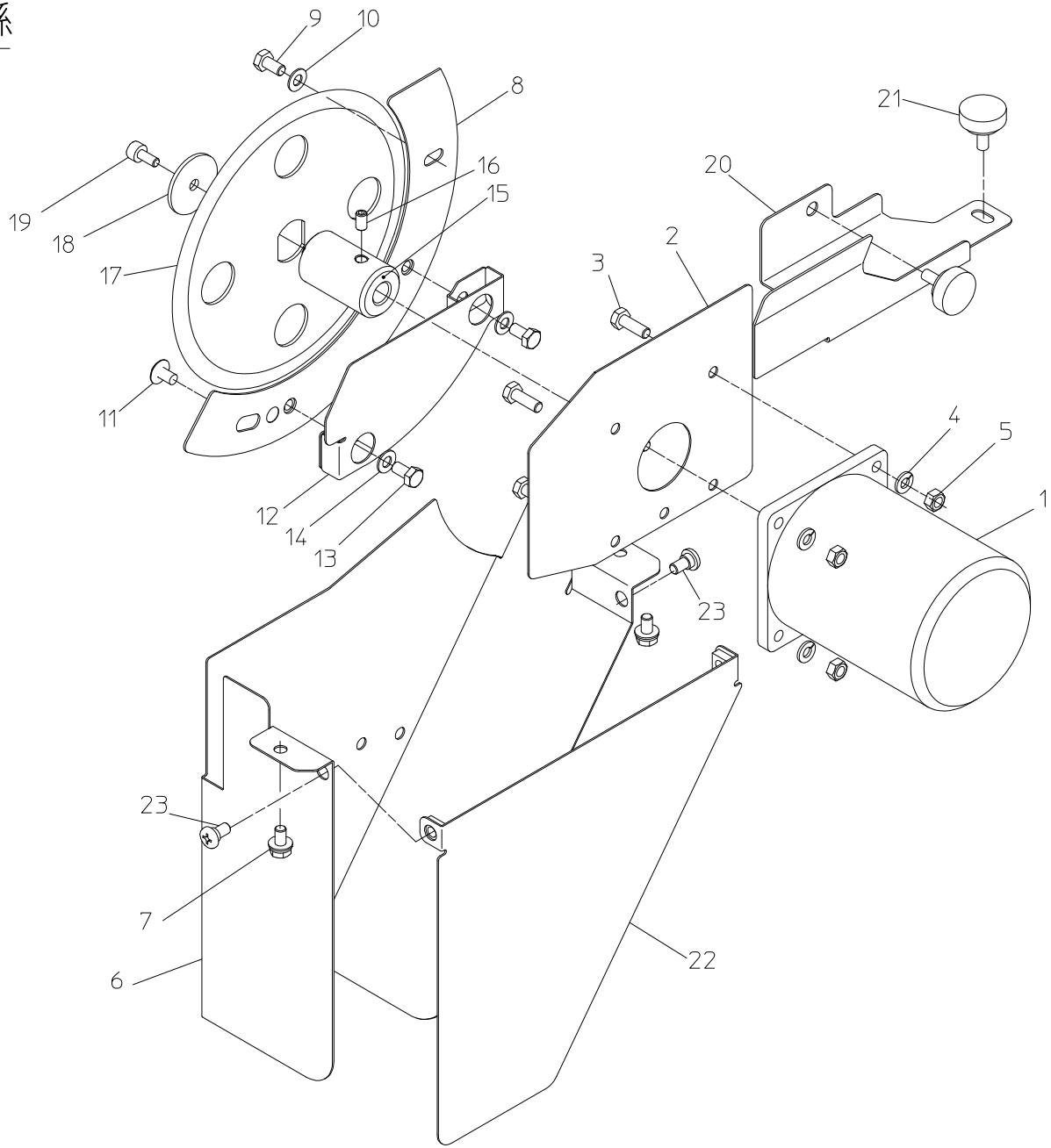

10. カッター関係

No.	部品番号	部品名称	個数	備考
1	40010-32331	レバーシブルモーター(カッター)	1	
2	40014-41230	モーターカバー	1	
3	01000-30618	六角ボルト	4	M6×18
4	01400-30615	バネザガネ	4	M6
5	01200-30605	六角ナット	4	M6
6	40010-21160	にら屑シュート	1	
7	20000-41780	バネ平組込六角ボルト	2	M6×12
8	40010-42370	仕切り板	1	
9	01000-30612	六角ボルト	1	M6×12
10	01421-30610	ヒラザガネ	1	M6
11	01114-30612	十字穴付トラス小ネジ	1	M6×12
12	40010-42550	丸刃カバー	1	
13	01000-30612	六角ボルト	2	M6×12
14	01421-30610	ヒラザガネ	2	M6
15	40010-42610	カッター軸	1	
16	01360-30610	六角穴付き止めねじ	1	M6×10
17	40010-41310	カッター刃	1	
18	40010-41320	カッター座金	1	
19	01010-30616	六角穴付ボルト	1	M6×16
20	40010-32170	安全カバー	1	
21	20000-41910	化粧ネジ	2	M6×10
22	40010-42520	シュートカバー	1	
23	20007-409	段付ネジ	2	M6×3.3

No.	部品番号	部品名称	個数	備考

11. にら受け台関係

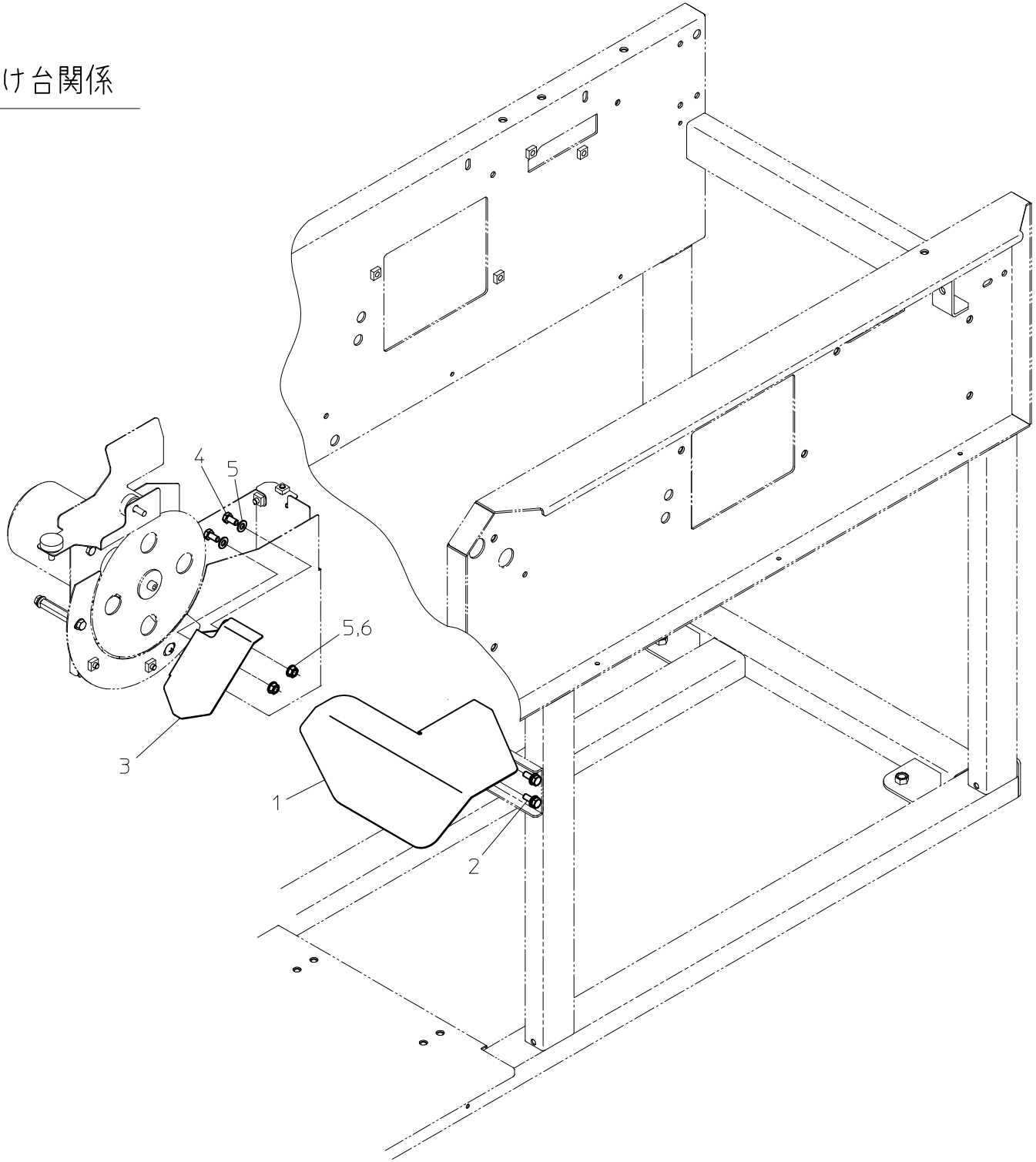

11. にら受け台関係

No.	部品番号	部品名称	個数	備考
1	40010-32280	にら受け台	1	
2	20000-42010	バネ平組込六角ボルト	2	M6×16
3	40010-32180	茎受け台	1	
4	01000-30612	六角ボルト	2	ステンレス M6×12
5	01421-30610	ヒラザガネ	4	ステンレス M6
6	01200-30605	六角ナット	2	ステンレス M6

No.	部品番号	部品名称	個数	備考

12. 表示器関係

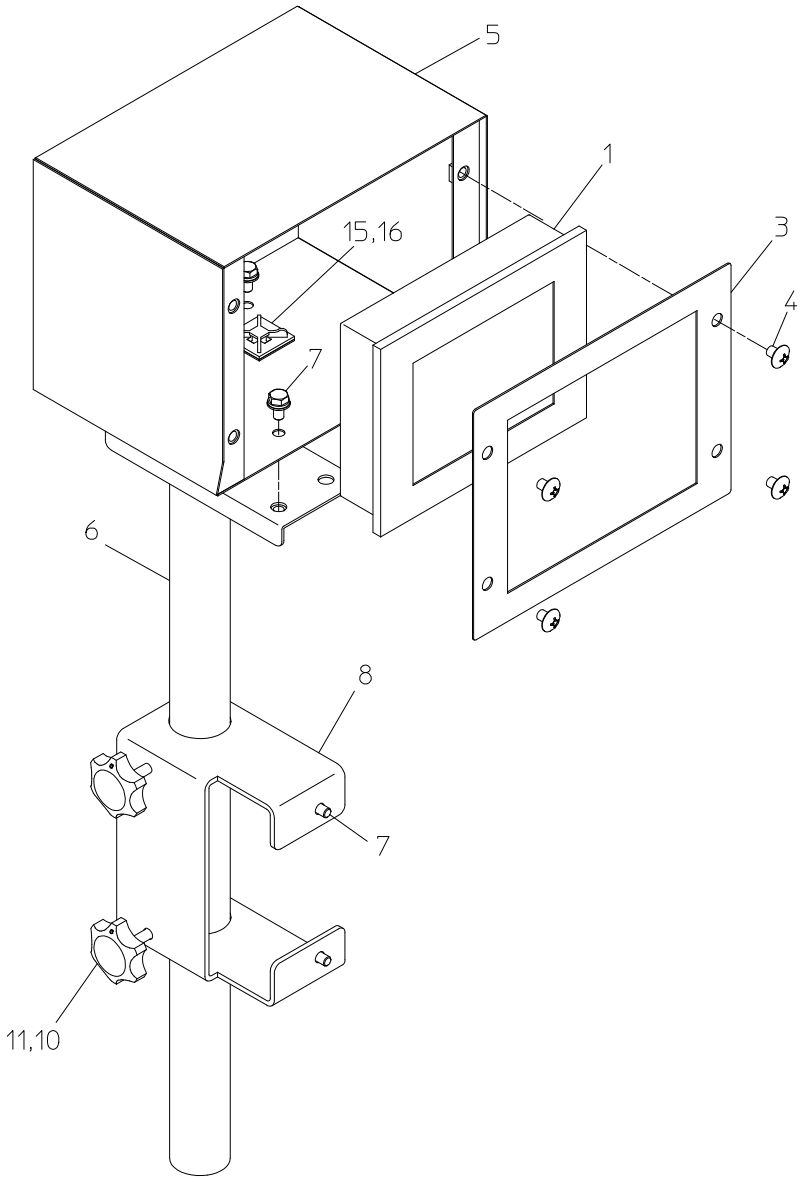

13. 異常にら検知関係

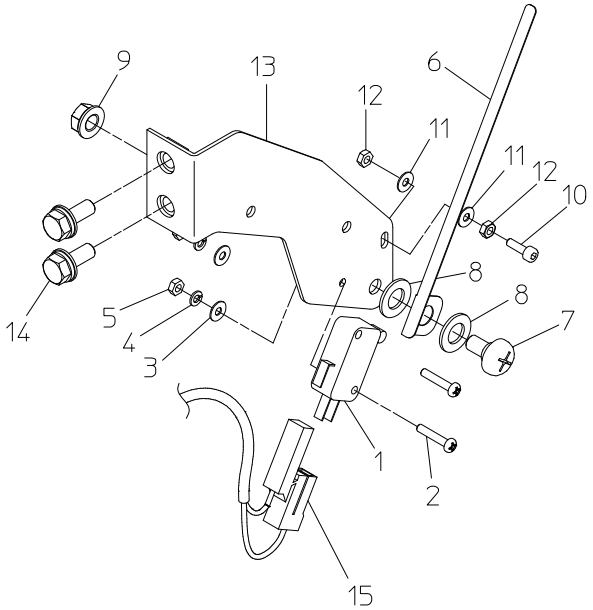

14. エアー関係（レギュレーター）

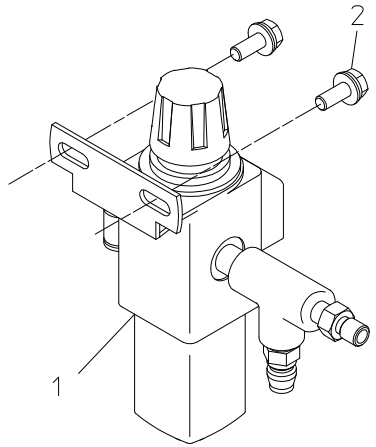

12. 表示器関係

No.	部品番号	部品名称	個数	備考
1	40010-42750	プログラマブル表示器	1	
3	40010-43020	正面板	1	
4	01114-00608	十字穴付トラス小ネジ	4	M6×8
5	40010-32420	表示器箱	1	
6	40010-42940	表示器スタンド	1	
7	20000-41780	バネ平組込六角ボルト	6	M6×12
8	40010-32380	スタンド取付板	1	
10	20000-43340	調節ボルト(M6×40)	2	M6×40
11	01210-00605	六角ナット	4	M6
15	00980-44590	マウントベースノリツキ	1	
16	00980-43010	インシュロックタイ		

13. 異常にら検知関係

No.	部品番号	部品名称	個数	備考
1	40010-42290	マイクロスイッチ(微	1	
2	01110-00320	十字穴付ナベ小ネジ	2	M3×20
3	01421-00305	ヒラザガネ	2	M3
4	01400-00307	バネザガネ	2	M3
5	01200-00303	六角ナット	2	M3
6	40014-41280	センサガード板	1	
7	20007-409	段付ネジ	1	M6×3.3
8	01420-00812	ヒラザガネ(小型丸)	2	M8
9	01250-00606	座金付ナット	1	M6
10	01010-10310	六角穴付ボルト	1	M3×10
11	01421-00305	ヒラザガネ	2	M3
12	01200-00303	六角ナット	2	M3
13	40010-32150	センサー取付板	1	
14	20000-42010	バネ平組込六角ボルト	2	M6×16
15	40010-42660	異常にら検知ケーブル	1	

14. エアー関係(レギュレーター)

No.	部品番号	部品名称	個数	備考
1	40010-41691	レギュレーター完結	1	
2	20000-41780	バネ平組込六角ボルト	2	M6×12

15. カバー関係

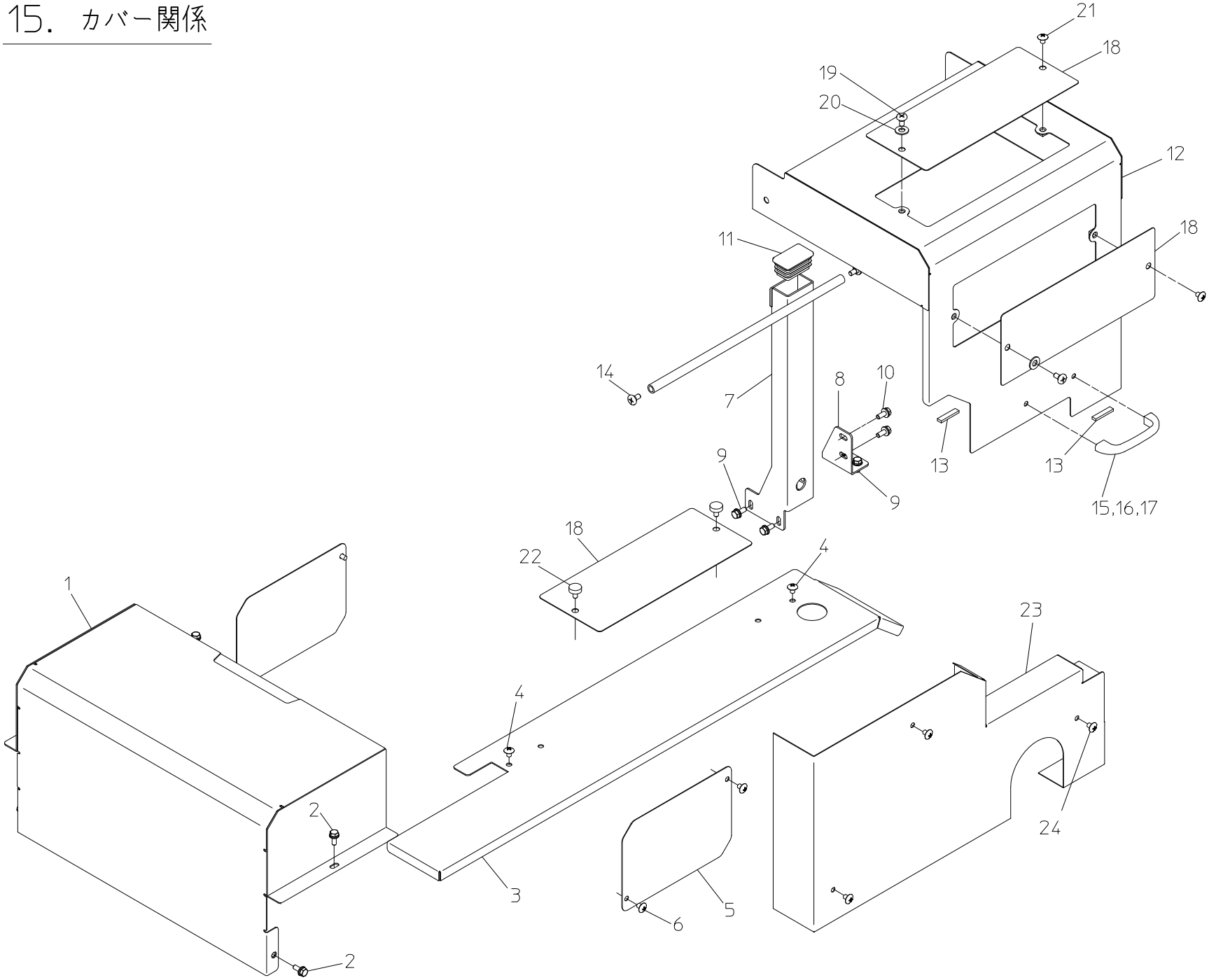

15. カバー関係

No.	部品番号	部品名称	個数	備考
1	40010-21130	カバー後	1	
2	20000-41780	バネ平組込六角ボルト	4	M6×12
3	40010-21210	サイドテーブル	1	
4	01114-00608	十字穴付トラス小ネジ	2	M6×8
5	40010-42450	テンションカバー	2	
6	01114-00608	十字穴付トラス小ネジ	4	M6×8
7	40010-32110	カバー支柱	1	
8	40010-42440	カバー支柱支え	1	
9	20000-42010	バネ平組込六角ボルト	4	M6×16
10	20000-41780	バネ平組込六角ボルト	2	M6×12
11	40010-42080	ジャバラ(50×30)	1	
12	40010-32120	たばねらカバー	1	
13	40014-41400	保護ゴム(30)	2	
14	20007-409	段付ネジ	2	M6×3.3
15	99005-41150	取手	1	
16	01000-00510	六角ボルト	2	M5×10
17	01400-00513	バネザガネ	2	M5
18	40010-42640	透明板	3	
19	20007-409	段付ネジ	2	M6×3.3
20	01421-00816	ヒラザガネ	2	M8
21	01114-00608	十字穴付トラス小ネジ	2	M6×8
22	20000-41910	化粧ネジ	2	M6×10
23	40010-32270	カバー右(600)	1	
24	01114-00608	十字穴付トラス小ネジ	3	M6×8

No.	部品番号	部品名称	個数	備考

16. 制御ボックス関係

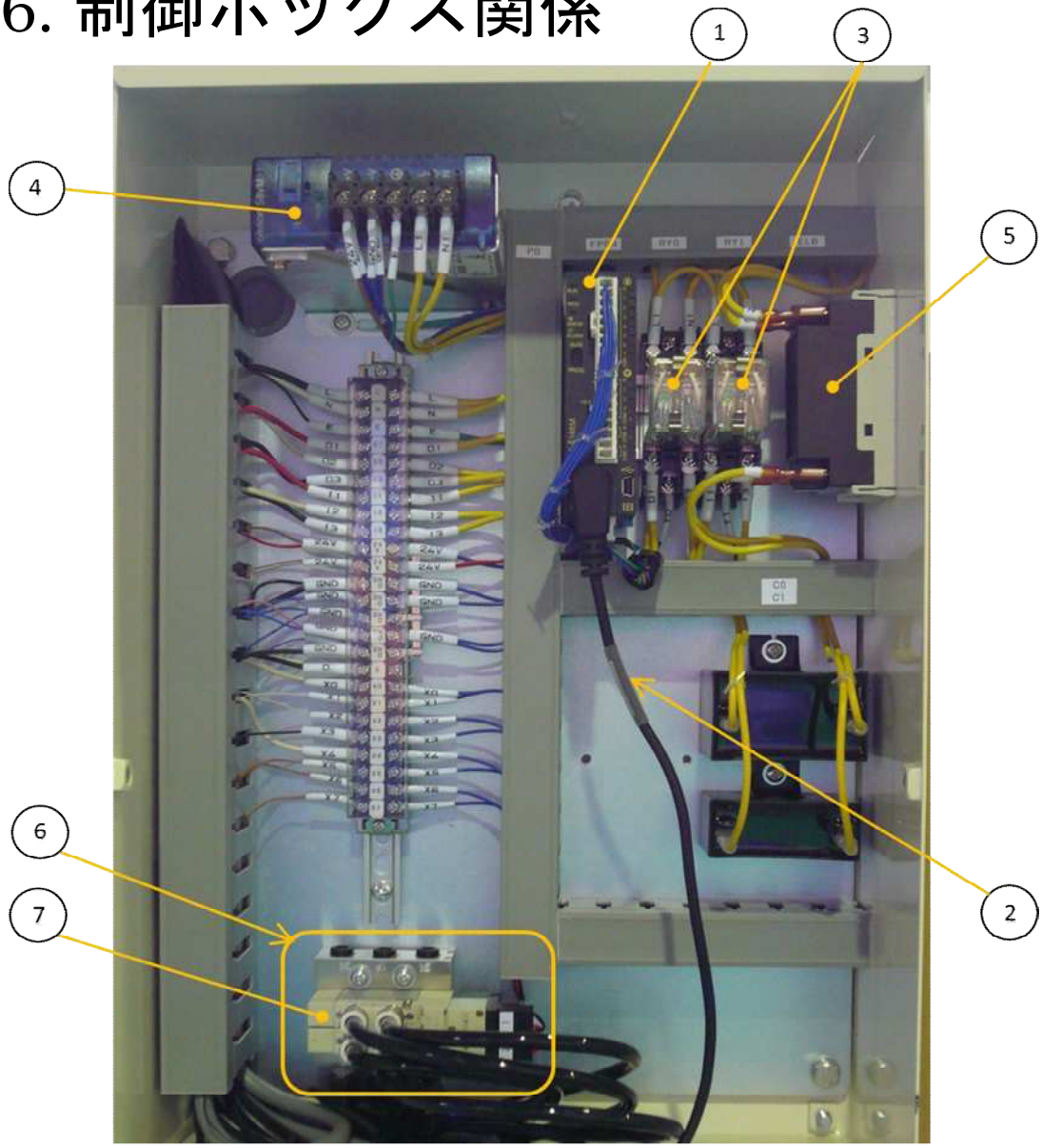

No.	部 品 番 号	部 品 名 称	備 考
1	40010-42760	シーケンサー	
2	40010-32340	接続ケーブル	
3	40010-42771	リレー(OMRON)	注1
4	40010-42790	電源	
5	40010-42800	ブレーカー	
6	40010-42810	電磁弁セット	
7	40010-42910	電磁弁（単体）	

注1.　パナソニック製のリレーが付いていた機械にOMRON製のリレーを付け替える場合は、リレーソケット（40010-42781）も同時に交換が必要となります。現在付いているリレーのメーカーを確認の上、ご注文ください。（パナソニック製リレーは生産終了となっています）